HOME DECORATORS COLLECTION

Item # 1001 280 000
Model # 122NWV

USE AND CARE GUIDE

3-LIGHT VANITY FIXTURE
CARTERTON COLLECTION

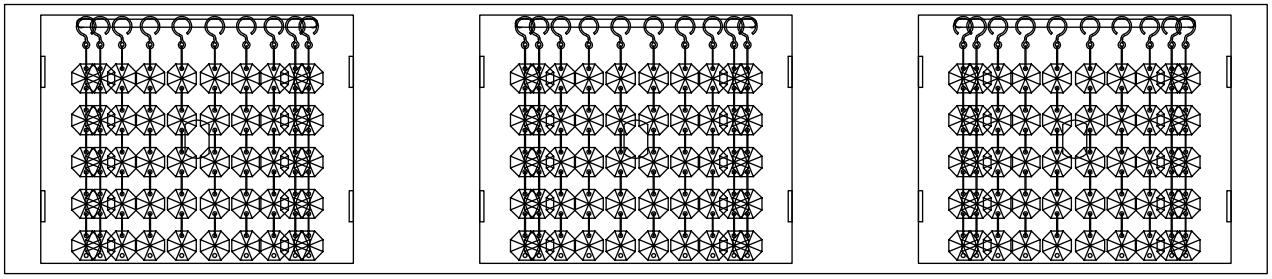

Questions, problems, or missing parts? Before returning to the store,
call Home Decorators Collection Customer Service
8 a.m. - 7 p.m., EST, Monday - Friday, 9 a.m. - 6 p.m., EST, Saturday

1-800-986-3460

HOMEDEPOT.COM

11JUN18

THANK YOU

We appreciate the trust and confidence you have placed in Home Decorators Collection through the purchase of this lighting fixture. We strive to continually create quality products designed to enhance your home. Visit us online to see our full line of products available for your home improvement needs. Thank you for choosing Home Decorators Collection!

Table of Contents

Table of Contents 2
Safety Information 2
Warranty 2
Pre-installation 3
Planning Installation 3
Tools Required 3
Hardware Included 3
Package Contents 4
Installation 5
Care and Cleaning 7
Troubleshooting 7

Safety Information

1. Consult a qualified electrician if you have any electrical questions.

WARNING: Turn off the electricity at the main fuse box (or circuit breaker box) before beginning installation by switching the circuit breaker OFF or removing the fuse.

WARNING: Ensure you have a minimum 90°C (194ºF) supply conductors.

WARNING: Inspect the wire insulation for any cuts, abrasions, or exposed copper that may have resulted during shipping. If there is a defect in the wire, do not attempt installation. Please call our customer service team at 1-800-986-3460.

CAUTION: Consult a qualified electrician to ensure correct branch circuit conductor.

Warranty

LIMITED WARRANTY

The manufacturer warrants this fixture to be free from defects in materials and workmanship for a period of three (3) years from the date of purchase. This warranty applies only to the original consumer purchaser and only to products used in normal use and service. If this product is found to be defective, the manufacturer's only obligation, and your exclusive remedy, is the repair or replacement of the product at the manufacturer's discretion, provided that the product has not been damaged through misuse, abuse, accident, modifications, alterations, neglect, or mishandling. This warranty is limited to any labor/expense costs involved in the replacement or repair of said product.

WHAT IS NOT COVERED

This warranty shall not apply to any product that is found to have been improperly installed, setup, or used in any way not in accordance with the instructions supplied with the product. This warranty shall not apply to a failure of the product as a result of an accident, misuse, abuse, negligence, alteration, faulty installation, or any other failure not relating to faulty material or workmanship. This warranty shall not apply to the finish on any portion of the product, such as surface and/or weathering, as this is considered normal wear and tear. The manufacturer does not warrant and specially disclaims any warranty, whether express or implied, of fitness for a particular purpose, other than the warranty contained herein. The manufacturer specifically disclaims any liability and shall not be liable for any consequential or incidental loss or damage, including but not limited to any labor/expense costs involved in the replacement or repair of said product.

Contact the Customer Service Team at 1-800-986-3460 or visit www.HomeDepot.com

Pre-installation

PLANNING INSTALLATION

Before beginning the installation of your lighting fixture, spread all parts out on a clean flat surface. Inspect each part for defects that may have occurred during shipping. Keep your receipt and these instructions for proof of purchase.

TOOLS REQUIRED

Phillips screwdriver

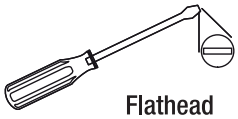

Flathead screwdriver

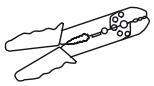

Wire strippers

Light bulbs (40 Watt max. G9 Xenon bulbs)

HARDWARE INCLUDED

NOTE: Hardware not shown to actual size.

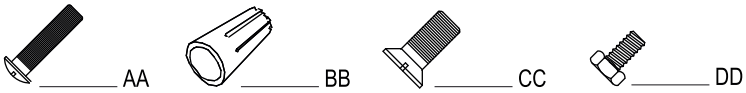

Part	Description	Quantity
AA	Outlet box screws	2
BB	Wire nuts	3
CC	Machine screws	4
DD	Green screw	1

Pre-installation (continued)

PACKAGE CONTENTS

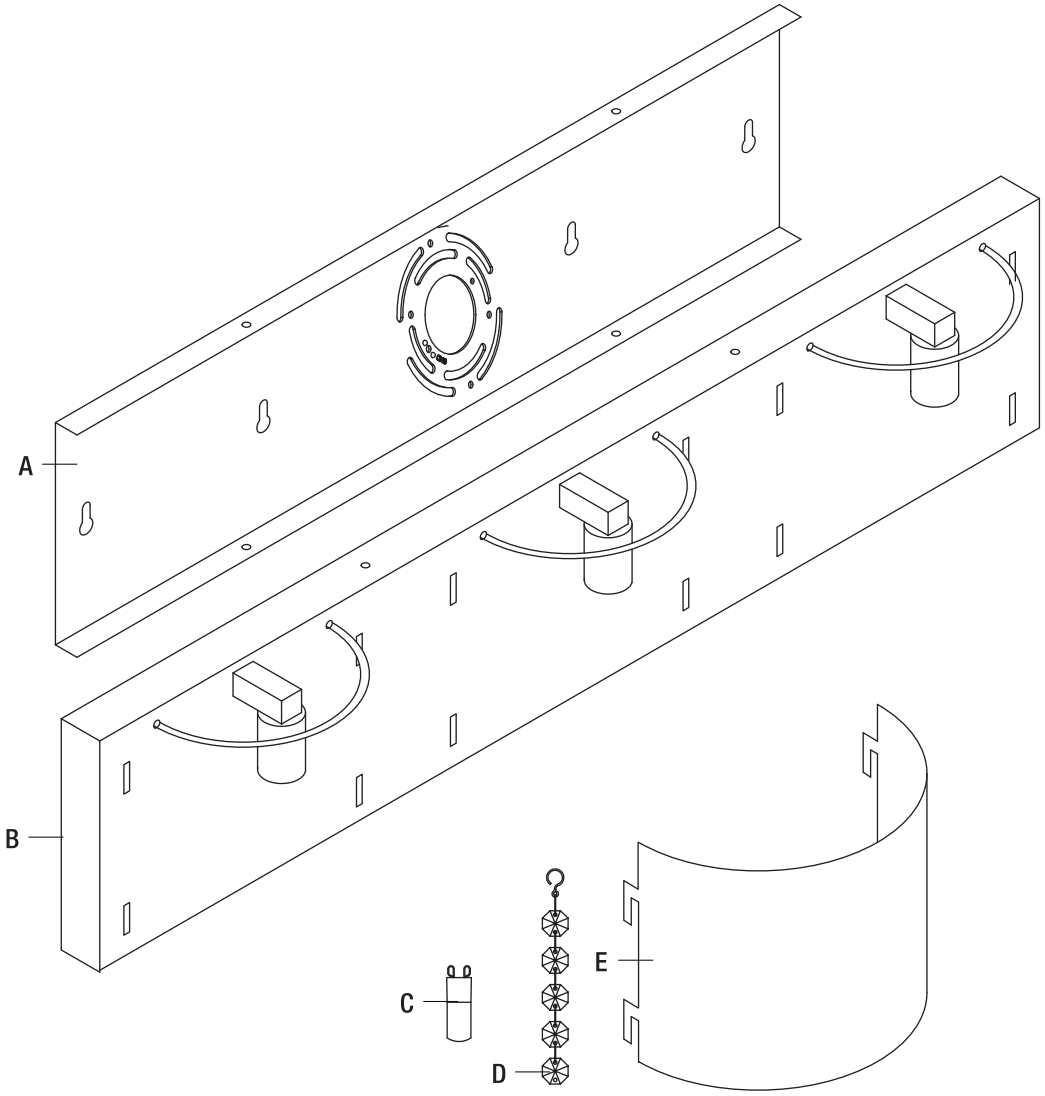

Part	Description	Quantity
A	Mounting bracket	1
B	Backplate	1
C	40W G9 Xenon bulb	3
D	Crystal strings	30
E	Metal shade	3

Installation

1 Installing the mounting bracket

NOTE: Some parts may be pre-attached and may need to be removed before installation.

- ☐ Fasten the mounting bracket (A) onto the outlet box using two outlet box screws (AA).
- ☐ Ensure all supply circuit wires protrude out of the outlet box.

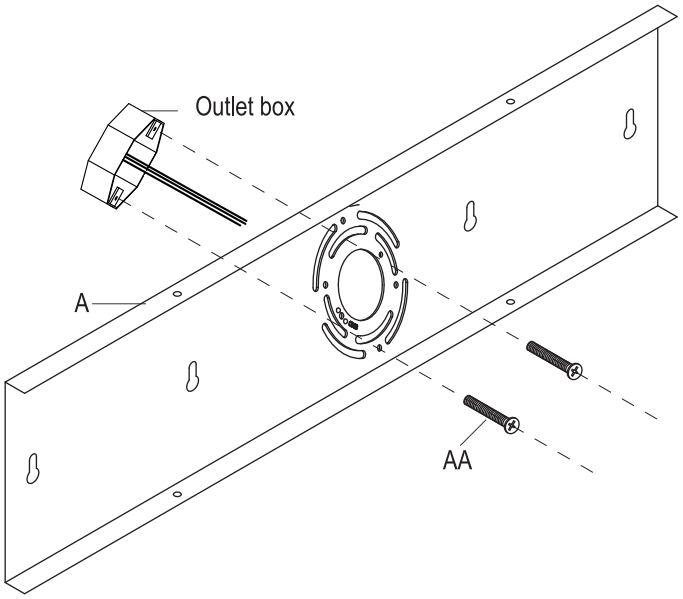

2 Making the electrical connections

NOTE: If the supply circuit does not have a ground wire, attach the fixture ground wire to the mounting bracket (A) with the green screw (DD). Never connect the ground wire to the black or the white power supply wires.

- ☐ Strip 3/4 in. (2 cm) of insulation from the wire ends of the fixture and from the supply circuit wires.
- ☐ Attach the supply circuit ground wire (green or bare copper wire) to the fixture ground wire and secure the connection with a wire nut (BB).
- ☐ Twist the stripped wire ends of the fixture and the supply circuit wires together: black (L) to black and white (N) to white.
- ☐ Twist on the wire nuts (BB), ensuring that the conductors are no longer exposed.
- ☐ Carefully tuck connected wires and wire nuts (BB) into the outlet box.

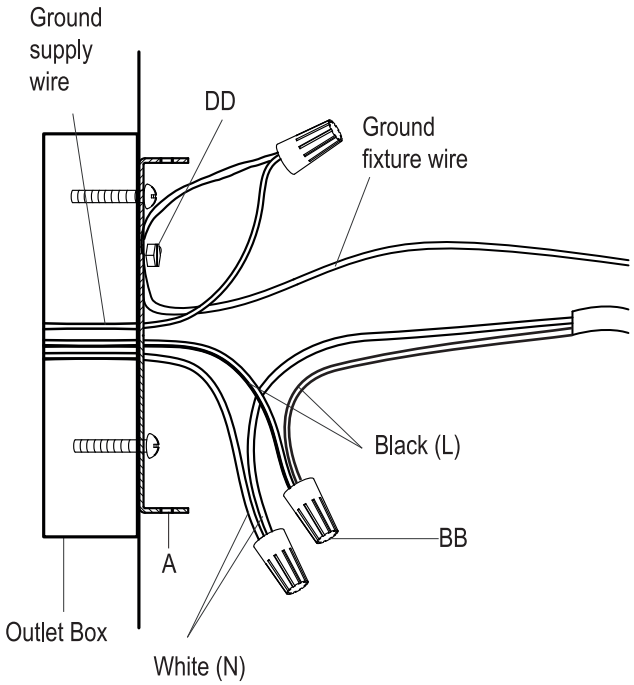

3 Installing the backplate

- □ Align the backplate holes (B) to the mounting bracket holes (A).
- □ Secure the backplate (B) by screwing the machine screws (CC) to the mounting bracket (A).

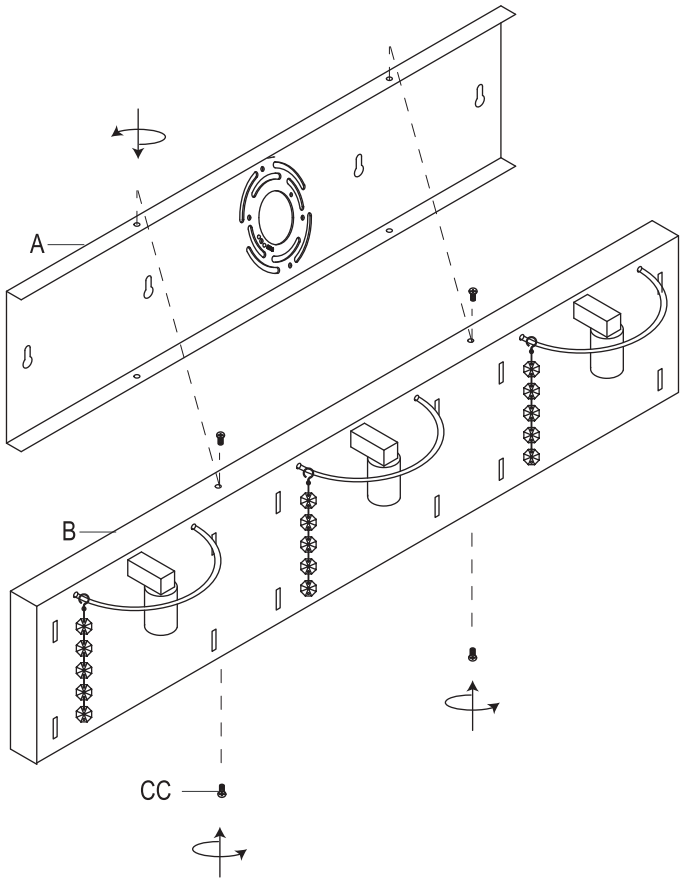

4 Installing the bulbs, crystal strings, and shades

- □ Install the light bulbs. Only use a bulb of the specified type and maximum rated wattage or less.
  - This fixture uses 40 Watt (max.) G9 Xenon bulbs.
- □ Place the crystal strings (D) to the notches in the metal bar.
- □ Slide the metal shade (E) to the backplate (B) and secure by pushing down.

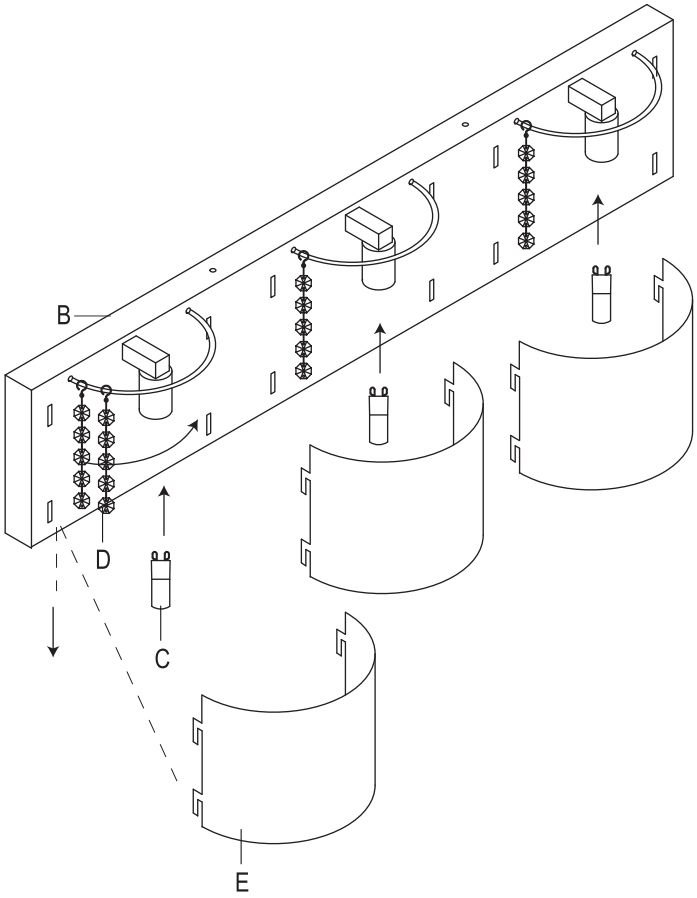

Care and Cleaning

To clean the fixture, wipe with a soft, dry cloth. Do not use any cleaners with chemicals, solvents, or harsh abrasives.

Troubleshooting

Problem	Possible Cause	Corrective Action
The bulb will not light.	The bulb is burned out.	Replace the light bulb.
	The power is off.	Check if the power supply is on.
	There is a faulty wire connection.	Check the wiring.
	The wall on/off switch is faulty.	Test or replace the wall on/off switch.
The fuse blows or circuit breaker trips when the light is turned on.	A wire is exposed.	Discontinue use. Contact a qualified electrician or call the Customer Service Team at 1-800-986-3460.

HOME
DECORATORS
COLLECTION

Questions, problems, or missing parts? Before returning to the store,
call Home Decorators Collection Customer Service
8 a.m. - 7 p.m., EST, Monday - Friday, 9 a.m. - 6 p.m., EST, Saturday

1-800-986-3460

HOMEDEPOT.COM

Retain this manual for future use.

HOME
DECORATORS
COLLECTION

Artículo n.° 1001 280 000
Modelo n.° 122NWV

GUÍA DE USO Y CUIDADO

LÁMPARA DE TOCADOR DE 3 LUCES
COLECCIÓN CARTERON

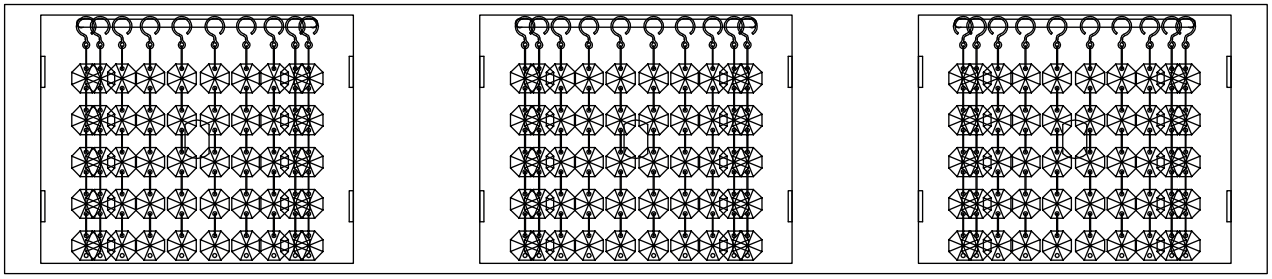

¿Tiene preguntas o problemas, o le faltan piezas? Antes de devolver a la tienda,
llame a Atención al Cliente de Home Decorators Collection
Lunes a viernes de 8:00 a.m. – 7:00 p.m., EST, y los sábados de 9:00 a.m. – 6:00 p.m., EST

1-800-986-3460

HOMEDEPOT.COM

11JUN18

GRACIAS

Apreciamos la confianza que ha depositado en Home Decorators Collection al comprar esta lámpara. Nos esforzamos continuamente para crear productos de calidad diseñados para mejorar su hogar. Visítenos en línea para ver nuestra línea comple ta de productos disponibles para sus necesidades de mejoramiento del hogar. ¡Gracias por elegir Home Decorators Collection!

Índice

Índice 2
Información de seguridad 2
Garantía 2
Antes de la instalación 3
Planificación de la instalación 3
Herramientas requeridas 3
Herraje incluido 3
Contenido del paquete 4
Instalación 5
Cuidado y limpieza 7
Resolución de problemas 7

Información de seguridad

1. Consulte a un electricista calificado si tiene alguna pregunta sobre temas eléctricos.

ADVERTENCIA: Corte la electricidad en la caja de fusibles principal (o la caja del disyuntor) antes de comenzar la instalación apagando el disyuntor o quitando el fusible.

ADVERTENCIA: Asegúrese de tener conductores de suministro con un mínimo de 90 °C (194 °F).

ADVERTENCIA: Inspeccione el aislamiento de los cables para ver si hay cortes, abrasiones o cobre expuesto que puedan haber ocurrido durante el envío. Si hay un defecto en los cables, no intente hacer la instalación. Por favor llame a nuestro equipo de servicio al cliente al 1-800-986-3460.

PRECAUCIÓN: Consulte a un electricista calificado para asegurarse de que sea correcto el conductor del circuito de derivación.

Garantía

GARANTÍA LIMITADA

El fabricante garantiza que esta lámpara estará libre de defectos en los materiales y mano de obra durante un período de tres (3) años a partir de la fecha de compra. Esta garantía aplica sólo al consumidor que hace la compra original y sólo a productos que se usan para servicio y uso normales. Si se encuentran defectos en este producto, la única obligación del fabricante, y su exclusivo remedio, es la reparación o reemplazo del producto, a criterio del fabricante, suponiendo que el producto no haya sido dañado debido al uso inadecuado, abuso, accidente, modificaciones, alteraciones, negligencia o mal manejo. Esta garantía se limita a cualquier costo de mano de obra/gastos involucrados en el reemplazo o reparación de dicho producto.

QUÉ ES LO QUE NO CUBRE

Esta garantía no se aplicará a ningún producto que se haya instalado, configurado o utilizado incorrectamente de cualquier forma que no esté de acuerdo con las instrucciones provistas con el producto. Esta garantía no se aplicará a una falla del producto como resultado de un accidente, mal uso, abuso, negligencia, alteración, instalación defectuosa o cualquier otra falla que no esté relacionada con mano de obra o material defectuoso. Esta garantía no aplicará al acabado de ninguna porción del producto, como puede ser la superficie y/o al deterioro por los factores climáticos, ya que esto se considera desgaste normal. El fabricante no garantiza la idoneidad para ningún propósito en particular y en especial renuncia a cualquier garantía expresa o implícita sobre ella, aparte de la garantía contenida en el presente documento. El fabricante renuncia específicamente a cualquier responsabilidad, y no será responsable de ningún daño o pérdida consecuente o incidental, incluidos los costos por mano de obra o gastos incurridos en el reemplazo o reparación de dicho producto.

Póngase en contacto con el Equipo de Servicio al Cliente al 1-800-986-3460 o visite www.HomeDepot.com

Antes de la instalación

PLANIFICACIÓN LA INSTALACIÓN

Antes de comenzar la instalación de su lámpara, extienda todas las piezas sobre una superficie limpia y plana. Inspeccione cada pieza para asegurarse de que no sufrió daños durante el envío. Conserve su recibo y estas instrucciones como comprobante de compra.

HERRAMIENTAS NECESARIAS

Destornillador Phillips

Destornillador plano

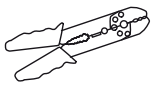

Cortador de alambre

Bombillas (40 Watt máx. bombilla G9 Xenón)

HERRAJES INCLUIDOS

NOTA: No se muestra el tamaño real de los herrajes.

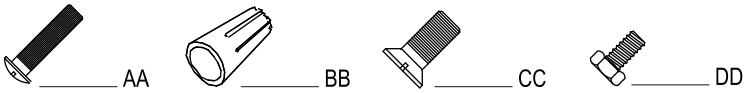

Pieza	Descriptión	Cantidad
AA	Tornillos de la caja eléctrica	2
BB	Tuercas para cable	3
CC	Tornillo maquinado	4
DD	Tornillo verde	1

Antes de la instalación (continuación)

CONTENIDO DEL PAQUETE

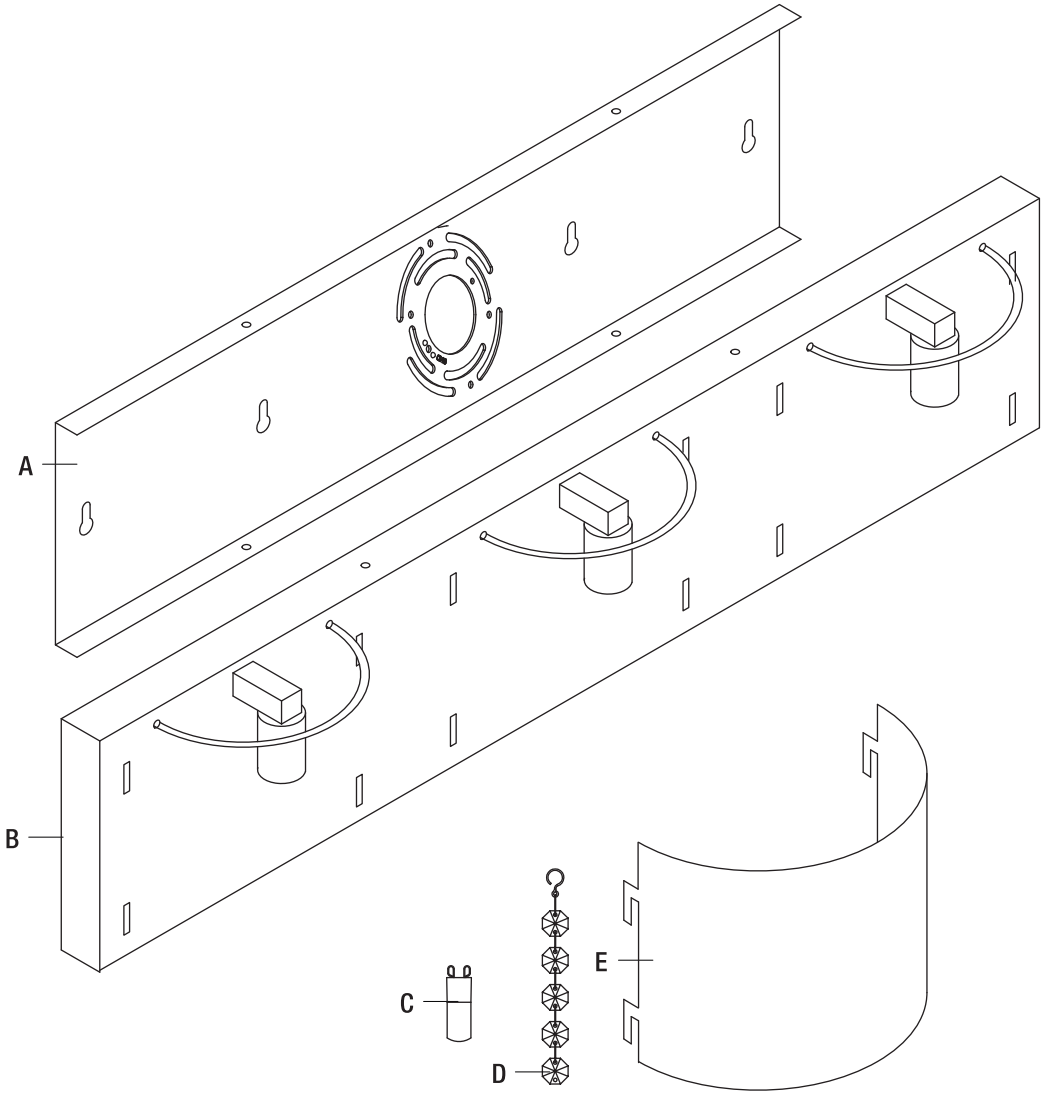

Pieza	Descriptión	Cantidad
A	Soporte de montaje	1
B	Placa de respaldo	1
C	Bombilla 40W G9 Xenón	3
D	Cadenas de cristal	30
E	Pantalla de metal	3

1 Instalación del soporte de montaje

NOTA: Algunas partes pueden estar preinstaladas y es posible que deban extraerse antes de la instalación.

- ☐ Fijar el soporte de montaje (A) en la caja del tomacorriente usando los tornillos de la caja del tomacorriente (AA).
- ☐ Asegúrese de que todos los cables del circuito de alimentación sobresalgan de la caja del tomacorriente.

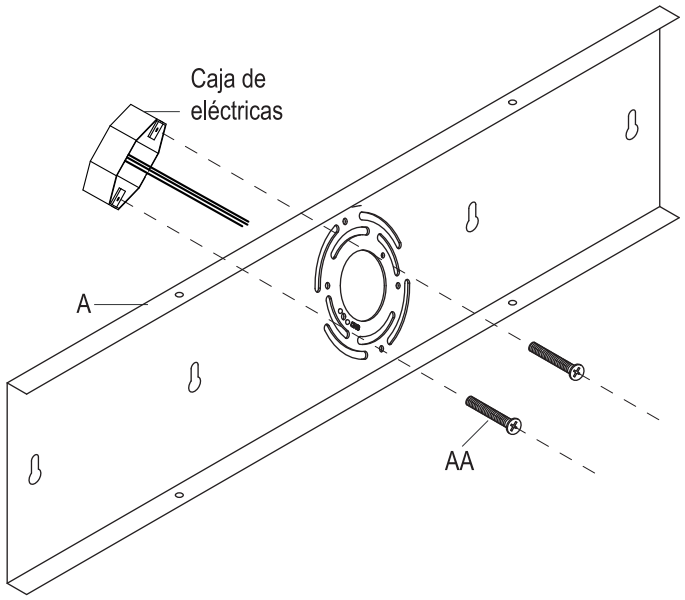

2 Conexiones eléctricas

NOTA: Si el circuito de suministro no tiene un cable de tierra, conecte el cable a tierra de la lámpara al soporte de montaje (A) con el tornillo verde (DD). Nunca conecte el cable de tierra a los cables de alimentación negro o blanco.

- ☐ Pelar 3/4 de pulgada (2cm) del aislamiento de los extremos del cable de la lámpara y de los cables del circuito de alimentación.
- ☐ Conecte el cable de tierra del circuito de alimentación (cable verde o de cobre desnudo) al cable de conexión a tierra de la lámpara y asegure la conexión con una tuerca para cables (BB).
- ☐ Torcer juntos los extremos pelados de los cables de la lámpara y de los cables del circuito de suministro: negro (L) con negro, y blanco (N) con blanco.
- ☐ Enrosque las tuercas para cables (BB), asegurando que los conductores ya no estén expuestos.
- ☐ Con cuidado, meta los cables conectados y las tuercas para cables (BB) en la caja del tomacorriente.

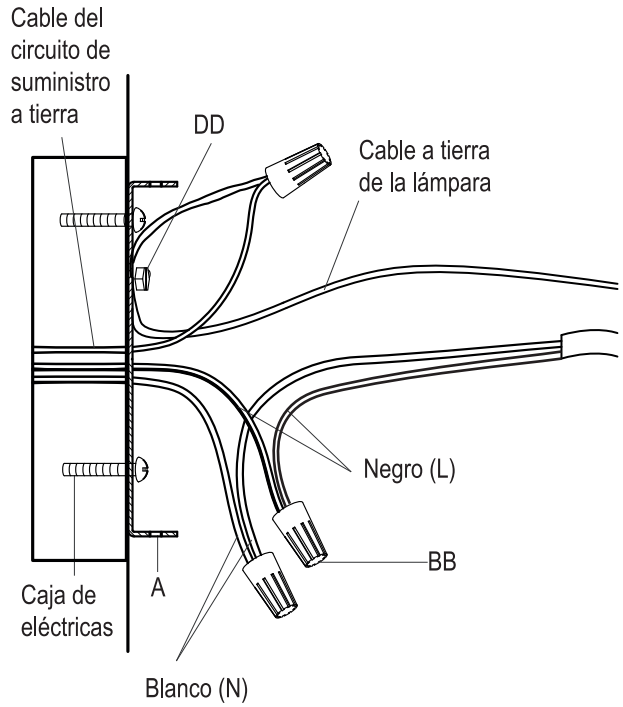

3 Instalación de la placa de respaldo

- □ Alinee los orificios de la placa de respaldo (B) con los orificios del soprte de montaje (A).
- □ Fije la placa de respaldo (B) atornillando los tornillos maquinados (CC) en el soporte de montaje (A).

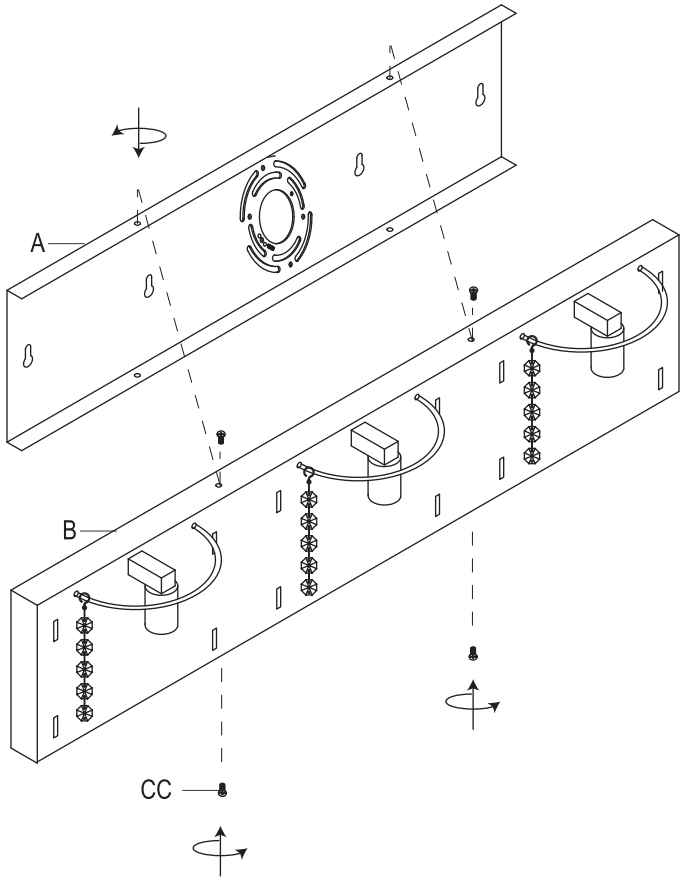

4 Instalación de las bombillas, cadenas de cristal strings, y pantallas

- □ Instale la bombilla. Sólo utilice bombillas del tipo especificado y del voltaje indicado o menor.
  - Esta lampara utiliza 40 Watts (máx.) bombillas G9 Xenón.
- □ Coloque las cadenas de cristal (D) para las muescas en la barra de metal.
- □ Deslice la pantalla de metal (E) a la placa de respaldo (B) y asegurar empujando hacia abajo.

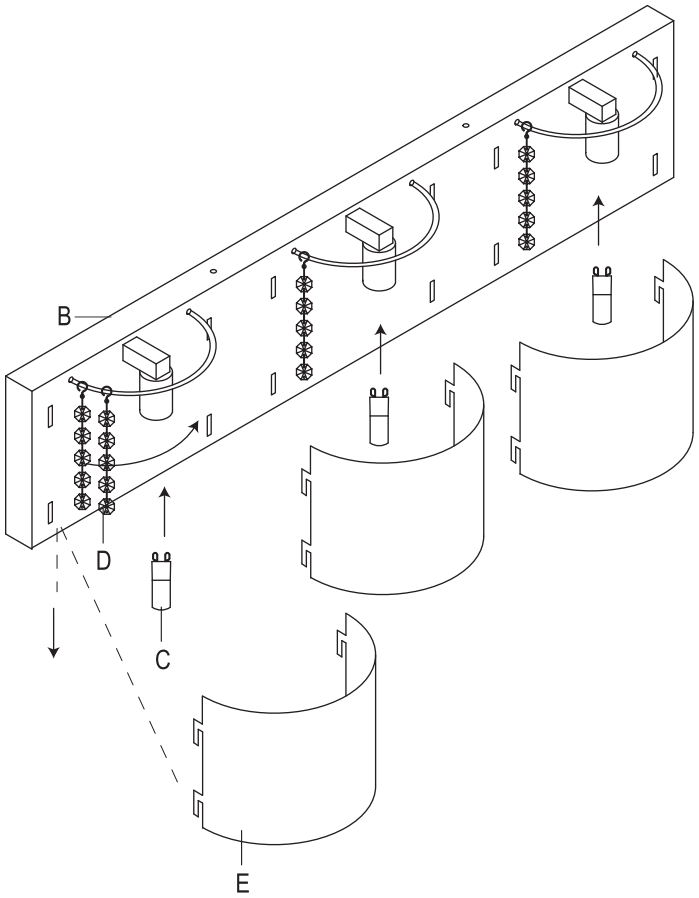

Cuidado y limpieza

Para limpiar la lámpara, hágalo con un paño suave y seco. No use limpiadores que contengan sustancias químicas, solventes o abrasivos agresivos.

Resolución de problemas

Problema	Causa posible	Acción correctiva
La bombilla no enciende.	La bombilla está fundida.	Reemplace la bombilla.
	El suministro de alimentación está apagado.	Verifique si la alimentación está encendida.
	Hay una falla en la conexión de los cables.	Revise el cableado.
	El interruptor de encendido/apagado de la pared está defectuoso.	Pruebe o reemplace el interruptor de encendido/apagado de la pared.
El fusible se funde o el disyuntor se dispara cuando se enciende la lámpara.	Un cable está expuesto.	Descontinuar el uso. Póngase en contacto con un electricista calificado o llame al Equipo de Servicio al Cliente al 1-800-986-3460.

HOME
DECORATORS
COLLECTION

¿Tiene preguntas o problemas, o le faltan piezas? Antes de devolver a la tienda,
llame a Atención al Cliente de Home Decorators Collection
Lunes a viernes de 8:00 a.m. – 7:00 p.m., EST, y los sábados de 9:00 a.m. – 6:00 p.m., EST

1-800-986-3460

HOMEDEPOT.COM

Guarde este manual para su uso futuro.