OPERATOR'S MANUAL

MANUEL D'UTILISATION
MANUAL DEL OPERADOR

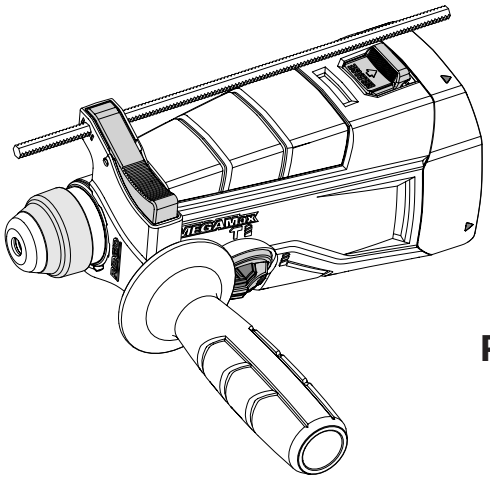

MEGAMax™ ROTARY HAMMER DRILL HEAD

TÊTE À PERCEUSE À PERCUSSION ROTATIVE MEGAMax™
CABEZAL DE TALADRO DE PERCUSIÓN ROTATORIO MEGAMax™

R86403

To register your RIDGID product, please visit: http://register.RIDGID.com

Pour enregistrer votre produit de RIDGID, s'il vous plaît la visite : http://register.RIDGID.com

Para registrar su producto de RIDGID, por favor visita: http://register.RIDGID.com

Use only with base model Series A
- Series A includes model R86400

Compatible uniquement avec le base modèle de série A
- Série A inclut modèle R86400

Utilizar sólo con el modelo base número serie A
- Serie A incluye modelo R86400

Includes: Rotary Hammer Drill Head, Auxiliary Handle, Depth Stop Rod, Operator's Manual

TABLE OF CONTENTS

****

- Rotary Hammer Safety Warnings.....2
- Symbols.....3
- Features.....3
- Assembly.....4
- Operation.....4-7
- Maintenance.....8
- Illustrations.....9-11
- Parts Ordering and Service.....Back page

WARNING:
To reduce the risk of injury, the user must read and understand the operator's manual before using this product.

SAVE THIS MANUAL FOR FUTURE REFERENCE

Inclut : Tête à perceuse à percussion rotative, poignée auxiliaire, tige de butée de profondeur, manuel d'utilisation

TABLE DES MATIÈRES

****

- Avertissements de sécurité relatifs percussion-rotative.....2
- Symboles.....3
- Caractéristiques.....3
- Assemblage.....4
- Utilisation.....4-7
- Entretien.....8
- Illustrations.....9-11
- Commande de pièces et dépannage.....Page arrière

AVERTISSEMENT :
Pour réduire les risques de blessures, l'utilisateur doit lire et veiller à bien comprendre le manuel d'utilisation avant d'utiliser ce produit.

CONSERVER CE MANUEL POUR FUTURE RÉFÉRENCE

Incluye: Cabezal de percusión rotatorio, mango auxiliar, barra limitadora de profundidad, manual del operador

ÍNDICE DE CONTENIDO

****

- Advertencias de seguridad de percusion rotatorio.....2
- Símbolos.....3
- Características.....3
- Armado.....4
- Funcionamiento.....4-7
- Mantenimiento.....8
- Ilustraciones.....9-11
- Pedidos de piezas y servicio.....Pág. posterior

ADVERTENCIA:
Para reducir el riesgo de lesiones, el usuario debe leer y comprender el manual del operador antes de usar este producto.

GUARDE ESTE MANUAL PARA FUTURAS CONSULTAS

ROTARY HAMMER SAFETY WARNINGS

- **Wear ear protectors.** Exposure to noise can cause hearing loss.
- **Use auxiliary handle(s), if supplied with the tool.** Loss of control can cause personal injury.
- **Hold the power tool by insulated gripping surfaces, when performing an operation where the cutting accessory may contact hidden wiring.** Cutting accessory contacting a “live” wire may make exposed metal parts of the power tool “live” and could give the operator an electric shock.
- **Know your power tool. Read operator’s manual carefully. Learn its applications and limitations, as well as the specific potential hazards related to this power tool.** Following this rule will reduce the risk of electric shock, fire, or serious injury.
- **Always wear eye protection with side shields marked to comply with ANSI Z87.1 when assembling parts, operating the tool, or performing maintenance.** Following this rule will reduce the risk of serious personal injury.
- **Protect your lungs. Wear a face or dust mask if the operation is dusty.** Following this rule will reduce the risk of serious personal injury.
- **Protect your hearing. Wear hearing protection during extended periods of operation.** Following this rule will reduce the risk of serious personal injury.
- **Battery tools do not have to be plugged into an electrical outlet; therefore, they are always in operating condition. Be aware of possible hazards when not using your battery tool or when changing accessories.** Following this rule will reduce the risk of electric shock, fire, or serious personal injury.
- **Do not place battery tools or their batteries near fire or heat.** This will reduce the risk of explosion and possibly injury.
- **Do not crush, drop or damage battery pack. Do not use a battery pack or charger that has been dropped or received a sharp blow.** A damaged battery is subject to explosion. Properly dispose of a dropped or damaged battery immediately.
- **Batteries can explode in the presence of a source of ignition, such as a pilot light.** To reduce the risk of serious personal injury, never use any cordless product in the presence of open flame. An exploded battery can propel debris and chemicals. If exposed, flush with water immediately.
- **Do not charge battery tool in a damp or wet location.** Following this rule will reduce the risk of electric shock.
- **For best results, your battery tool should be charged in a location where the temperature is more than 50°F but less than 100°F.** To reduce the risk of serious personal injury, do not store outside or in vehicles.
- **Under extreme usage or temperature conditions, battery leakage may occur. If liquid comes in contact with your skin, wash immediately with soap and water. If liquid gets into your eyes, flush them with clean water for at least 10 minutes, then seek immediate medical attention.** Following this rule will reduce the risk of serious personal injury.
- **Save these instructions.** Refer to them frequently and use them to instruct others who may use this tool. If you loan someone this tool, loan them these instructions also.

SYMBOLS

The following signal words and meanings are intended to explain the levels of risk associated with this product.

SYMBOL	SIGNAL	MEANING
⚠	**DANGER:**	Indicates a hazardous situation, which, if not avoided, will result in death or serious injury.
⚠	**WARNING:**	Indicates a hazardous situation, which, if not avoided, could result in death or serious injury.
⚠	**CAUTION:**	Indicates a hazardous situation, that, if not avoided, may result in minor or moderate injury.
	***NOTICE*:**	(Without Safety Alert Symbol) Indicates information considered important, but not related to a potential injury (e.g. messages relating to property damage).

Some of the following symbols may be used on this product. Please study them and learn their meaning. Proper interpretation of these symbols will allow you to operate the product better and safer.

SYMBOL	NAME	DESIGNATION/EXPLANATION
⚠	Safety Alert	Indicates a potential personal injury hazard.
	Read Operator's Manual	To reduce the risk of injury, user must read and understand operator's manual before using this product.
	Eye and Hearing Protection	Always wear eye protection with side shields marked to comply with ANSI Z87.1 as well as hearing protection.
	Wet Conditions Alert	Do not expose to rain or use in damp locations.
V	Volts	Voltage
min	Minutes	Time
⎓	Direct Current	Type or a characteristic of current
n_o	No Load Speed	Rotational speed, at no load
.../min	Per Minute	Revolutions, strokes, surface speed, orbits etc., per minute

FEATURES

PRODUCT SPECIFICATIONS

Chuck ..... SDS Plus
No Load Speed ..... 0-1,400 r/min. (RPM)
Impact Rate ..... 0-5,000 BPM

ASSEMBLY

WARNING:
If any parts are damaged or missing do not operate this product until the parts are replaced. Use of this product with damaged or missing parts could result in serious personal injury.

WARNING:
Do not attempt to modify this product or create accessories not recommended for use with this product. Any such alteration or modification is misuse and could result in a hazardous condition leading to possible serious personal injury.

If any parts are damaged or missing, please call 1-866-539-1710 for assistance.

OPERATION

WARNING:
Do not allow familiarity with this product to make you careless. Remember that a careless fraction of a second is sufficient to inflict serious injury.

WARNING:
Always remove battery pack from the tool when you are assembling parts, making adjustments, cleaning, or when not in use. Removing battery pack will prevent accidental starting that could cause serious personal injury.

WARNING:
Always wear eye protection with side shields marked to comply with ANSI Z87.1, in addition to hearing protection. Failure to do so could result in objects being thrown into your eyes and other possible serious injuries.

WARNING:
Do not use any attachments or accessories not recommended by the manufacturer of this product. The use of attachments or accessories not recommended can result in serious personal injury.

APPLICATIONS

This product is intended for the purposes listed below:

- Drilling in all types of aggregate products (brick, concrete, concrete block, stone and other aggregates)
- Light duty chiseling on tile, masonry, or concrete

You may use this product with the chuck adaptor (not included) for the purposes listed below:

- Drilling in all types of wood products (lumber, plywood, paneling, composition board and hard board)
- Drilling in ceramics, plastics, fiberglass, and laminates
- Drilling in metals
- Hammer drilling in concrete, brick, or other masonry

INSTALLING/REMOVING THE ROTARY HAMMER DRILL HEAD

See Figure 1, page 9.

To install:

- Set the direction of rotation selector on the power base in the **OFF** (center lock) position to lock the switch trigger, then remove the battery pack. *See figure 5.*
- Align one of the arrows on the rotary hammer drill head with the arrow on the power base. Push together, then twist the power base until the latches click into position and the arrow on the rotary hammer drill head is aligned with the lock icon on the power base. Pull on the head to make sure it is securely installed before operation.

  NOTE: The head can be installed at 90° angles to best suit your application needs.
- Reinstall the battery pack in the power base. The Ready LED on the power base will flash green while the head is evaluated, then turn solid green and emit a trilling tone when the tool is ready to use.

  NOTE: If any other LED appears or tone is heard, refer to the power base operator's manual for further details.

To remove:

- Pull the release tab toward the power base with one hand and rotate the power base with the other hand. When the arrow on the rotary hammer drill head aligns with the arrow on the power base, pull the head away from the base to separate.

INSTALLING THE AUXILIARY HANDLE ASSEMBLY

See Figures 2 - 3, page 9.

An auxiliary handle is packed with the tool for ease of operation and to help prevent loss of control. The handle can be mounted for either left or right hand use.

- Set the direction of rotation selector on the power base in the **OFF** (center lock) position to lock the switch trigger, then remove the battery pack. *See figure 5.*
- Loosen the handle assembly by turning the handle counterclockwise.

- Slide the auxiliary handle assembly onto the hammer drill in the desired operating position (right or left side of the drill).
- Securely tighten by turning the auxiliary handle clockwise.

NOTE: Be sure the auxiliary handle is securely tightened.

ADJUSTING THE DEPTH STOP ROD

See Figure 4, page 9.

The depth stop rod helps control the depth of drilled holes.

To adjust the depth stop rod:

- Set the direction of rotation selector on the power base in the **OFF** (center lock) position to lock the switch trigger, then remove the battery pack. *See figure 5.*
- Press the depth stop rod release lever.
- Adjust the depth stop rod so that the drill bit extends beyond the end of the rod to the required drilling depth.
- Release the depth stop rod release lever.

NOTE: When properly installed, the teeth on the depth stop rod should be aligned with the teeth indicator on the depth stop rod holder.

OVERLOAD PROTECTION

If the tool is forced or is overloaded, the power base will automatically shut off, you will hear Tone 1 (three fast, high-pitched beeps), and the Ready LED will flash red. To reset the tool, release the trigger, then resume operation. **Do not force the tool.**

HIGH TEMPERATURE PROTECTION

If the tool or battery overheats, the tool will automatically shut off, you will hear Tone 1 (three fast, high-pitched beeps), and the Ready LED will light solid red. The Ready LED will turn green when the tool is cool and ready to resume operation. If the trigger is pulled before the tool has sufficiently cooled the Ready LED will flash red and you will hear Tone 1 (three fast, high-pitched beeps).

VARIABLE SPEED SWITCH TRIGGER

See Figure 5, page 10.

When connected to this rotary hammer drill head, the variable speed switch trigger on the power base delivers higher speed with increased trigger pressure and lower speed with decreased trigger pressure.

To turn the hammer drill **ON**, depress the switch trigger. To turn it **OFF**, release the switch trigger and allow the chuck to come to a complete stop.

NOTE: A whistling or ringing noise coming from the switch during use is a normal part of the switch function.

NOTE: Running at low speeds under constant usage may cause the drill to become overheated. If this occurs, cool the drill by running it without a load and at full speed.

TRIGGER LOCK-ON FEATURE

See Figure 5, page 10.

This tool is equipped with a trigger lock-on feature, which is convenient for continuous chiseling over extended periods of time.

NOTE: The rotary hammer drill must be in **Chisel Only Mode** to use the trigger lock-on feature.

To lock-on:

- Press the mode selector release button and rotate the mode selector to the **Chisel Only Mode**. *See figure 8.*

  NOTE: The lock-on LED will illuminate orange to indicate the trigger lock-on feature is available.
- Depress the switch trigger and allow the tool to reach your desired speed.
- Push and release the multifunction button, located above the trigger.

  NOTE: The lock-on LED will illuminate green to indicate the trigger lock-on feature has been engaged.
- Release the switch trigger and the tool will continue running at your desired speed.

  NOTE: When the trigger lock-on feature is engaged, the tool will stop briefly and then return to your desired speed. This is normal and does not indicate a problem.
- **To release the lock**, depress and release the switch trigger.

DIRECTION OF ROTATION SELECTOR (FORWARD/REVERSE/CENTER LOCK)

See Figure 5, page 10.

Set the direction of rotation selector in the **OFF** (center lock) position to lock the switch trigger and help prevent accidental starting when not in use.

Position the direction of rotation selector to the left of the switch trigger for forward drilling. Position the selector to the right of the switch trigger to reverse the direction.

NOTE: The hammer drill will not run unless the direction of rotation selector is pushed fully to the left or right.

NOTICE:

To prevent gear damage, always allow the chuck to come to a complete stop before changing the direction of rotation.

WARNING:

Battery tools are always in operating condition. Lock the switch when not in use or carrying at your side, when installing or removing the battery pack, and when installing or removing bits.

OPERATION

INSTALLING AND REMOVING SDS-PLUS BITS

See Figure 6, page 10.

This tool is equipped with an SDS-Plus connection system. Only use bits designed for use with the SDS-Plus connection system.

To install bits:

- Set the direction of rotation selector on the power base in the **OFF** (center lock) position to lock the switch trigger, then remove the battery pack. *See figure 5.*
- Insert the bit into the chuck.
- Rotate the bit while pushing it until it is inserted as far as possible into the chuck.
- Pull on the bit to make sure it has locked into place.

To remove bits from the SDS-Plus System:

- Pull back the clamp collar and remove the bit.

NOTE: When hammer drilling, use only bits with hardened metal and SDS-Plus shaft.

CHUCK ADAPTOR (NOT INCLUDED)

See Figure 7, page 10.

For drilling in metal, wood, and plastic with non-SDS-Plus drill bits, a chuck adaptor must be used.

NOTE: Use with **Rotational Drilling Mode** only. Rotary hammer mode will damage the tool's mechanism when used for fastening or drilling with non-SDS-Plus bits.

BREAK-IN AND COLD STARTS

A new hammer drill may require up to five hours of operation for break-in. When stored for long periods or in low temperatures, a warm-up period of a few seconds to a couple of minutes may be required in hammer mode.

INTERNAL CLUTCH

The hammer drill features an internal clutch that is preset to allow a sufficient amount of force for most drilling operations. It may slip when the bit binds in the hole or the tool is overloaded. Be aware that an instant before the clutch slips, a torque reaction can occur allowing the hammer drill body to twist in the opposite direction of the turning bit. The clutch will automatically reset when the binding force of the bit is removed.

NOTE: It is normal during the drilling process for the bit to momentarily stop rotating when the clutch is slipping. Continued drilling will not damage the tool.

MODE SELECTOR

See Figure 8, page 10.

The mode selector gives the operator four options. Select the desired mode by pressing the mode selector release button and rotating the mode selector.

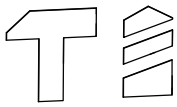	**Rotary Hammer Mode** Hammering action plus drill bit rotation. Use for hammer drilling.
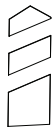	**Rotational Drilling Mode** Drill bit rotation only; no hammering action. Use for drilling and other heavy duty applications.
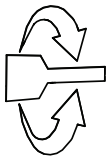	**Chisel Adjust Mode** Position allows the user to rotate the bit to the optimum position for chiseling applications. Switch to **Chisel Only Mode** to operate.
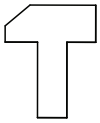	**Chisel Only Mode** Hammering action only for chipping concrete, tile, and masonry.

DRILLING/CHISELING

- Check the direction of rotation selector for the correct setting (forward or reverse).
- Secure the workpiece in a vise or with clamps to keep it from turning as the bit rotates.
- Hold the tool firmly and place the bit at the starting point of the workpiece.

WARNING:

Do not drive a screw where there is likely to be hidden wiring behind the surface. Contact with a "live" wire will make exposed metal parts of the tool "live" and possibly shock the operator. If you must drive a screw where hidden wire may be present, always hold tool by insulated gripping surfaces (handle) when performing the operation to prevent a shock to the operator.

- Depress the switch trigger to start the tool.
- Move the bit into the workpiece, applying only enough pressure to keep the bit cutting. Do not force the tool or apply side pressure to elongate a hole. Let the tool do the work.

WARNING:

Be prepared for binding at bit breakthrough. When these situations occur, the tool has a tendency to grab and kick opposite to the direction of rotation and could cause loss of control when breaking through material. If not prepared, this loss of control can result in possible serious injury.

- When drilling hard, smooth surfaces, use a center punch to mark the desired hole location. This will prevent the bit from slipping off-center as the hole is started.
- If the bit jams in the workpiece or if the tool stalls, stop the tool immediately. Remove the bit from the workpiece and determine the reason for jamming.

NOTE: This tool has an electric brake. When the switch trigger is released, the chuck stops turning. When the brake is functioning properly, sparks will be visible through the vent slots on the housing. This is normal and is the action of the brake.

NOTICE:

During extended periods of use, it is possible that lubrication may leak from the gearbox. This is a normal occurrence and does not indicate a problem with the tool. Avoid placing the tool on an unprotected surface to avoid possible property damage.

MASONRY DRILLING

See Figure 9, page 11.

For maximum performance, use carbide-tipped masonry impact bits when drilling holes in brick, tile, concrete, etc.

- Select **Rotary Hammer Mode**.
- Apply light pressure and medium speed for best results in brick.
- Apply additional pressure for hard materials such as concrete.
- When drilling holes in tile, practice on a scrap piece to determine the best speed and pressure. Begin drilling at a very low speed to prevent the bit from slipping off the starting point.

WOOD AND METAL DRILLING

For maximum performance, use high speed steel bits for wood or metal drilling. Select **Rotational Drilling Mode**. Begin drilling at a very low speed to prevent the bit from slipping off the starting point.

NOTICE:

When using the tool, do not apply too much pressure. Too much pressure will place unnecessary load on the motor.

WOOD DRILLING

- Select **Rotational Drilling Mode**.
- Increase the speed as the bit bites into the material.
- When drilling through holes, place a block of wood behind the workpiece to prevent ragged or splintered edges on the back side of the hole.

METAL AND STEEL DRILLING

- Select **Rotational Drilling Mode**.
- Use a light oil on the drill bit to keep it from overheating. The oil will prolong the life of the bit and increase the drilling action.
- Maintain a speed and pressure which allows cutting without overheating the bit. Applying too much pressure will:
  - Overheat the tool;
  - Wear the bearings;
  - Bend or burn bits; and
  - Produce off-center or irregular-shaped holes.
- When drilling large holes in metal, start with a small bit, then finish with a larger bit.

CHISELING

See Figure 10, page 11.

- Select **Chisel Only Mode**.
- Position the tip of the chisel at the point where chiseling is to begin.
- Apply light pressure and medium speed for best results in brick or tile. Apply additional pressure for hard materials such as concrete.

  NOTE: For extended use, engage the trigger lock-on feature as described earlier in the manual.
- Selecting **Chisel Adjust Mode** allows the bit to rotate freely to the best operating position for your chiseling application.

NOTE: MAINTENANCE INFORMATION BEGINS ON PAGE 8 AFTER FRENCH AND SPANISH LANGUAGE SECTIONS. ILLUSTRATIONS START ON PAGE 9.

This product has a 90-Day Satisfaction Guarantee Policy, as well as a Three-year Limited Warranty. For Warranty and Policy details, please go to www.RIDGID.com or call (toll free) 1-866-539-1710.

AVERTISSEMENTS DE SÉCURITÉ RELATIFS PERCUSSION-ROTATIVE

- **Porter des protecteurs d'oreilles.** L'exposition au bruit peut entraîner une perte auditive.
- **Utiliser les poignées auxiliaires, si elles sont fournies avec l'outil.** La perte de contrôle peut causer des blessures.
- **Lorsque l'outil est utilisé pour un travail risquant de le mettre en contact avec des fils électriques cachés, le tenir par les surfaces de prise isolées.** Le contact d'un accessoire de coupe avec un fil sous tension « électrifie » les pièces métalliques exposées de l'outil et peut électrocuter l'utilisateur.
- **Apprendre à connaître l'outil. Lire attentivement le manuel d'utilisation. Apprendre les applications et les limites de l'outil, ainsi que les risques spécifiques relatifs à son utilisation.** Le respect de cette consigne réduira les risques d'incendie, de choc électrique et de blessures graves.
- **Toujours porter une protection oculaire munie d'écrans latéraux certifiée conforme à la norme ANSI Z87.1 lors du montage des pièces, du fonctionnement de l'outil ou au moment de l'entretien.** Le respect de cette règle réduira les risques de blessures graves.
- **Protection respiratoire. Porter un masque facial ou un masque antipoussière si le travail produit de la poussière.** Le respect de cette consigne réduira les risques de blessures graves.
- **Protection auditive. Porter une protection auditive lors de l'utilisation prolongée.** Le respect de cette règle réduira les risques de blessures graves.
- **Les outils fonctionnant sur piles n'ayant pas besoin d'être branchés sur une prise secteur, ils sont toujours en état de fonctionnement. Tenir compte des dangers possibles lorsque l'outil n'est pas en usage et lors du remplacement des piles.** Le respect de cette consigne réduira les risques d'incendie, de choc électrique et de blessures graves.
- **Ne pas placer les outils électriques sans fil ou leurs piles à proximité de flammes ou d'une source de chaleur.** Ceci réduira les risques d'explosion et de blessures.
- **Ne pas écraser, faire tomber ou endommager le bloc-piles. Ne jamais utiliser un bloc-piles ou un chargeur qui est tombé, a été écrasé, a reçu un choc violent ou a été endommagé de quelque façon que ce soit.** Une pile endommagée risque d'exploser. Éliminer immédiatement toute pile endommagée, selon une méthode appropriée.
- **Les piles peuvent exploser en présence d'une source d'allumage, telle qu'une veilleuse.** Pour réduire les risques de blessures graves, ne jamais utiliser un appareil sans fil, quel qu'il soit, en présence d'une flamme vive. En explosant, une pile peut projeter des débris et des produits chimiques. En cas d'exposition, rincer immédiatement les parties atteintes avec de l'eau.
- **Ne pas recharger un outil fonctionnant sur piles dans un endroit humide ou mouillé.** Le respect de cette règle réduira les risques de choc électrique.
- **Pour un résultat optimal, le piles de l'outil doivent être rechargées dans un local où la température est de 10 à 38 °C (50 à 100°F).** Ne pas ranger l'outil à l'extérieur ou dans un véhicule.
- **Si l'outil est utilisé de façon intensive ou sous des températures extrêmes, des fuites de pile peuvent se produire. En cas de contact du liquide avec la peau, rincer immédiatement la partie atteinte avec de l'eau. En cas d'éclaboussure dans les yeux, les rincer à l'eau fraîche pendant au moins 10 minutes, puis contacter immédiatement un médecin.** Le respect de cette règle réduira les risques de blessures graves.
- **Conserver ces instructions.** Les consulter fréquemment et les utiliser pour instruire les autres utilisateurs éventuels. Si cet outil est prêté, il doit être accompagné de ces instructions.

SYMBOLES

Les termes de mise en garde suivants et leur signification ont pour but d'expliquer le degré de risques associé à l'utilisation de ce produit.

SYMBOLE	SIGNAL	SIGNIFICATION
⚠	**DANGER :**	Indique une situation dangereuse qui, si elle n'est pas évitée, aura pour conséquences des blessures graves ou mortelles.
⚠	**AVERTISSEMENT :**	Indique une situation dangereuse qui, si elle n'est pas évitée, pourrait entraîner des blessures graves ou mortelles.
⚠	**ATTENTION :**	Indique une situation dangereuse qui, si elle n'est pas évitée, pourraît entraîner des blessures légères ou de gravité modérée.
	AVIS :	(Sans symbole d'alerte de sécurité) Indique les informations jugées importantes sans toutefois représenter un risque de blessure (ex. : messages concernant les dommages matériels).

Certains des symboles ci-dessous peuvent être utilisés sur produit. Veiller à les étudier et à apprendre leur signification. Une interprétation correcte de ces symboles permettra d'utiliser produit plus efficacement et de réduire les risques.

SYMBOLE	NOM	DÉSIGNATION / EXPLICATION
⚠	Symbole d'alerte de sécurité	Indique un risque de blessure potentiel.
	Lire le manuel d'utilisation	Pour réduire les risques de blessures, l'utilisateur doit lire et veiller à bien comprendre le manuel d'utilisation avant d'utiliser ce produit.
	Protection oculaire et auditive	Toujours porter une protection oculaire munie d'écrans latéraux certifiée conforme à la norme ANSI Z87.1, ainsi qu'une protection auditive lors de l'utilisation de cet outil.
	Avertissement concernant l'humidité	Ne pas exposer à la pluie ou l'humidité.
V	Volts	Tension
min	Minutes	Temps
⎓	Courant continu	Type ou caractéristique du courant
n_o	Vitesse à vide	Vitesse de rotation à vide
.../min	Par minute	Tours, coups, vitesse périphérique, orbites, etc., par minute

CARACTÉRISTIQUES

FICHE TECHNIQUE

Mandrin ..... SDS-Plus
Vitesse à vide ..... 0 à 1 400 r/min (RPM)
Taux d'impact ..... 0 à 5 000 cpm

ASSEMBLAGE

AVERTISSEMENT :
Si des pièces manquent ou sont endommagées, ne pas utiliser ce produit avant qu'elles aient été remplacées. Le fait d'utiliser ce produit même s'il contient des pièces endommagées ou s'il lui manque des pièces peut entraîner des blessures graves.

AVERTISSEMENT :
Ne pas essayer de modifier cet outil ou de créer des pièces ou accessoires non recommandés. De telles altérations ou modifications sont considérées comme un usage abusif et peuvent créer des conditions dangereuses, risquant d'entraîner des blessures graves.

Si des pièces manquent ou sont endommagées, veuillez appeler au 1-866-539-1710 pour obtenir de l'aide.

UTILISATION

AVERTISSEMENT :
Ne pas laisser la familiarité avec l'outil faire oublier la prudence. Ne pas oublier qu'une fraction de seconde d'inattention peut entraîner des blessures graves.

AVERTISSEMENT :
Toujours retirer la bloc-pile de l'outil au moment d'assembler des pièces, d'effectuer des réglages et de procéder au nettoyage, ou lorsque l'outil n'est pas utilisé. Si cette précaution n'est pas prise, des objets peuvent être projetés dans les yeux et causer des lésions graves.

AVERTISSEMENT :
Toujours porter une protection oculaire munie d'écrans latéraux certifiée conforme à la norme ANSI Z87.1, ainsi qu'une protection auditive. Si cette précaution n'est pas prise, des objets peuvent être projetés dans les yeux et d'autres lésions graves.

AVERTISSEMENT :
Ne pas utiliser des pièces ou accessoires non recommandés pour cet outil. L'utilisation de pièces et accessoires non recommandés peut entraîner des blessures graves.

APPLICATIONS

Ce produit est conçu pour les tâches énumérées ci-dessous :

- Percer des trous dans tous les types de produits (brique, béton, parpaings, pierre et autres agrégats)
- Service léger ciselage dans le béton, la brique et autres pièces de maçonnerie.

Il est possible d'utiliser ce produit avec l'adaptateur de mandrin (non compris) pour les tâches énumérées ci-dessous :

- Perçage de produits du bois (bois d'oeuvre, contreplaqué, lambris, aggloméré et bois dur)
- Perçage de la céramique, du plastique, de la fibre de verre et des matériaux laminés
- Perçage du métal
- Perçage en mode de percussion dans le béton, la brique et autres pièces de maçonnerie.

INSTALLER/RETIRER LA TÊTE À PERCEUSE À PERCUSSION ROTATIVE

Voir la figure 1, page 9.

Pour installer :

- Placer le sélecteur de sens de rotation de la base pour entraînement en position **ARRÊT** (verrou central) pour verrouiller la gâchette, puis retirer le bloc-piles. *Voir Figure 5.*
- Aligner une des flèches de la tête à perceuse à percussion rotative avec la flèche de la base pour entraînement. Pousser ensemble, puis tourner la base pour entraînement jusqu'à ce que les verrous s'enclenchent et que la flèche de la tête à perceuse à percussion rotative soit alignée avec l'icône de verrou de la base pour entraînement. Tirer sur la tête pour s'assurer qu'elle est fixée solidement avant de commencer l'opération.

  NOTE : La tête peut être installée à un angle de 90° pour mieux s'adapter à vos besoins.
- Réinstaller le bloc-piles dans la base pour entraînement. L'ampoule DEL Ready (prêt) sur la base pour entraînement clignotera en vert pendant l'évaluation de la tête, puis restera allumée en vert et émettra un son strident pour indiquer que l'outil est prêt à être utilisé.

  NOTE : Si une autre DEL apparaît ou que vous entendez un autre son, consulter le guide d'utilisateur de la base pour entraînement pour savoir ce qu'ils signifient.

Pour retirer :

- Tirer sur la languette de libération vers la base pour entraînement d'une main et tourner la base pour entraînement de l'autre. Lorsque la flèche de la tête à perceuse à percussion rotative s'aligne avec celle sur la base pour entraînement, tirer la tête pour la séparer de la base.

INSTALLATION DE POIGNÉE AUXILIAIRE

Voir les figures 2 et 3, page 9.

Cette l'outil est équipée d'une poignée auxiliaire pour faciliter le travail et empêcher la perte du contrôle. La poignée peut être installée d'un côté ou de l'autre de la perceuse pour l'utilisation à main droite ou à main gauche.

- Placer le sélecteur de sens de rotation de la base pour entraînement en position **ARRÊT** (verrou central) pour verrouiller la gâchette, puis retirer le bloc-piles. *Voir Figure 5.*
- Desserrer la poignée en la tournant dans le sens inverse des aiguilles d'une montre.
- Glisser la poignée auxiliaire sur la perceuse à percussion dans la position de fonctionnement désirée, du côté gauche ou du côté droit.
- Resserrer bien la poignée en la tournant dans le sens horaire.

NOTE : S'assurer que la poignée auxiliaire est bien serrée.

RÉGLAGE DE LA TIGE DE BUTÉE DE PROFONDEUR

Voir la figure 4, page 9.

La tige de butée permet de contrôler la profondeur de perçage.

Pour régler la butée de profondeur :

- Placer le sélecteur de sens de rotation de la base pour entraînement en position **ARRÊT** (verrou central) pour verrouiller la gâchette, puis retirer le bloc-piles. *Voir Figure 5.*
- Appuyer sur le levier de dégagement de la tige de butée de profondeur.
- Ajuster la tige de butée de profondeur de façon à ce que le foret dépasse son extrémité de la longueur correspondant à la profondeur de perçage désirée.
- Relâcher le levier de dégagement de la tige de butée de profondeur.

NOTE : Si l'installation est correcte, les dents doivent être alignées à l'indicateur de dent sur le collier de la tige de butée de profondeur.

PROTECTION CONTRE LES SURCHARGES INTÉGRÉ

La base pour entraînement arrêtera automatiquement l'outil s'il est forcé ou lors d'une surcharge, vous entendrez Son 1 (trois bips rapides, aigus) et le voyant DEL « Ready » (Prêt) clignotera en rouge. Pour redémarrer l'outil, relâcher la gâchette, puis reprendre le travail. **Ne pas forcer l'outil.**

PROTECTION CONTRE LES HAUTES TEMPÉRATURES

Si l'outil ou la pile surchauffent, l'outil s'arrête automatiquement, vous entendrez Son 1 (trois bips rapides, aigus) et le voyant DEL « Ready » (Prêt) s'allumera en rouge continu. La DEL Ready (prêt) deviendra verte lorsque l'outil aura refroidi et sera prêt à recommencer à travailler. Si on active la gâchette avant que l'outil ait refroidi suffisamment, la DEL Ready clignotera en rouge et le son 1 (trois bips rapides et aigus) retentira.

GÂCHETTE À VARIATION DE VITESSE

Voir la figure 5, page 10.

Lorsqu'on connecte cette tête à perceuse à percussion rotative, la gâchette de vitesse variable de la base pour entraînement livre une vitesse accrue avec une plus grande pression sur la gâchette, et une vitesse diminuée avec une moins grande pression.

Pour mettre la perceuse à percussion **EN MARCHE**, appuyer sur la gâchette. Pour **ÉTEINDRE** la perceuse à percussion, relâcher la gâchette et laisser le mandrin parvenir à l'arrêt complet.

NOTE : Un bruit de sifflement ou de tintement provenant de la gâchette pendant l'utilisation est une situation normale pour cet interrupteur.

NOTE : L'utilisation de la perceuse à faible vitesse de façon continue peut entraîner une surchauffe. Si la perceuse surchauffe, la refroidir en la laissant tourner à vide et à la vitesse maximum.

FONCTION DE VERROUILLAGE DE GÂCHETTE

Voir la figure 5, page 10.

Cet outil doté d'une fonction de verrouillage de gâchette, qui est pratique pour une utilisation manuelle continue sur une longue période.

NOTE : La perceuse à percussion rotative doit être en **Mode de ciselage seulement** pour utiliser la caractéristique de verrouillage de gâchette.

Verrouillage :

- Appuyer sur le bouton de libération du sélecteur de mode et tourner le sélecteur de mode en position **Mode de ciselage seulement.** *Voir Figure 8.*

  NOTE : La DEL indiquant le verrouillage s'allumera en orange pour indiquer que la fonction de verrouillage de gâchette est disponible.
- Appuyer sur la gâchette et permettre à l'outil d'atteindre la vitesse désirée.
- Appuyer sur le bouton multifonctionnel et le relâcher, situé au-dessus du gâchette.

  NOTE : La DEL indiquant le verrouillage s'allumera en vert pour indiquer que la fonction de verrouillage de gâchette a été sélectionnée.
- Relâcher la gâchette, et l'outil continuera de rouler à la vitesse désirée.

  NOTE : Lorsque la fonction de verrouillage est activée, l'outil s'arrêtera brièvement et reprendra la vitesse désirée. Ceci est normal et n'indique pas la présence d'un problème.
- **Pour désengager le verrouillage**, appuyer sur la gâchette, puis la relâcher.

SÉLECTEUR DE SENS DE ROTATION

(AVANT/ARRIÈRE/POSITION CENTRALE VERROUILLÉE)

Voir la figure 5, page 10.

Régler le sélecteur de sens de rotation à la position **OFF** (position centrale verrouillée) pour verrouiller la gâchette pour réduire la possibilité d'un démarrage accidentel lorsque l'appareil n'est pas utilisé.

Positionner le sélecteur de sens de rotation du côté gauche de la gâchette pour pouvoir percer vers l'avant. Positionner le sélecteur de sens de rotation du côté droit de la gâchette pour inverser le sens de rotation.

NOTE : La perceuse à percussion ne peut fonctionner que si le sélecteur de sens de rotation est poussé à fond vers la droite ou la gauche.

UTILISATION

AVIS :

Pour éviter des dommages aux engrenages, toujours laisser le mandrin parvenir à l'arrêt complet avant de changer de sens de rotation.

AVERTISSEMENT :

Les outils à piles sont toujours en état de fonctionnement. Verrouiller la gâchette lorsque l'outil n'est pas utilisé ou pour le transporter le long du corps, pour insérer ou retirer le bloc-piles et lors de l'installation ou du retrait des forets.

INSTALLATION ET RETRAIT DES EMBOUTS SDS PLUS

Voir la figure 6, page 10.

Cet outil est doté d'un système de raccordement SDS-Plus. Utiliser seulement les embouts conçus pour le système de raccordement SDS-Plus.

Installation des embouts :

- Placer le sélecteur de sens de rotation de la base pour entraînement en position **ARRÊT** (verrou central) pour verrouiller la gâchette, puis retirer le bloc-piles. *Voir Figure 5.*
- Insérer l'embout dans le mandrin.
- Tourner l'embout tout en le poussant jusqu'à ce qu'il s'insère aussi profondément que possible dans le mandrin.
- Tirer l'embout pour s'assurer qu'il est immobilisé en place.

Pour retirer les embouts du système SDS-Plus :

- Tirer le collier de serrage vers l'arrière et retirer l'embout.

NOTE : Pour le perçage à percussion, utiliser seulement des embouts à arbre en métal dur et SDS-Plus.

ADAPTATEUR DE MANDRIN (NON COMPRIS)

Voir la figure 7, page 10.

Un adaptateur de mandrin peut être utilisé pour percer le métal, le bois et le plastique si les embouts ne sont pas SDS.

NOTE : À utiliser seulement avec le **Mode de perçage rotatif**. Le mode de perçage rotatif endommagera le mécanisme de l'outil s'il est employé pour une fixation ou un perçage avec des embouts autres que SDS-plus.

RODAGE ET DÉMARRAGES À FROID

Le rodage d'une perceuse à percussion peut demander jusqu'à 5 heures de fonctionnement. Lorsque l'outil est rangé pendant de longues périodes ou à des températures froides, une période de réchauffement de quelques secondes à quelques minutes en mode de percussion peut être nécessaire.

EMBRAYAGE INTERNE

La perceuse à percussion est équipée d'un embrayage interne réglé en usine permettant une intensité de force suffisante pour réaliser la plupart des opérations de perçage. Le limiteur de couple à friction peut s'activer lorsque l'embout plie dans le trou ou lors de la surcharge de l'outil. Prendre conscience qu'un instant avant l'activation du limiteur de coupe, un couple de réaction peut survenir et permettre le pivotement du corps de la perceuse à percussion dans le sens contraire de la rotation de l'embout. L'embrayage se réactivera automatiquement lorsque la force de grippage de l'embout ne s'exerce plus.

NOTE : Il est normal que l'embout arrête de tourner momentanément pendant le perçage lorsque le limiteur de couple à friction est activé. L'outil ne sera pas endommagé si le perçage continue.

SÉLECTEUR DE MODE

Voir la figure 8, page 9.

Le sélecteur de mode offre quatre options. Sélectionner le mode désiré en appuyant sur le bouton de libération du sélecteur de mode et en tournant le sélecteur de mode.

	Mode de percussion rotatif Action de percussion et rotation de l'embout. Utiliser pour percer par percussion
	Mode de perçage rotatif Rotation d'embout seulement; sans percussion. Utilisé pour percer et d'autres applications exigeantes
	Mode de réglage du ciseau La position permet de faire tourner l'embout à une position optimale pour les applications de ciselage. Passer au **Mode de ciselage seulement** pour faire fonctionner.
	Mode de ciselage seulement Acción de percusión solo para desbastar concreto, losa y mampostería.

PERÇAGE / CISELAGE

- Vérifier la position du sélecteur de rotation (rotation avant ou arrière).
- Bloquer la pièce de travail dans un étau ou avec des serre-joints, pour l'empêcher de tourner avec le foret.
- Tenir fermement l'outil et positionner l'embout sur le point de départ de la pièce à travailler.

AVERTISSEMENT :

Ne pas enfoncer de vis dans des surfaces pouvant dissimuler des fils électriques. En cas de contact avec un fil sous tension, les parties métalliques de l'outil seraient mises sous tension et probablement choc l'opérateur. Si vous devez enfoncer une vis dans un endroit où des fils électriques cachés peuvent être présents, tenir l'outil par les surfaces de prise isolées pour éviter un choc électrique.

- Appuyer sur la gâchette pour mettre le foret en rotation.
- Percer en appuyant assez de pression sur la perceuse pour que le foret morde dans le matériau. Ne pas forcer la perceuse ou appliquer une force latérale pour ovaliser le trou. Laisser l'outil faire le travail.

UTILISATION

AVERTISSEMENT :
Se tenir prêt pour un blocage lorsque le foret traverse le matériau. Dans ces situations, la perceuse à tendance â être propulsée dans le sens contraire à la rotation, ce qui peut causer la perte de contrôle. Si l'opérateur n'est pas préparé, cette perte de contrôle peut entraîner des blessures graves.

- Avant de percer un matériau dur et lisse, poinçonner l'emplacement désiré du trou.Cette précaution empêchera le foret de glisser au départ du trou.
- Si le foret se bloque dans la pièce ou si la perceuse cale, l'arrêter immédiatement. Sortir le foret de la pièce et déterminer la raison du blocage.

NOTE : Cette l'outil est équipée d'un frein électrique. Lorsque la gâchette est relâchée, le mandrin cesse de tourner. Si le frein fonctionne correctement, des étincelles sont visibles au travers des trous d'aération du corps de la perceuse. Ces étincelles, causées par le fonctionnement du frein, sont normales.

AVIS :
Il est possible que de l'huile s'écoule de la boîte d'engrenages lors d'utilisations prolongées. Ceci est normal et n'indique pas une défectuosité de l'outil. Éviter de placer l'outil sur une surface non protégée pour éviter les risques de dommages matériels.

PERÇAGE DE PIÈCES DE MAÇONNERIE

Voir la figure 9, page 11.

Utiliser des forets pour percussion à pointe carbure pour le perçage dans des matériaux durs tels que la brique, le carrelage, le béton, etc.

- Sélectionner le **Mode de marteau rotatif**.
- Pour un résultat optimal dans la brique, appliquer une pression légère et utiliser une vitesse moyenne.
- Exercer une pression plus forte pour percer les matériaux durs, tels que le béton.
- Avant de percer dans la brique, pratiquer sur une chute pour déterminer la pression et la vitesse optimales. Commencer le perçage à basse vitesse pour éviter que la pointe du foret ne glisse.

PERÇAGE DU BOIS ET DU MÉTAL

Pour une performance optimale, utiliser des forets en acier haute vitesse pour percer le métal ou l'acier. Sélectionner le **Mode de perçage**. Commencer le perçage à très basse vitesse pour éviter que la pointe du foret ne glisse.

AVIS :
Lors du perçage à percussion, ne pas appliquer une trop grande pression. Une trop grande pression impose une charge inutile au moteur.

PERÇAGE DU BOIS

- Sélectionner le **Mode de perçage rotatif**.
- Augmenter la vitesse une fois que le foret à mordu dans le matériau.
- Lors du perçage de trous traversants, placer un morceau de bois derrière la pièce pour éviter l'éclatement du bord inférieur du trou.

PERÇAGE DU BOIS ET DU MÉTAL

- Sélectionner le **Mode de perçage rotatif**.
- Lors du perçage de métaux, appliquer de l'huile légère sur le foret pour l'empêcher de surchauffer. Cette huile prolongera la vie utile du foret et facilitera le perçage.
- Appuyer sur la gâchette de façon à maintenir une vitesse ne causant pas la surchauffe du foret. Une pression excessive causerait :
  - La surchauffe de la perceuse ;
  - Une usure excessive des roulements ;
  - La déformation ou le brûlage du foret: et
  - Des trous décentrés ou de forme irrégulière.
- Lors du perçage de gros trous dans le métal, commencer avec un foret de petite taille avant d'élargir le trou avec un foret de plus grande taille.

CISELAGE

Voir la figure 10, page 11.

- Sélectionner le **Mode de ciselage seulement**.
- Positionner la pointe du ciseau à l'endroit où doit commencer le ciselage.
- Appliquer une légère pression et utiliser une vitesse moyenne pour obtenir de meilleurs résultats dans la brique ou la céramique. Appliquer une pression plus forte pour les matériaux durs, comme le béton.

  NOTE: Pour une utilisation prolongée, activer la fonction de verrouillage de gâchette comme décrit plus haut dans ce guide.
- Le choix du **Mode de ciselage** seulement permet la rotation libre de l'embout et offre la meilleure position de fonctionnement pour les applications de ciselage.

NOTE : SECTION ENTRETIEN COMMENÇANT SUR 8 DE PAGE APRÈS LA SECTION ESPAÑOL. ILLUSTRATIONS COMMENÇANT SUR LA PAGE 9.

Ce produit est accompagné d'une politique de satisfaction de 90 jours et d'une garantie limitée de trois (3) ans. Pour obtenir les détails de la garantie et de la politique, visiter le site www.RIDGID.com ou appeler (sans frais) au 1-866-539-1710.

ADVERTENCIAS DE SEGURIDAD DE PERCUSION ROTATORIO

- **Use protectores para los oídos.** La exposición a ruido puede producir la pérdida de la audición.
- **Utilice el o los mangos auxiliares, de venir provistos junto con la herramienta.** Cualquier pérdida de control puede causar lesiones personales.
- **Sujete las herramientas eléctricas por las superficies aisladas de sujeción al efectuar una operación en la cual la herramienta de corte pueda entrar en contacto con cables ocultos.** Todo contacto de una herramienta con un cable cargado carga las piezas metálicas expuestas de la herramienta y da una descarga eléctrica al operador.
- **Familiarícese con su herramienta eléctrica. Lea cuidadosamente el manual del operador. Aprenda sus usos y limitaciones, así como los posibles peligros específicos de esta herramienta eléctrica.** Con el cumplimiento de esta regla se reduce el riesgo de una descarga eléctrica, incendio o lesión seria.
- **Siempre use protección ocular con laterales protectores con la marca de cumplimiento con la norma ANSI Z87.1 al ensamblar piezas, utilizar la herramienta o llevar a cabo tareas de mantenimiento.** Con el cumplimiento de esta regla se reduce el riesgo de lesiones corporales serias.
- **Protéjase los pulmones. Use una careta o mascarilla contra el polvo si la operación genera mucho polvo.** Con el cumplimiento de esta regla se reduce el riesgo de lesiones serias.
- **Protéjase los oídos. Durante períodos prolongados de utilización del producto, póngase protección para los oídos.** Con el cumplimiento de esta regla se reduce el riesgo de lesiones corporales serias.
- **No se necesita conectar a una toma de corriente las herramientas de baterías; por lo tanto, siempre están en condiciones de funcionamiento. Esté consciente de los posibles peligros cuando no esté usando la herramienta de baterías o cuando esté cambiando los accesorios de la misma.** Con el cumplimiento de esta regla se reduce el riesgo de una descarga eléctrica, incendio o lesión corporal seria.
- **No coloque herramientas de baterías ni las baterías mismas cerca del fuego o del calor.** De esta manera se reduce el riesgo de explosiones y de lesiones.
- **No aplaste, deje caer o dañe de baterías. Nunca utilice una batería o cargador que se ha caído, aplastado, recibido un golpe contundente o ha sido dañado(a) de alguna manera.** Las baterías dañadas pueden sufrir explosiones. Deseche de inmediato toda batería que haya sufrido una caída o cualquier daño.
- **Las baterías pueden explotar en presencia de fuentes de inflamación, como los pilotos de gas.** Para reducir el riesgo de lesiones serias, nunca use un producto inalámbrico en presencia de llamas expuestas. La explosión de una batería puede lanzar fragmentos y compuestos químicos. Si ha quedado expuesto a la explosión de una batería, lávese de inmediato con agua.
- **No cargue herramientas de baterías en lugares mojados o húmedos.** Con el cumplimiento de esta regla se reduce el riesgo de una descarga eléctrica.
- **Para obtener resultados óptimos, debe cargar la herramienta de baterías en un lugar donde la temperatura esté entre 10 y 38 °C (entre 50 y 100 °F).** No guarde la herramienta a la intemperie ni en el interior de vehículos.
- **En condiciones extremas de uso o temperatura las baterías pueden emanar líquido. Si el líquido llega a tocarle la piel, lávese de inmediato con agua y jabón. Si le entra líquido en los ojos, láveselos con agua limpia por lo menos 10 minutos, y después busque de inmediato atención médica.** Con el cumplimiento de esta regla se reduce el riesgo de lesiones corporales serias.
- **Guarde estas instrucciones.** Consúltelas con frecuencia y empléelas para instruir a otras personas que puedan utilizar esta herramienta. Si presta a alguien esta herramienta, facilítele también las instrucciones.

SÍMBOLOS

Las siguientes palabras de señalización y sus significados tienen el objeto de explicar los niveles de riesgo relacionados con este producto.

SÍMBOLO	SEÑAL	SIGNIFICADO
	PELIGRO:	Indica una situación peligrosa, la cual, si no se evita, causará la muerte o lesiones serias.
	ADVERTENCIA:	Indica una situación peligrosa, la cual, si no se evita, podría causar la muerte o lesiones serias.
	PRECAUCIÓN:	Indica una situación peligrosa, la cual, si no se evita, podría causar lesiones menores o leves.
	AVISO:	(Sin el símbolo de alerta de seguridad) Indica la información que se considera importante, pero no relacionada con lesiones potenciales (por ej. en relación a daños a la propiedad).

Es posible que se empleen en este producto algunos de los siguientes símbolos. Le suplicamos estudiarlos y aprender su significado. Una correcta interpretación de estos símbolos le permitirá utilizar mejor y de manera más segura el producto.

SÍMBOLO	NOMBRE	DENOMINACIÓN/EXPLICACIÓN
	Alerta de seguridad	Indica un peligro posible de lesiones personales.
	Lea el manual del operador	Para reducir el riesgo de lesiones, el usuario debe leer y comprender el manual del operador antes de usar este producto.
	Protección para los ojos y oídos	Siempre póngase protección ocular con la marca de cumplimiento de la norma ANSI Z87.1 junto con protección auditiva.
	Alerta de condiciones húmedas	No exponga la unidad a la lluvia ni la use en lugares húmedos.
V	Volts	Voltaje
min	Minutos	Tiempo
⎓	Corriente continua	Tipo o característica de corriente
n_0	Velocidad en vacío	Velocidad de rotación, en vacío
.../min	Por minuto	Revoluciones, carreras, velocidad superficial, órbitas, etc., por minuto

CARACTERÍSTICAS

ESPECIFICACIONES DEL PRODUCTO

Portabroca..... SDS Plus
Velocidad en vacío .....0 a 1 400 r/min. (RPM)
Velocidad de impacto..... 0 a 5 000 GPM

ARMADO

ADVERTENCIA:
Si hay piezas dañadas o faltantes, no utilice esta producto sin haber reemplazado todas las piezas. Usar este producto con partes dañadas o faltantes puede causar lesiones serias al operador.

ADVERTENCIA:
No intente modificar este producto ni crear aditamentos o accesorios que no estén recomendados para usar con este producto. Dichas alteraciones o modificaciones constituyen un uso indebido y podrían provocar una situación de riesgo que cause posibles lesiones personales graves.

Si hay piezas dañadas o faltantes, le suplicamos llamar al 1-866-539-1710, donde le brindaremos asistencia.

FUNCIONAMIENTO

ADVERTENCIA:
No permita que su familarización con las herramientas lo vuelva descuidado. Tenga presente que un descuido de un instante es suficiente para causar una lesión grave.

ADVERTENCIA:
Siempre retire el paquete de baterías de la herramienta cuando esté ensamblando partes, realizando ajustes, limpiando o cuando ésta no esté en uso. Retirando el paquete de baterías se evita arrancar accidentalmente la unidad, lo cual puede causar lesiones serias.

ADVERTENCIA:
Siempre póngase protección ocular con la marca de cumplimiento de la norma ANSI Z87.1 junto con protección auditiva. Si no cumple esta advertencia, los objetos que salen despedidos pueden producirle lesiones serias en los ojos.

ADVERTENCIA:
No utilice ningún aditamento o accesorio no recomendado por el fabricante de esta producto. El empleo de aditamentos o accesorios no recomendandos podría causar lesiones serias.

APLICACIONES

Este producto está diseñado para los fines enumerados a continuación:

- Taladrar en todo tipo de productos (ladrillo, concreto, bloques de concreto, piedra y otros conglomerados)
- Tareas livianas en hormigón, ladrillo y otros tipos de mampostería

Puede usar este producto con el adaptador para portabrocas (no está incluido) para los fines enumerados a continuación:

- Taladrado productos de madera (madera aserrada, madera contrachapada, paneles. madera compuesta y madera dura)
- Taladrado en cerámica, plásticos, fibra de vidrio y material laminado
- Taladrado en metales
- Taladrado de percusión en hormigón, ladrillo y otros tipos de mampostería

INSTALACIÓN/REMOCIÓN DEL CABEZAL DE TALADRO DE PERCUSIÓN ROTATORIO

Vea la figura 1, pãgina 9.

Para instalar:

- Configure el selector de sentido de rotación en la base de alimentación en la posición **APAGADO** (cierre central) para bloquear el gatillo y, luego, quite el paquete de baterías. *Vea la figura 5.*
- Alinee una de las flechas del cabezal de taladro de percusión rotatorio con la flecha de la base de alimentación. Una ambas partes empujando y, luego, gire la base de alimentación hasta que los pestillos encajen y la flecha del cabezal de taladro de percusión rotatorio quede alineada con el ícono de bloqueo de la base de alimentación. Tire del cabezal para asegurarse de que esté instalado firmemente antes de usar la herramienta.

  NOTA: El cabezal puede instalarse a 90º para adaptarse mejor a las necesidades de su aplicación.
- Vuelva a colocar el paquete de baterías en la base de alimentación. La luz LED de la base de alimentación que indica que la herramienta está lista para usar destellará en color verde al evaluar el cabezal; luego, pasará a verde sólido y emitirá un chirrido cuando la herramienta esté preparada.

  NOTA: Si aparece otra luz LED o se escucha otro sonido, consulte el manual del operador de la base de alimentación para obtener más detalles.

Para retirar:

- Empuje la lengüeta de liberación hacia la base de alimentación con una mano y gire la base con la otra. Cuando la flecha del cabezal de taladro de percusión rotatorio quede alineada con la flecha de la base de alimentación, tire del cabezal para separarlo de la base.

INSTALACIÓN DE CONJUNTO DE MANGO AUXILIAR

Vea la figuras 2 y 3, pãgina 9.

Esta herramienta está equipado de un mango auxiliar para facilitar su manejo y ayudar a evitar la pérdida de control. El mango puede montarse en ambos lados para manejarse con la mano izquierda o la derecha.

- Configure el selector de sentido de rotación en la base de alimentación en la posición **APAGADO** (cierre central) para bloquear el gatillo y, luego, quite el paquete de baterías. *Vea la figura 5.*
- Afloje el conjunto del mango; para ello gire a la izquierda el mango.

- Deslice el conjunto de mango auxiliar por el taladro de percusión hasta que se ubique en la posición deseada, ya sea, hacia la derecha o la izquierda.
- Apriete firmemente el mango auxiliar; para ello, gírelo a la derecha.

NOTA: Asegúrese de que el mango auxiliar quede firmemente apretado.

AJUSTE DE LA BARRA LIMITADORA DE PROFUNDIDAD

Vea la figura 4, página 9.

La barra limitadora de profundidad sirve para controlar la profundidad de los agujeros taladrados.

Para ajustar la barra limitadora de profundidad:

- Configure el selector de sentido de rotación en la base de alimentación en la posición **APAGADO** (cierre central) para bloquear el gatillo y, luego, quite el paquete de baterías. *Vea la figura 5.*
- Presione la palanca de liberación de la barra limitadora de profundidad.
- Ajuste la barra limitadora de profundidad de manera que la broca sobrepase el extremo de la barra, hasta la profundidad de taladrado requerida.
- Suelte la palanca de liberación de la barra limitadora de profundidad.

NOTA: Cuando se instala correctamente, los dientes de la barra limitadora de profundidad deben estar alineados con el indicador de dientes de la dicha barra.

PROTECCIÓN CONTRA SOBRECARGA INCORPORADA

Si la fuerza la herramienta o se sobrecarga, el base de alimentación se apagará automáticamente, escuchará el Tono 1 (tres pitidos rápidos y agudos), y la luz LED de Listo destellará en rojo. Para reiniciar la herramienta, suelte el gatillo y vuelva a usar la herramienta. **No fuerce la herramienta.**

PROTECCIÓN CONTRA ALTAS TEMPERATURAS

Si se sobrecalientan la herramienta o la batería, la herramienta se apagará automáticamente, escuchará el Tono 1 (tres pitidos rápidos y agudos), y la luz LED de Listo se iluminará en rojo sólido. La luz LED de Listo cambiará a verde cuando la herramienta esté fría y lista para seguir funcionando. Si presiona el gatillo antes de que la herramienta se haya enfriado de modo suficiente, la luz LED de Listo destellará en color rojo y se escuchará el Tono 1 (tres pitidos rápidos y agudos).

GATILLO DEL INTERRUPTOR DE VELOCIDAD VARIABLE

Vea la figura 5, página 10.

Cuando está conectado al cabezal de taladro de percusión rotatorio, el gatillo de velocidad variable de la base de alimentación proporciona más velocidad al ejercer mayor presión sobre el gatillo y menos velocidad al ejercer menor presión.

Para **ENCENDER** el taladro de percusión, oprima el gatillo del interruptor. Para **DETENER** el taladro de percusión, suelte el gatillo del interruptor y permita que se detenga completamente el portabrocas.

NOTA: Un silbido o zumbido que viene del interruptor durante el uso es una parte normal de la función del interruptor.

NOTA: Si se hace funcionar el taladro a baja velocidad en uso constante puede recalentarse. Si ocurre tal situación, enfríe el taladro poniéndolo a funcionar en vacío y a toda velocidad.

FUNCIÓN DE BLOQUEO DEL GATILLO

Vea la figura 5, página 10.

La herramienta cuenta con una función de bloqueo del gatillo, que resulta práctica para el uso manual continuo durante períodos prolongados.

NOTA: El taladro de percusión rotatorio debe estar en **Solo modo de cincel** para usar la función de bloqueo del gatillo.

Para poner el seguro de encendido:

- Presione el botón de liberación del selector de modo y gire el selector a la posición **Solo modo de cincel**. *Vea la figura 8.*

  NOTA: La luz LED de bloqueo se iluminará en color naranja para indicar que la función de bloqueo del gatillo está disponible.
- Oprima el gatillo del interruptor y deje que la herramienta alcance la velocidad deseada.
- Empuje y suelte el botón multifunción, el cual está situado en el costado del mango.

  NOTA: La luz LED de bloqueo se iluminará en color verde para indicar que la función de bloqueo del gatillo está activada.
- Suelte el gatillo y la herramienta continuará funcionando con la velocidad deseada.

  NOTE: Al activar la función de bloqueo del gatillo, la herramienta se detendrá brevemente y, luego, volverá a la función deseada. Esto es normal y no indica un problema.
- **Para quitar el seguro**, oprima el gatillo del interruptor y suéltelo.

SELECTOR DE SENTIDO DE ROTACIÓN

(MARCHA ADELANTE/ATRÁS/SEGURO EN EL CENTRO)

Vea la figura 5, página 10.

Ajuste el selector de sentido de rotación en la posición de **APAGADO** (seguro en el centro) para bloquear el gatillo del interruptor y ayudar a prevenir un arranque accidental cuando no esté en uso.

Ubique el selector de sentido de rotación a la izquierda del gatillo del interruptor para taladrar hacia adelante. Ubique el selector a la derecha del gatillo del interruptor para taladrar hacia atrás.

NOTA: El taladro de percusión no funciona a menos que se empuje el selector de dirección de giro completamente a la izquierda o derecha.

AVISO:

Para evitar dañar el engranaje, antes de cambiar el sentido de rotación siempre permita que se detenga completamente el portabrocas.

⚠ ADVERTENCIA:

Las herramientas de baterías siempre están en condiciones de funcionamiento. Bloquee el interruptor cuando no esté en uso o lo lleve a su lado, al instalar o extraer el paquete de baterías y al instalar o extraer brocas.

FUNCIONAMIENTO

CONEXIÓN Y CAMBIO DE BROCAS SDS-PLUS

Vea la figura 6, página 10.

Esta herramienta está equipada con un sistema de conexión SDS-Plus. Utilice únicamente brocas diseñadas para usar con el sistema de conexión SDS-Plus.

Para instalar las brocas:

- Configure el selector de sentido de rotación en la base de alimentación en la posición **APAGADO** (cierre central) para bloquear el gatillo y, luego, quite el paquete de baterías. *Vea la figura 5.*
- Inserte la punta en el portabrocas.
- Gire la punta mientras la empuja hasta que se inserte en la medida de lo posible en el portabrocas.
- Tire de la punta para asegurarse de que se haya trabado en su lugar.

Para quitar las puntas del sistema SDS-Plus:

- Tire hacia atrás el collar de la mordaza y extraiga la broca.

NOTA: Cuando la perforación de martillo, sólo utilice los bits con metal duro y eje SDS-Plus.

ADAPTADOR DE PORTABROCAS SDS (NO INCLUIDO)

Vea la figura 7, página 10.

Para taladrar en metal, madera y plástico sin brocas para taladrar SDS-Plus, se puede usar un adaptador para portabrocas.

NOTA: Utilícelo únicamente con el **Modo de taladrado rotacional**. El modo de percusión dañará el mecanismo de la herramienta cuando se use para ajustar o taladrar con brocas que no sean SDS-Plus.

ASENTAMIENTO Y ARRANQUE EN FRÍO

Un taladro de percusión puede requerir hasta cinco horas de funcionamiento para asentarse. Cuando se almacena por períodos largos o a bajas temperaturas, se puede requerir un período de calentamiento de unos segundos hasta un par de minutos.

EMBRAGUE INTERNO

El taladro de percusión contiene un embrague interno que está preestablecido para permitir una suficiente cantidad de fuerza para la mayoría de las operaciones de taladrado. Se puede deslizar cuando la broca se atasca en el orificio o cuando la herramienta está sobrecargada. Tenga cuidado ya que un instante antes de que se desliza el embrague, puede ocurrir una reacción de torque que permite que el cuerpo del taladro de percusión gire en la dirección contraria a la broca en rotación. El embrague se reiniciará automáticamente cuando la fuerza vinculante de la broca se remueva.

NOTA: Es normal durante el proceso de taladrado que la broca deje de girar cuando el embrague se resbala. El taladrado continuo no dañará la herramienta.

SELECTOR DE MODO

Vea la figura 8, página 10.

El selector de modos le ofrece cuatro opciones al operador. Seleccione el modo deseado presionando el botón de liberación del selector de modo y girando el selector.

	Modo de taladro de percusión Acción de percusión más taladrado con rotación de la broca. Usar para taladrado con percusión.
	Modo de taladrado rotacional Solo rotación de la broca para taladrar, sin acción de percusión. Usar para taladrado y otras aplicaciones de tareas pesadas.
	Modo de ajuste de cincel La posición le permite al usuario rotar la broca hasta la mejor posición para aplicaciones de cincelado. Cambie al **Solo modo de cincel** para operar.
	Solo modo de cincel Acción de percusión solo para desbastar concreto, losa y mampostería.

TALADRADO/CINCELADO

- Revise el selector de sentido de rotación para ver si está en la posición correcta (marcha adelante o atrás).
- Asegure la pieza de trabajo en una prensa o con abrazaderas para evitar que rote a medida que la broca gira.
- Sostenga la herramienta de manera firme y coloque la broca en el punto inicial de la pieza de trabajo.

⚠ ADVERTENCIA:

No introduzca tornillos donde pudiera haber cables ocultos detrás de la superficie. Todo contacto de una herramienta con un cable cargado carga las piezas metálicas expuestas de la herramienta y da una descarga eléctrica posiblemente al operador. Si debe introducir tornillos donde pudiera haber cables ocultos, siempre sujete la herramienta por las superficies aisladas de sujeción (mango) al efectuar una operación para evitar una descarga eléctrica al operador.

- Oprima el gatillo del interruptor para encender el taladro.
- Introduzca la broca en la pieza de trabajo, aplicando la presión suficiente para manterner el corte de la broca. No fuerce el taladro ni aplique presión lateral para ovalar el orificio. Permita que la producto realice el trabajo.

⚠ ADVERTENCIA:

Al taladrar, esté preparado por si se atasca la broca al traspasar la pieza de trabajo. Cuando ocurren estas situaciones, el taladro presenta una tendencia a trabarse y dar un contragolpe en la dirección opuesta, y podría causar una pérdida de control al perforar el material. Si usted no está preparado, esta pérdida de control podría ser causa de lesiones serias.

- Al taladrar superficies lisas y duras, use un punzón para marcar la ubicación deseada del orificio. De esta manera se evita que la broca se desplace del centro al iniciar la perforación.
- Si se atora la broca en la pieza de trabajo, o si se detiene el taladro, apague de inmediato la producto. Retire la broca de la pieza de trabajo y determine la razón causante del atoramiento.

NOTA: Este taladro dispone de un freno eléctrico. Al soltarse el gatillo del interruptor, el portabrocas cesa de girar. Cuando el freno funciona correctamente, se observan chispas a través de las ranuras de ventilación del alojamiento del motor. Esto es normal y es la acción del freno.

AVISO:

Durante los períodos prolongados de uso, es posible que la lubricación pueda tener fugas en la caja de cambios. Esta es una situación normal y no indica un problema con la herramienta. Evite colocar la herramienta sobre una superficie sin protección para evitar posibles daños a la propiedad.

TALADRADO EN OBRAS DE ALBAÑILERÍA

Vea la figura 9, página 11.

Para maximizar el rendimiento, utilice brocas de impacto para mampostería con puntas de carburo o las brocas para taladros de percusión designadas cuando perfore orificios en ladrillos, losas, concreto, etc.

- Seleccione **Modo de taladro de percusión**.
- Para obtener resultados óptimos en ladrillo, aplique presión leve y velocidad mediana.
- En materiales duros como el hormigón, aplique presión adicional.
- Al taladrar orificios en azulejo o baldosa, practique con una pieza de desecho para determinar la mejor combinación de velocidad y presión. Comience a taladrar a una velocidad muy baja para impedirle a la broca abandonar el punto inicial.

TALADRADO EN MADERA Y METAL

Para obtener un desempeño óptimo de la unidad, utilice brocas de acero de alta velocidad para taladrado en madera o en metal. Seleccione el **Modo de taladrado rotacional**. Comience a taladrar a una velocidad muy baja para impedirle a la broca abandonar el punto inicial.

AVISO:

Para el taladrado de percusión, no ejerza demasiada fuerza. Ejercer mucha presión colocará peso innecesario sobre el motor.

TALADRADO EN MADERA

- Seleccione **Modo de taladrado rotacional**.
- Aumente la velocidad a medida que la broca penetra en el material.
- Al perforar orificios, coloque un bloque de madera detrás de la pieza de trabajo para evitar el astillamiento o la irregularidad de los bordes en la parte posterior del orificio.

TALADRADO EN METAL Y ACERO

- Seleccione **Modo de taladrado rotacional**.
- Aplique aceite de baja viscosidad en la broca para evitar el recalentamiento de la misma. El aceite prolonga la vida de servicio de la broca y aumenta la eficacia de la operación de taladrado.
- Mantenga una velocidad y una presión tales que permitan taladrar sin recalentar la broca. Si se aplica demasiada presión:
  - Se recalienta el taladro;
  - Se gastan los cojinetes;
  - Se doblan o queman las brocas; y
  - Se producen orificios descentrados o de forma irregular.
- Al taladrar agujeros grandes en metal, comience con una broca pequeña y luego termine con una grande.

CINCELADO

Vea la figura 10, página 11.

- Seleccione **Solo modo de cincel**.
- Coloque la punta del cincel en el punto donde comenzará el cincelado.
- Aplique una leve presión y velocidad media para mejores resultados sobre ladrillo o losa. Aplique una presión adicional para materiales duros como el concreto.

  NOTE: Para un uso extendido, active la función de bloqueo del gatillo según se describe anteriormente en este manual.
- Al seleccionar el **Modo de ajuste de cincel** allows the bit to rotate freely to the best operating position for your chiseling application.

Este producto tiene una política de satisfacción garantizada de 90 días y una garantía limitada de tres años. Para obtener detalles sobre la garantía y la política de satisfacción garantizada, diríjase a www.RIDGID.com o llame sin cargo al 1-866-539-1710.

MAINTENANCE

WARNING:
When servicing, use only identical replacement parts. Use of any other parts could create a hazard or cause product damage.

GENERAL MAINTENANCE

Avoid using solvents when cleaning plastic parts. Most plastics are susceptible to damage from various types of commercial solvents and may be damaged by their use. Use clean cloths to remove dirt, dust, oil, grease, etc.

ENTRETIEN

AVERTISSEMENT :
Utiliser exclusivement des pièces d'origine pour les réparations. L'usage de toute autre pièce pourrait créer une situation dangereuse ou endommager l'produit.

ENTRETIEN GÉNÉRAL

Éviter d'utiliser des solvants pour le nettoyage des pièces en plastique. La plupart des matières plastiques peuvent être endommagées par divers types de solvants du commerce. Utiliser un chiffon propre pour éliminer la saleté, la poussière, l'huile, la graisse, etc.

MANTENIMIENTO

ADVERTENCIA:
Al dar servicio a la unidad, sólo utilice piezas de repuesto idénticas. El empleo de piezas diferentes podría causar un peligro o dañar el producto.

MANTENIMIENTO GENERAL

Evite el empleo de solventes al limpiar piezas de plástico. La mayoría de los plásticos son susceptibles a diferentes tipos de solventes comerciales y pueden resultar dañados. Utilice paños limpios para eliminar la suciedad, el polvo, el aceite, la grasa, etc.

R86403

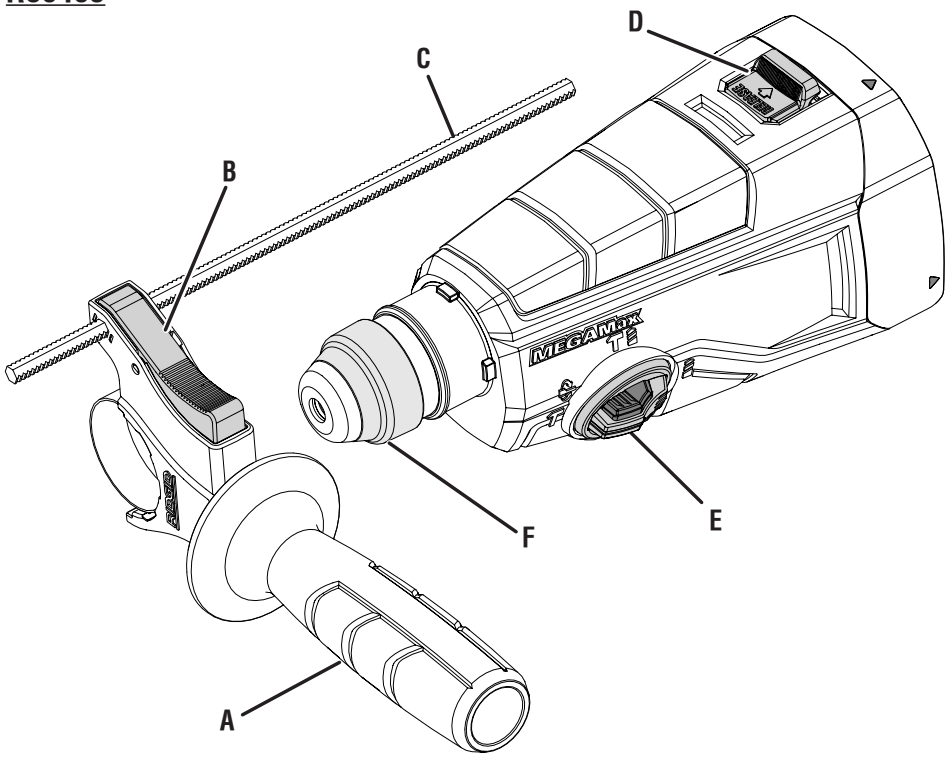

A - Auxiliary handle (poignée auxiliaire, mango auxiliar)
B - Depth stop rod release lever (levier de dégagement de la tige de butée, palanca de liberación de la barra limitadora de profundidad)
C - Depth stop rod (tige de butée de profondeur, barra limitadora de profundidad)
D - Release tab (languette de libération, lengüeta de liberación)
E - Mode selector (sélecteur de mode, selector de modo)
F - SDS-Plus chuck (mandrin SDS-Plus, portabrocas SDS-Plus)

Fig.1

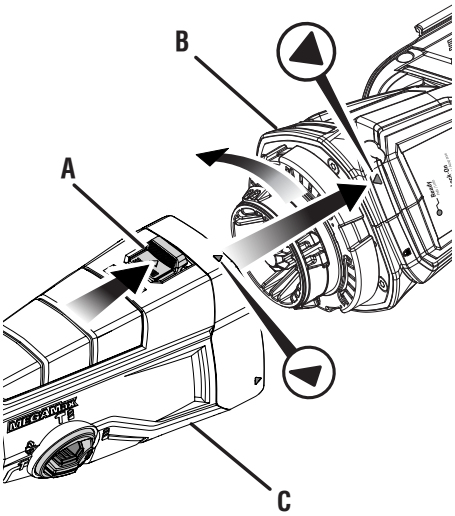

A - Release tab (languette de libération, lengüeta de liberación)
B - Power base (base pour entraînement, base de alimentación)
C - Rotary hammer drill head (tête à perceuse à percussion rotative, cabezal de taladro de percusión rotatorio)

Fig.2

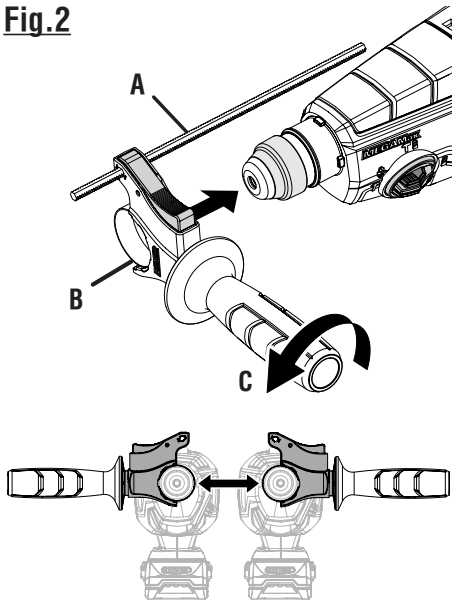

A - Depth stop rod (tige de butée de profondeur, barra limitadora de produndidad)
B - Auxiliary handle (poignée auxiliaire, mango auxiliar)
C - To loosen (pour desserrer, para aflojar)

Fig. 3

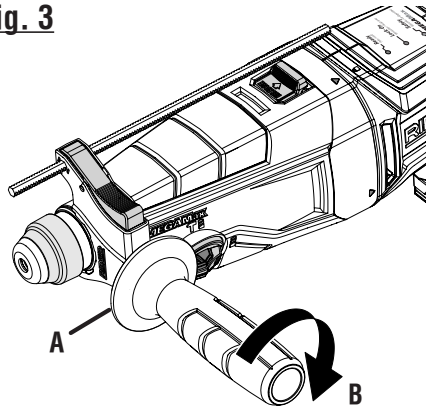

A - Auxiliary handle (poignée auxiliaire, mango auxiliar)
B - To tighten (pour serrer, para apretar)

Fig. 4

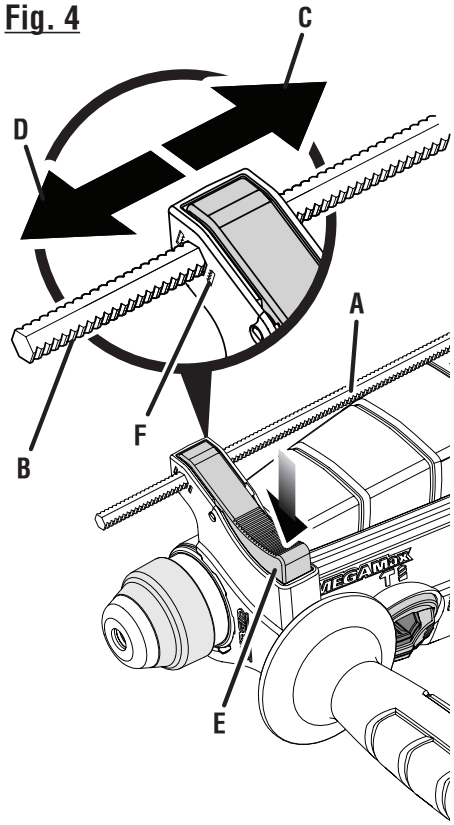

A - Depth stop rod (tige de butée de profondeur, barra limitadora de produndidad)
B - Teeth (dents, dientes)
C - To increase drilling depth (pour augmenter la profondeur de perçage, para aumentar la projundidad de taladrado)
D - To decrease drilling depth (pour réduire la profondeur de perçage, para disminuir la profundidad de taladrado)
E - Depth stop rod release lever (levier de dégagement de la tige de butée, palanca de liberación de la barra limitadora de profundidad))
F - Teeth indicator (indicateur d'usure de dents, indicador de dientes)

Fig. 5

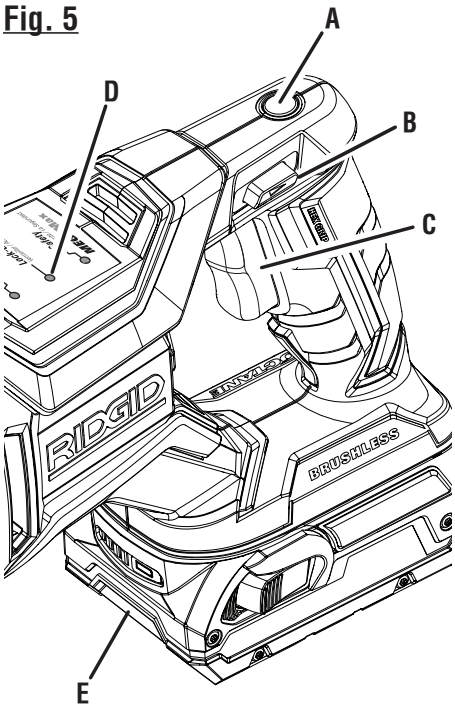

A - Multifunction button (bouton multifonctionnel, botón multifunción)
B - Direction of rotation selector (forward/reverse/center lock) [sélecteur de sens de rotation (sélecteur de sens de rotation / verrouillage central), selector de sentido de rotación (adelante, atrás, seguro en el centro)]
C - Variable speed switch trigger (gâchette de vitesse variable, gatillo de velocidad variable)
D - Lock-on LED (DEL verrouillée, LED de bloqueo)
E - Battery pack (bloc-pile, paquete de batería)

Fig. 6

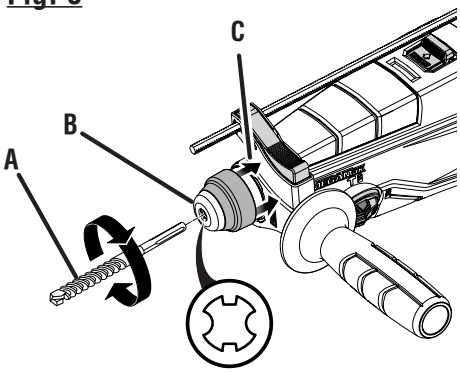

A - SDS-Plus drill bit (not included) [embouts de perçage SDS-Plus (non inclus), broca SDS-Plus para taladro (no se incluyen)]
B - SDS-Plus chuck (mandrin SDS-Plus, portabrocas SDS-Plus)
C - Pull collar back to remove bits (tirer le collet vers l'arrière pour retirer les embouts, tire el collar hacia atrás para extraer las brocas)

Fig. 7

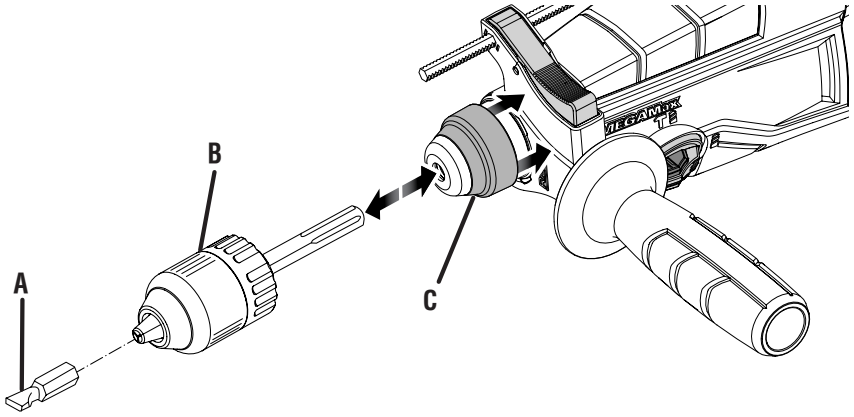

A - Non-SDS-Plus bit (not included) [embout de type autre que SDS-Plus (non inclus), broca que no sea SDS-Plus (no se incluyen)]
B - Chuck adaptor (not included) [adaptateur de mandrin (non inclus), adaptador para portabrocas (no se incluyen)]
C - SDS-Plus chuck (mandrin SDS-Plus, portabrocas SDS-Plus)

Fig. 8

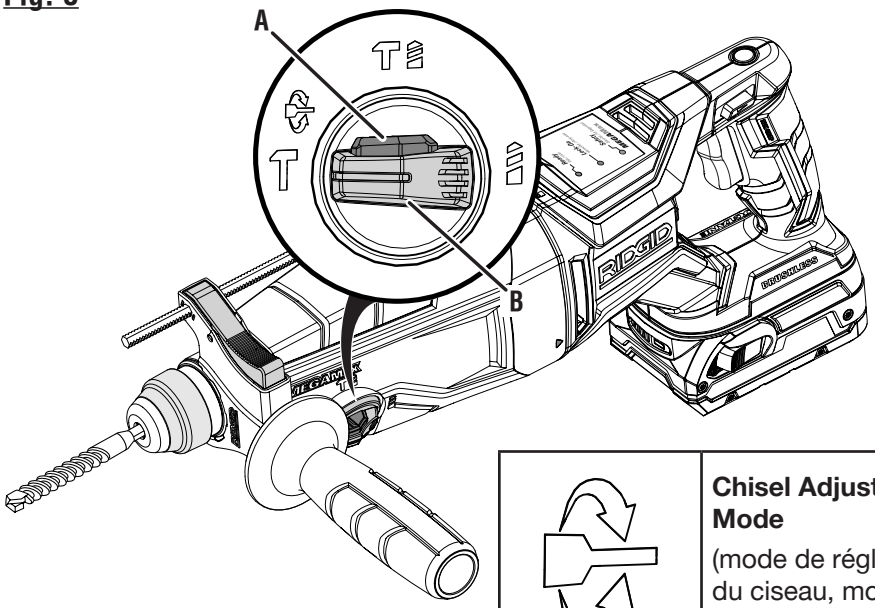

A - Mode selector release button (bouton de libération du sélecteur de mode, botón de liberación del selector de modo)
B - Mode selector (sélecteur de mode, selector de modo)

	Chisel Only Mode (mode de ciselage seulement, solo modo de cincel)

	Chisel Adjust Mode (mode de réglage du ciseau, modo de ajuste de cincel)
	Rotary Hammer Mode (mode de percussion rotatif, modo de taladro de percusión)
	Rotational Drilling Mode (mode de perçage rotatif, modo de taladrado rotacional)

Fig. 9

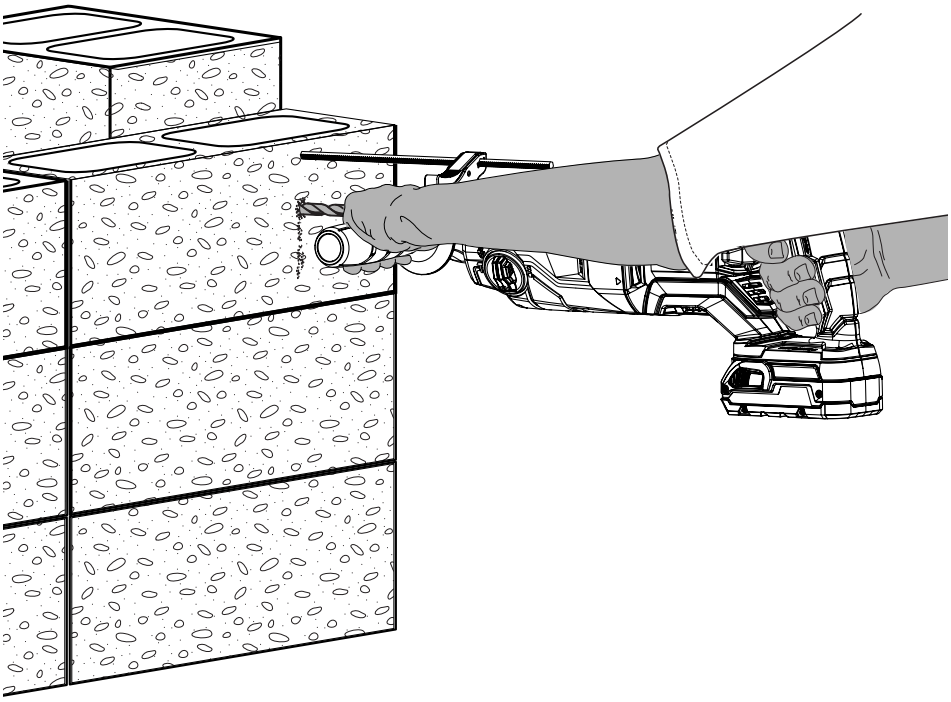

Fig. 10

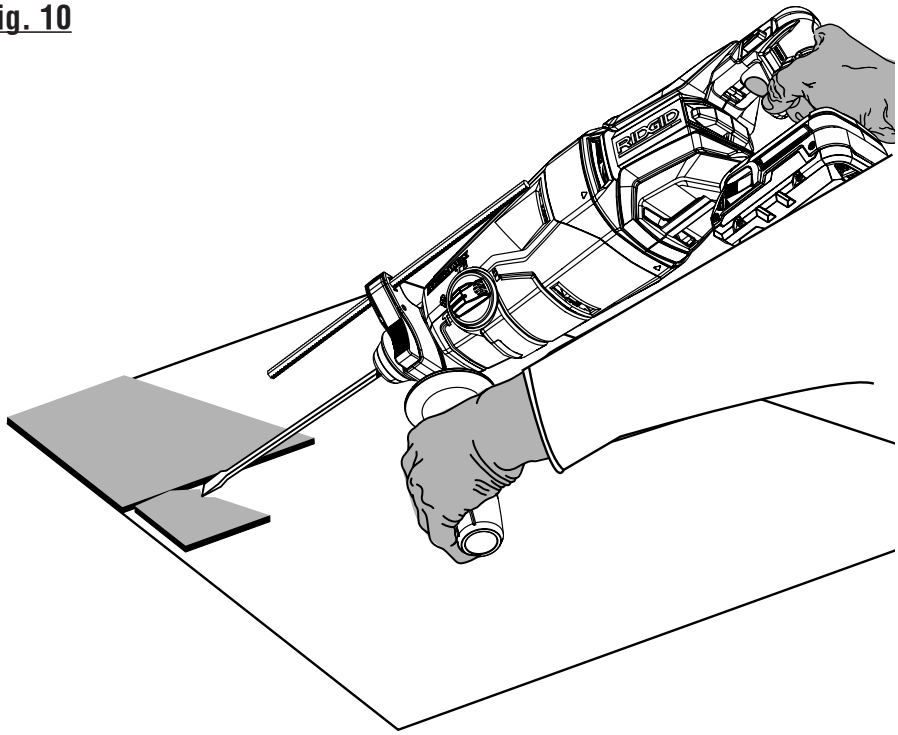

OPERATOR'S MANUAL
MANUEL D'UTILISATION
MANUAL DEL OPERADOR

MEGAMax™ ROTARY HAMMER DRILL HEAD
TÊTE À PERCEUSE À PERCUSSION ROTATIVE MEGAMax™
CABEZAL DE TALADRO DE PERCUSIÓN ROTATORIO MEGAMax™

R86403

Customer Service Information:

For parts or service, do not return this product to the store. Contact your nearest RIDGID® authorized service center. Be sure to provide all relevant information when you call or visit. For the location of the authorized service center nearest you, please call 1-866-539-1710 or visit us online at www.RIDGID.com.

MODEL NO. _____SERIAL NO._____

Service après-vente :

Pour acheter des pièces ou pour un dépannage, ne pas retourner ce produit au magasin. Contacter le centre de réparations RIDGID® agréé le plus proche. Veiller à fournir toutes les informations pertinentes lors de tout appel téléphonique ou visite. Pour obtenir l'adresse du centre de réparations agréé le plus proche, téléphoner au 1-866-539-1710 ou visiter notre site www.RIDGID.com.

NO. DE MODÈLE _____ NO. DE SÉRIE_____

Información sobre servicio al consumidor:

Para piezas de repuesto o servicio, no devuelva este producto a la tienda. Comuníquese con el centro de servicio autorizado de productos RIDGID® de su preferencia. Asegúrese de proporcionar todos los datos pertinentes al llamar o al presentarse personalmente. Para obtener información sobre el centro de servicio autorizado más cercano a usted, le suplicamos llamar al 1-866-539-1710 o visitar nuestro sitio en la red mundial, en la dirección www.RIDGID.com.

NÚM. DE MODELO _____ NÚM. DE SERIE _____

ONE WORLD TECHNOLOGIES, INC.
P.O. Box 1427
Anderson, SC 29622, USA
1-866-539-1710 ■ www.RIDGID.com

RIDGID is a registered trademark of RIDGID, Inc., used under license.

995000345
1-17-18 (REV:02)