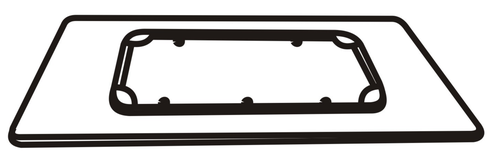

A×1

B×4

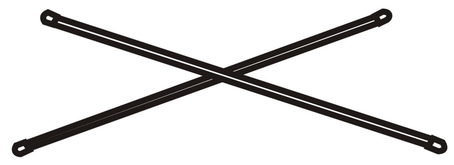

C×1

D×16
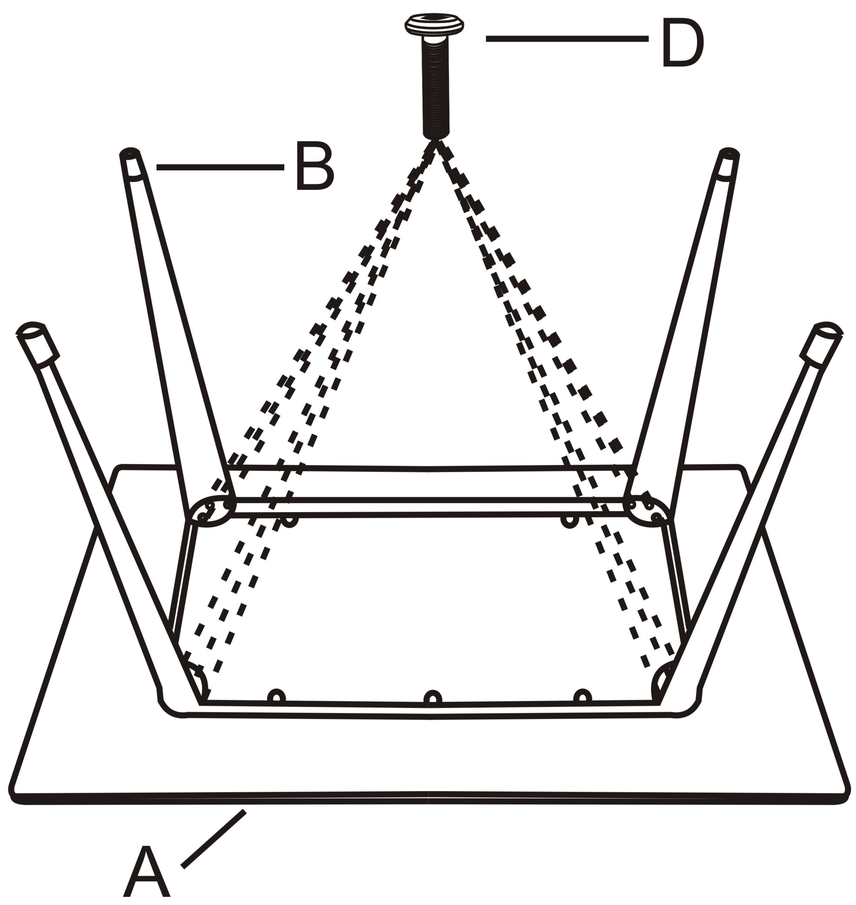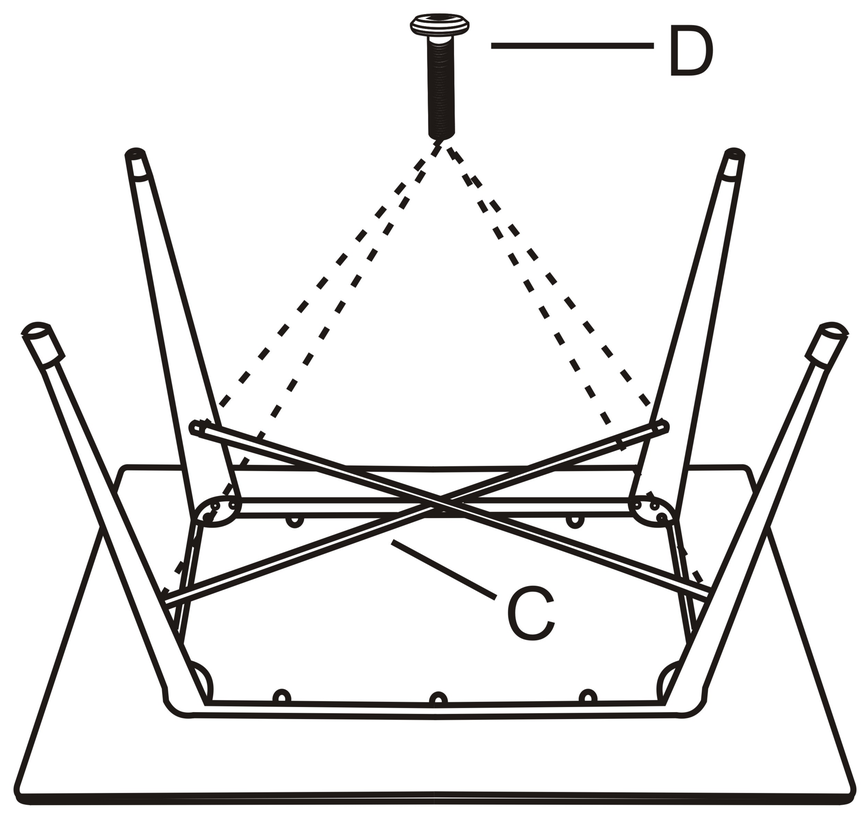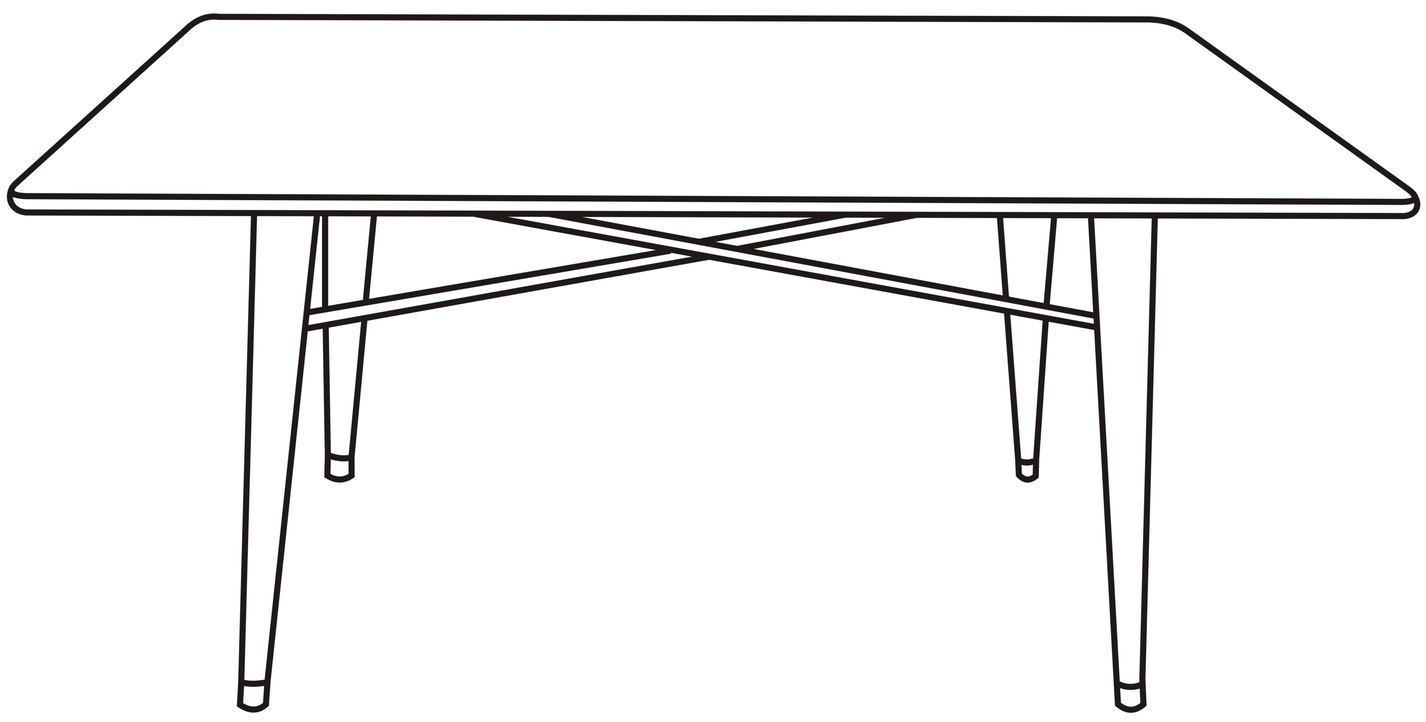
E×1