Home NetWerks®

SIMPLE SOLUTIONS FOR A SMARTER HOME

SMARTVENT BATHROOM VENTILATION FAN WITH ALEXA BUILT-IN, LED LIGHT, AND BLUETOOTH® SPEAKERS

MODEL #7148-01-AX

Español p. 16

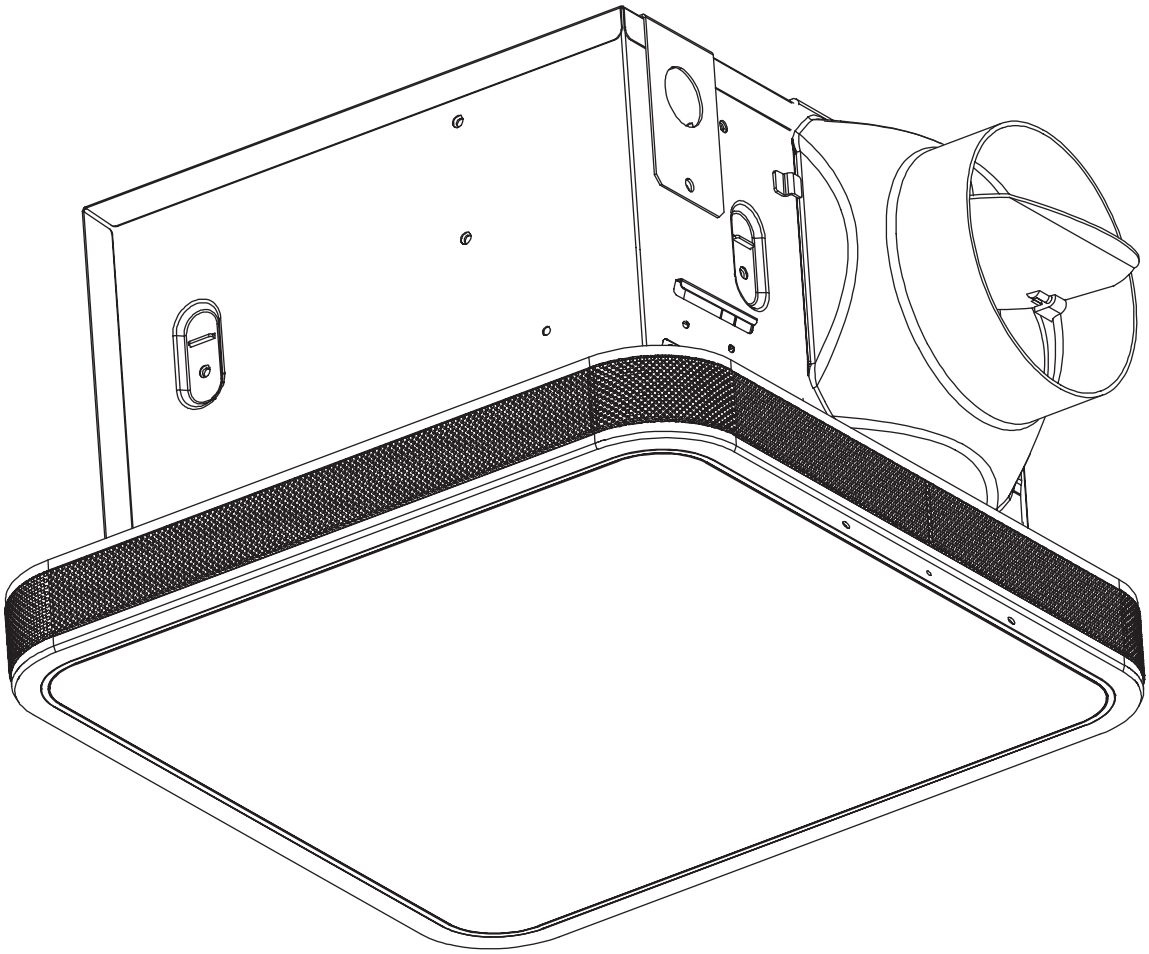

Questions, problems, missing parts? Before returning to your retailer, call our customer service department at 1-877-319-3757, 7:30 a.m. - 4:30 p.m., CST, Monday - Friday.

READ AND SAVE THESE INSTRUCTIONS

Amazon, Alexa and all related logos are trademarks of Amazon.com, Inc. or its affiliates.

The Bluetooth word mark and logos are owned by Bluetooth SIG, Inc. Other third-party brands and names are the property of their respective owners.

Home NetWerks, Homewerks, Homewerks Worldwide, the Homewerks house design, and all related logos are trademarks owned by Homewerks Worldwide, LLC

U.S. Pat. No. 9,398,357

TABLE OF CONTENTS

Product Specifications 2
FCC Compliance 2
Package Contents 3
Hardware Included 3
Safety Information 4
Preparation 4
Installation Instructions 6
Wall Switch Operation 8
Setting Up and Pairing Your Alexa Bath Fan to the Home NetWerks Connect App 9
Operating the Bath Fan Using Alexa Commands 9
Connecting your BLUETOOTH® Device to the Speaker 10
Additional Functions 10
Care and Cleaning 11
Troubleshooting 12
Warranty 14

PRODUCT SPECIFICATIONS

Airflow: 110 CFM
120V, 60Hz
Duct diameter: 4 in.
Sound output: 1.5 Sones
Total power consumption: 50W
Fan power consumption: 28W
Exhaust fan speed: 920 RPM

LED light power consumption: 18W
LED light brightness: 800 lumens
LED light color (CCT): 2200K Warm White / 3000K Soft White / 4000K Cool White / 5000K Daylight
Night light color (CCT): 2200K Warm White
Weight: 12.8 lbs.

FCC COMPLIANCE

NOTICE: This equipment has been tested and found to comply with the limits for a Class B digital device, pursuant to part 15 of the FCC Rules. These limits are designed to provide reasonable protection against harmful interference in a residential installation.

This equipment generates, uses, and can radiate radio frequency energy and, if not installed and used in accordance with the instructions, may cause harmful interference to radio communications. However, there is no guarantee that interference will not occur in a particular installation.

If this equipment does cause harmful interference to radio or television reception, which can be determined by turning the equipment off and on, the user is encouraged to try to correct the interference by one or more of the following measures:

– Reorient or relocate the receiving antenna.

– Increase the separation between the equipment and receiver.

– Connect the equipment into an outlet on a circuit different from that to which the receiver is connected.

– Consult the dealer or an experienced radio/TV technician for help.

Changes or modifications made to this equipment not expressly approved by the party responsible for compliance could void the user's authority to operate the equipment.

Federal Communication Commission (FCC) Radiation Exposure Statement: When using the product, maintain a distance of 20cm from the body to ensure compliance with RF exposure requirements.

This device complies with part 15 of the FCC rules. Operation is subject to the following two conditions:

(1) this device may not cause harmful interference, and

(2) this device must accept any interference received, including interference that may cause undesired operation.

NOTE: The manufacturer is not responsible for any radio or TV interference caused by unauthorized modifications or changes to this equipment. Such modifications or changes could void the user’s authority to operate the equipment.

FCC ID:2AW5J-7148-01-AX

PACKAGE CONTENTS

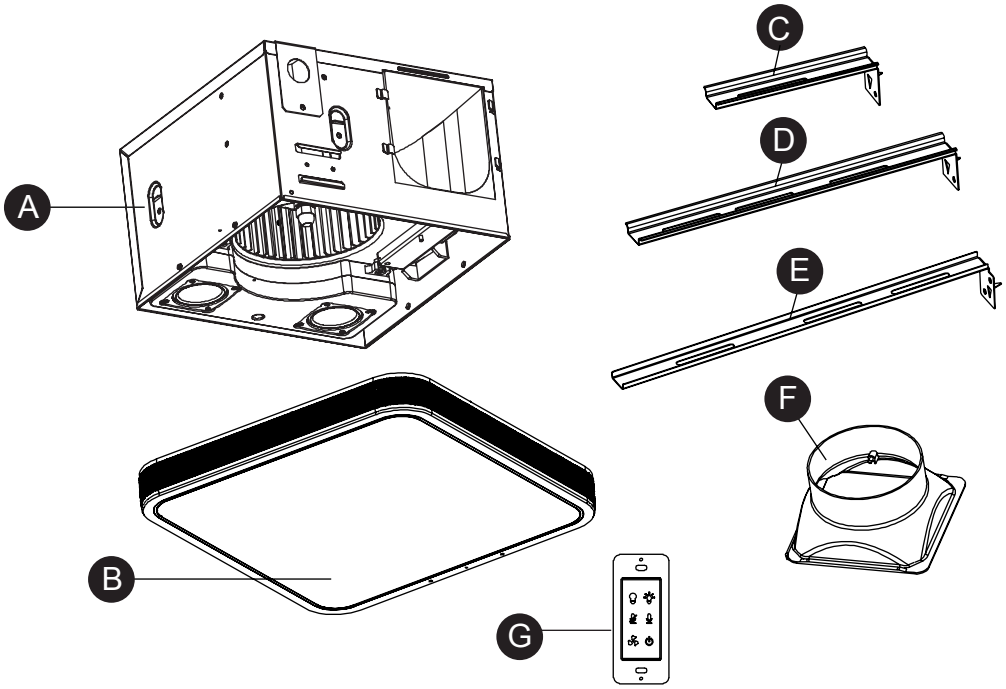

PART	DESCRIPTION	QTY
A	Fan Housing with BLUETOOTH® Speakers	1
B	Grille with Amazon Alexa and LED Light	1
C	Suspension Bracket	1

PART	DESCRIPTION	QTY
D	Suspension Bracket	1
E	Suspension Bracket	1
F	4 in. Duct Adapter	1
G	Wall Switch	1

HARDWARE CONTENTS (not actual size)

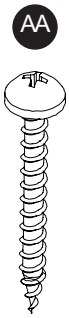

Wood Screw
M4 x 30
Qty. 9

Machine Screw
M4 x 10
Qty. 4

SAFETY INFORMATION

Please read and understand this entire manual before attempting to assemble, operate or install the product.

- Always disconnect the power supply prior to servicing the fan, motor or junction box.
- Follow all local building, safety and electrical codes as well as NEC (National Electrical Code) and OSHA (Occupational Safety and Health Act).
- Electric Service supply must be 120 volts, 60 hertz.
- This product must properly connect to the grounding conductor of the supply circuit.
- Do not bend or kink the power wires.
- Do not use this fan with any solid state control device, such as a remote control, dimmer switch, or certain timers. Mechanical timers are not solid state devices.
- Do not install in a ceiling with insulation greater than R40.
- Duct work should be installed in a straight line with minimal bends.
- Duct work size must be the same size as the discharge and should not be reduced. Reducing the duct size may increase fan noise.

CAUTION

- **For general ventilating use only. Do not use to exhaust hazardous or explosive materials and vapors.**
- **Not for use in cooking areas.**
- **To reduce the risk of injury to persons, install the fan at least 7 feet (2.1 m) above the floor.**

WARNING: To reduce the risk of fire, electric shock, or injury to persons, observe the following:

1. Use this unit in the manner intended by the manufacturer. If you have any questions, please call customer service.
2. Before servicing or cleaning unit, switch power off at service panel and lock the service disconnecting means to prevent power from being switched on accidentally. When the service disconnecting means cannot be locked, securely fasten a prominent warning device, such as a tag, to the service panel.
3. Installation work and electrical wiring must be done by a qualified person(s) in accordance with all applicable codes and standards, including fire-rated construction.
4. Sufficient air is needed for proper combustion and exhausting of gases through the flue (chimney) of fuel burning equipment to prevent backdrafting. Follow the heating equipment manufacturer´s guideline and safety standards such as those published by the National Fire Protection Association (NFPA), and the American Society for Heating, Refrigeration and Air Conditioning Engineers (ASHRAE) and local code authorities.
5. When cutting or drilling into the wall or ceiling, do not damage electrical wiring and other hidden utilities.
6. Ducted fans must always be vented to the outdoors.
7. If this unit is to be installed over a tub or shower, it must be marked as appropriate for the application and be connected to a GFCI (Ground Fault Circuit Interrupter) – protected branch circuit.
8. This ventilation fan is intended to be installed at least 3.28 ft. (1 m) from the showerhead when installing over a bathtub or shower. Installation within a shower stall is not recommended for this unit, unless the 3.28 ft. (1 m) distance can be met.

CAUTION: Installation of this unit requires the power to be OFF until installation is complete. If you encounter issues with the unit not powering up, please review the troubleshooting section of the instruction manual. If you require additional assistance, please call 1-877-319-3757, 7:30 a.m. - 4:30 p.m., CST, Monday - Friday. **DO NOT RETURN TO STORE.**

PREPARATION

Before beginning assembly of product, make sure all parts are present. Compare parts with package contents list and hardware contents. If any part is missing or damaged, do not attempt to assemble the product. Contact customer service for replacement parts at 1-877-319-3757, 7:30 a.m. - 4:30 p.m., CST, Monday - Friday.

Tools Required for Assembly (not included): Hammer, Flathead Screwdriver, Wire Connectors, Nails, Duct Tape, Phillips Screwdriver, Electrical Tape, and Utility Knife or Drywall Saw.

Helpful Tools (not included): Electric Drill, Drill Bits

IMPORTANT: 2.4 GHz Wi-Fi connection and Amazon Alexa account are required for full functionality.

WARNING: RISK OF ELECTRIC SHOCK! Ensure the electricity to the wires you are working on is shut off. Either remove the fuse or turn off the circuit breaker before removing the existing bath fan or installing the new one.

Before removing your current ventilation fan, verify the wall switch box has the required wires necessary for this installation. These wires are power (black) and neutral (white), as shown in the wiring diagram below. If you do not see both of these wires, consult a licensed electrician.

Check area above installation location to be sure that wiring can run to the planned location and that duct work can be run and the area is sufficient for proper ventilation.

Inspect duct work and wiring before proceeding with installation.

Before installation, provide inspection and future maintenance access at a location that will not interfere with installation work.

You may need the help of a second person to install this fan; one person on the attic side and one on the room side.

Installation may vary depending on how the previous bath fan was installed. Supplies necessary for the installation of your bath fan are not all included; however, most are available at your local home improvement or hardware store.

DIMENSIONS

Ceiling Opening (L)	Ceiling Opening (W)	Ceiling Opening (H)
9-1/4 in.	9-1/4 in.	5-29/32 in.

Housing Dimension (L)	Housing Dimension (W)	Housing Dimension (H)
9 in.	9 in.	5-25/32 in.

IMPORTANT: ATTIC ACCESS IS REQUIRED FOR PROPER INSTALLATION.

WIRING

All wiring must be connected for full functionality. Do not use metal wall plate with switch.

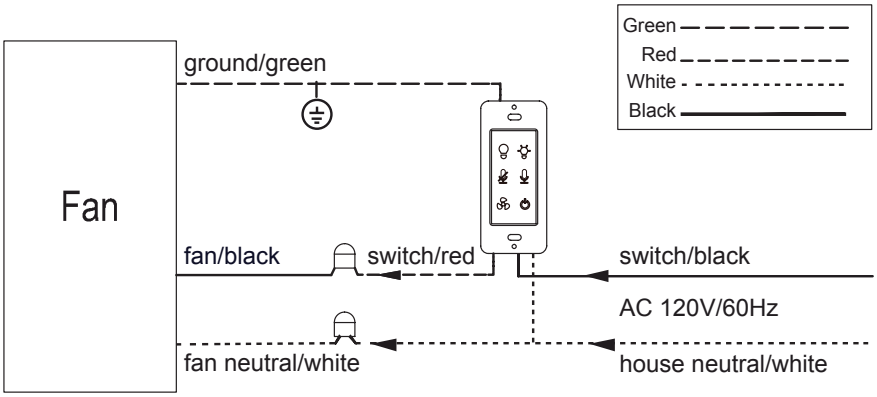

ATTENTION:

The switch included with this ventilation fan requires a neutral wire connection. If a neutral line is not present, one must be run by a qualified electrician.

NOTE: This switch is intended to only operate independently with this bath fan, connections to other electrical fixtures is prohibited and could cause electrical issues.

If you require assistance, please call 1-877-319-3757 before attempting this switch installation.

INSTALLATION INSTRUCTIONS

BEFORE INSTALLATION

WARNING: RISK OF ELECTRIC SHOCK! Ensure the electricity to the wires you are working on is shut off. Either remove the fuse or turn off the circuit breaker before removing the existing bath fan or installing the new one.

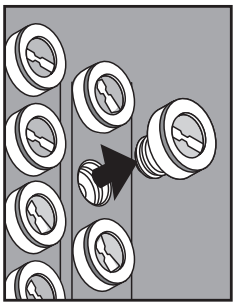

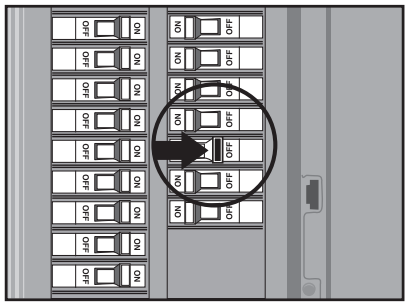

1. Remove existing fan.

   If you are not replacing an existing fan, skip to step 4.

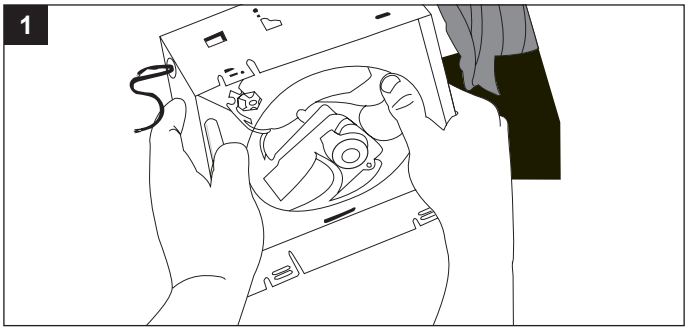

2. Measure the opening to ensure it is large enough to accommodate the 9 in. x 9 in. dimensions of the new fan housing (A).

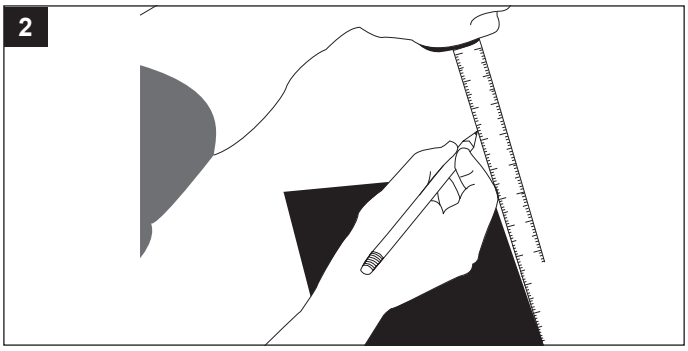

3. If this fan is not replacing an old fan, be sure to cut a 9-1/4 in. x 9-1/4 in. opening for the fan housing (A).

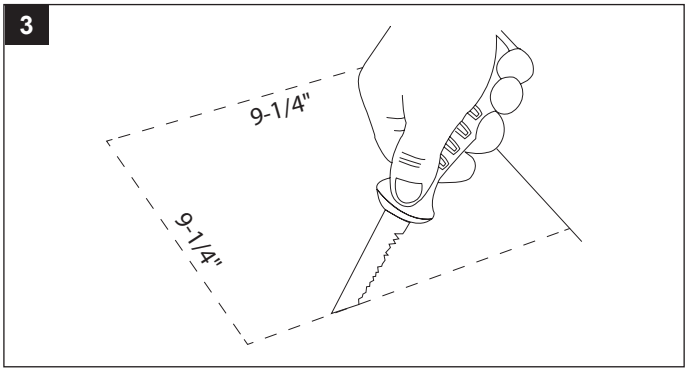

4. Insert suspension bracket (C) into the tabs on the fan housing (A) on the side with the duct opening. Insert suspension bracket (D) into the tabs on the opposite side of the fan housing (A) and then slide suspension bracket (E) into suspension bracket (D).

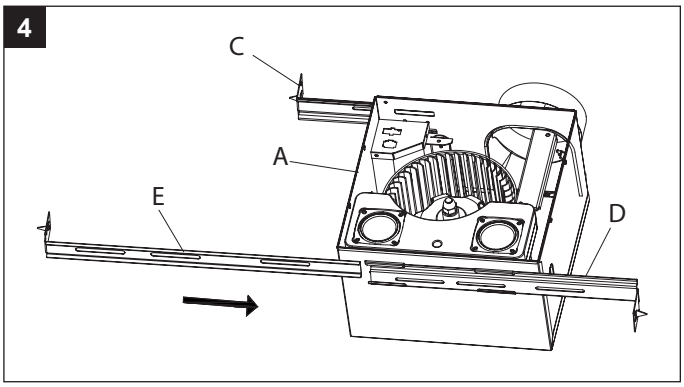

5. Position the fan housing (A) so the bottom edge of the fan housing (A) is flush with the ceiling board. Do not the flush mount the fan housing (A) to the joist.

   Attach the end of each of the suspension brackets (C, D, E) to the ceiling joists using wood screws (AA).

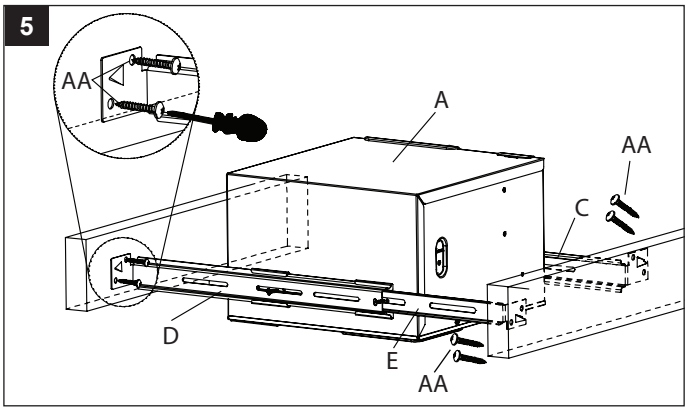

6. Secure the suspension brackets (C, D, E) to the fan housing (A) using machine screws (BB).

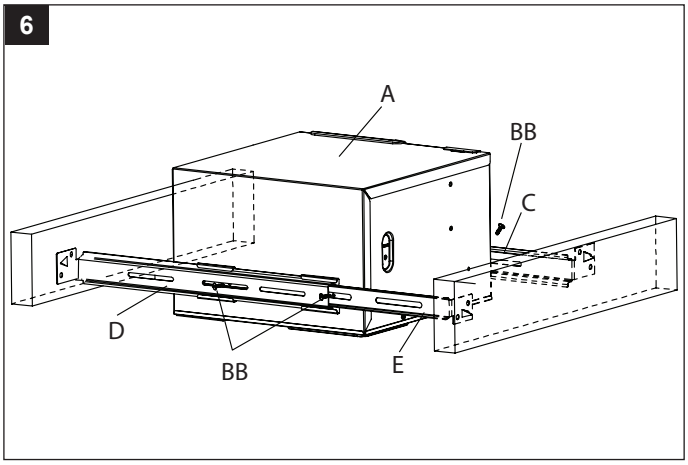

7. Slide the duct connector (F) into the tabs on the fan housing (A) until the duct connector (F) snaps firmly into place over the opening in the fan housing (A).

   NOTE: Remove the protective tape on the duct adapter (F) flap.

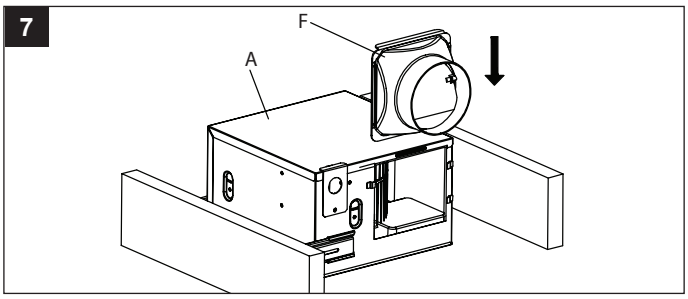

8. Install the wall switch according to the wiring diagram on page 5. Remove the wiring box cover from the fan housing (A). Pull the house wires through the hole in the wiring box cover. Using the quick connectors, connect the house wiring to the wall switch (G) and fan housing (A). 14 AWG is the smallest conductor that should be used for branch circuit wiring. Please refer to the wiring diagram on page 5 to ensure proper wire connections are made. Carefully push the wire connections into the wiring box and reattach the wiring box cover.

   NOTE: Do not use metal wall plate with the wall switch (G), as it may cause interference with the fan operation.

   CAUTION: The switch included with this ventilation fan requires a neutral wire connection. If a neutral line is not present, one must be run by a qualified electrician. If you require assistance, please call 1-877-319-3757 before attempting switch installation.

   CAUTION: This switch is intended to only operate with this bath fan. Connections to other electrical fixtures are prohibited and could cause electrical issues.

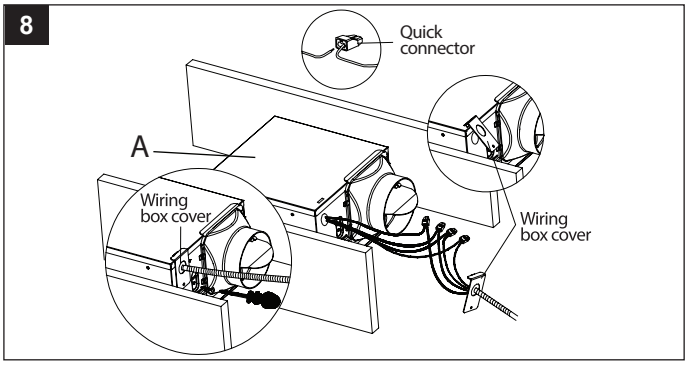

INSTALLATION INSTRUCTIONS (Continued)

9. Connect a 4 in. circular duct to the fan housing (A), securing it with duct tape or a clamp. Vent the duct to the outside.

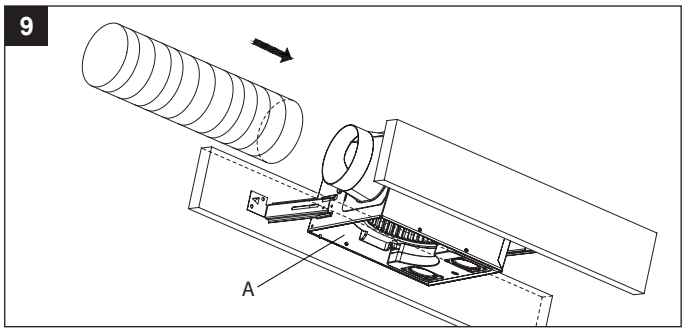

10. Join the connectors from the fan housing (A) to the grille (B). The grille (B) must be connected BEFORE turning on power to the fan.

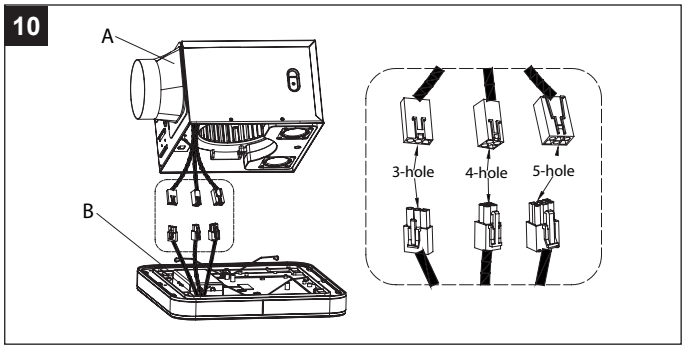

11. Attach the grille (B) by pinching the mounting springs and inserting them into the narrow rectangular slots in the fan housing (A).

    Turn on the power source. Test the unit.

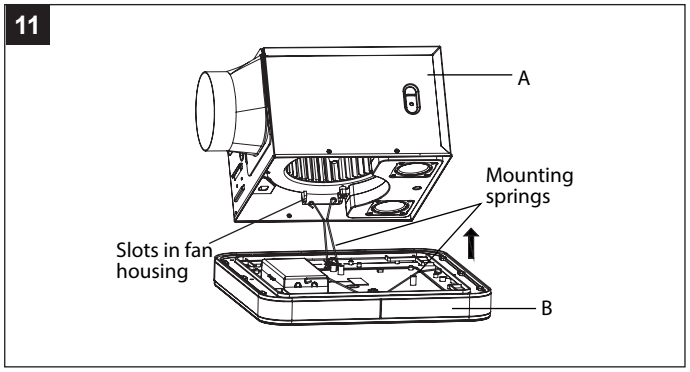

WALL SWITCH OPERATION

Button	Action
	• Short press to turn light ON/OFF • Long press for 8 seconds to initiate the switch pairing process
	• Short press to adjust brightness
	• Short press to mute Alexa microphone ON/OFF • Long press for 5 seconds to activate BLUETOOTH® pairing
	• Short press to activate Alexa • Long press for 5 seconds to start or restart the WiFi pairing process
	• Short press to turn on fan • Long press for 8 seconds to activate a factory reset
	• Short press to turn light and fan ON/OFF together • Long press for 3 seconds to power ON/OFF

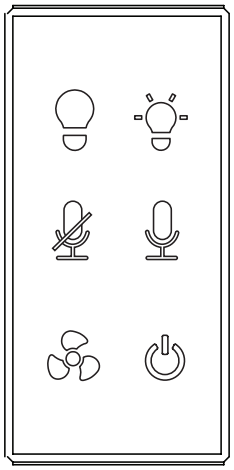

CAUTION: If you long press the ( ) button on the LED wall switch, you will need to repeat the setup process.

SETTING UP AND PAIRING YOUR ALEXA BATH FAN TO THE HOME NETWERKS CONNECT APP

1. Connect your phone or smart device to a steady 2.4 GHz WiFi connection that can be accessed where your bath fan will be installed.
2. Download the Home NetWerks Connect app from your smart device compatible app store. If you don't have an Amazon Alexa account, download the Amazon Alexa app from the app store and choose "Create a new account".
3. If using IOS, open the Amazon Alexa app and log in to your Amazon Alexa account with your User ID and Password, then click "Sign In". IMPORTANT: If using Android, this step is not needed.
4. Turn on the bath fan at the LED wall switch by pressing the (⏻) button for at least 3 seconds, until you hear a click. The bath fan grille will light up.
5. The bath fan speaker will say "Now in set-up mode". If you do not hear "Now in set-up mode", long press the (🎙) button on the LED wall switch for 5 seconds to enter set-up mode.
6. Open the Home NetWerks Connect app on your smart device and follow the instructions provided in the app.
7. In the Home NetWerks Connect app, select "Add device" and then "Next."
8. Click "Indicator is Blinking" and the app will search for the bath fan. Once the app has discovered the bath fan, identified as 7148_01_AX_####, click "Set up this device".
9. Set up WiFi for the bath fan by entering the password for the same 2.4 GHz WiFi signal your smart device is connected to and click "Next". The app will then connect the bath fan to WiFi. Once the bath fan is connected to WiFi, click "Next".
10. The Home NetWerks Connect app will now search for and install the latest version of the firmware. Please be patient while the firmware is updated to provide you with the best experience.
11. A list of available names will appear in the app and 7148_01_AX_#### will be selected as the default setting. Click "Next" in the upper right corner of the app screen to proceed to the next step.
12. Now the Home NetWerks Connect app will need you to log in to your Amazon Alexa account. Click "Sign in with Amazon", then enter the User ID and Password for your Amazon account, and click "Sign In". If using Android, select "Keep signed in".
13. After logging in to Amazon, choose your preferred language.
14. When the next Amazon Alexa screen says "Alexa is ready", click "Next" and then "Next" again.
15. In order to pair the bath fan to the Home NetWerks Connect app, you will need to create a User ID and Password for the app. Click "Log in" and then click "Sign Up" at the bottom of the page. Enter a User ID & Password, using at least 8 characters with one number and one letter included, and sign in.
16. The screen will say your device is not paired. Click "Pair Device".
17. After pairing the bath fan to the app, the commands in this step will activate the special skills needed to control additional functions of the bath fan. "Linkplay Smart Home" and "Home NetWerks Smart Fan" skills will be added to your Amazon Alexa account. Click "Connect" on the next screen. Connect the Linkplay Smart Home and Home NetWerks Smart Fan skills by clicking "Link". To finish the process, click "Done".

You have successfully completed the set-up process and your Home NetWerks SmartVent fan is ready for use. You can now speak your commands or questions to Alexa, control the fan via the Home NetWerks Connect app, or use the included wall switch!

OPERATING THE BATH FAN USING ALEXA COMMANDS

Once the initial set-up process is complete, the name of the bath fan will automatically be updated from 7148_01_AX_#### to BATHROOM. The following commands can be used with Alexa in your bath fan:

- Alexa, turn on BATHROOM light.
- Alexa, turn off BATHROOM light.
- Alexa, dim BATHROOM light.
- Alexa, brighten BATHROOM light.
- Alexa, change BATHROOM light to daylight.
- Alexa, change BATHROOM light to cool white.
- Alexa, change BATHROOM light to soft white.
- Alexa, change BATHROOM light to warm white.
- Alexa, turn on BATHROOM night light.
- Alexa, turn off BATHROOM night light.
- Alexa, turn on BATHROOM fan.
- Alexa, turn off BATHROOM fan.
- Alexa, ask smartfan to run for "x" minutes on BATHROOM.

IMPORTANT: If you rename the bath fan from BATHROOM to a custom name, your Alexa commands will need to be directed to the new name. For example, if you renamed the fan as BATH, your command would be "Alexa, turn on the BATH light" or "Alexa, turn off the BATH fan".

OPERATING THE BATH FAN USING ALEXA COMMANDS (Continued)

You can also ask Alexa to do other things for you in addition to operating the bath fan. Examples include:

- Alexa, play music.
- Alexa, play Amazon music.
- Alexa, play Spotify.
- Alexa, turn up the volume.
- Alexa, turn down the volume.
- Alexa, order more shampoo.
- Alexa, what is the traffic on the way to work?
- Alexa, what is the temperature outside?

CONNECTING YOUR BLUETOOTH® DEVICE TO THE BATH FAN SPEAKER

1. To play your personal music files, you need a wireless BLUETOOTH® device. After the firmware upgrade is completed during the initial set-up and pairing, you will be able to connect your BLUETOOTH® device directly to the bath fan speaker.
2. Set your device to a midrange volume level before connecting to the bath fan speakers.
   • The optimal volume setting for the BLUETOOTH® speakers is 70% or lower. Settings higher than 70% may cause sound distortion.
3. Long press the ( ) button on the LED wall switch to activate BLUETOOTH® ( ).
4. From the Home screen on your smart device, choose Settings > BLUETOOTH®, to search for BATHROOM.
   NOTE: While your device can maintain multiple pairing records, it can only connect to one accessory at a time. This prevents your device from sending your data to the wrong BLUETOOTH® accessory.
5. Select BATHROOM from the list of available BLUETOOTH device options. If BATHROOM does not appear on the list, speak “Alexa, Bluetooth Mode” and then “BATHROOM”.
6. When pairing is complete, use the bath fan’s BLUETOOTH® speakers to play audio from your device.
7. If preferred, you can also connect to your BLUETOOTH® device via the Home NetWerks Connect app. Download and open the Home NetWerks Connect app and follow the steps in the prior section to pair your Alexa bath fan to the Home NetWerks Connect app.
8. To switch to a WiFi connection, just speak “Alexa.....” and the device will automatically switch back to a WiFi connection.
9. To switch back from a WiFi connection to BLUETOOTH®, press play from your BLUETOOTH® device.

SPOTIFY CONNECT

Use your phone, tablet, or computer as a remote control for Spotify.
Go to spotify.com/connect to learn how.

ADDITIONAL FUNCTIONS

RENAMING A BATH FAN

1. If you have purchased more than one Home NetWerks Alexa bath fan, you will need to change the name of the second fan to avoid duplication. You can also choose to change the name of a Home NetWerks Alexa bath fan from BATHROOM to a customized name, if that is your preference.
2. From the Device List screen in your Home NetWerks Connect app, click the Gear icon ( ) and choose “Rename”.
3. Select from the list of options on the screen or select “Custom” to create your own name. Once you have chosen the new name for your bath fan, click “Finish” in the top right corner.
4. Please allow 20 seconds for the bath fan to refresh with the new name before using commands.

UPGRADING THE FIRMWARE

Periodically a new firmware version will be released and your Home NetWerks bath fan will need to be updated for maximum functionality and security. From the pop-up window, click "Upgrade". Do not turn off the power to the bath fan while the firmware is updated via WiFi.

CARE AND CLEANING

CAUTION: Before attempting to clean the fixture, disconnect the power to the fixture by turning the breaker off or removing the fuse from the fuse box.

- See safety information before proceeding. Routine maintenance should be done at least once a year.
- Never use solvents, thinner or harsh chemicals for cleaning the fan.
- Do not allow water to enter the motor.
- Do not immerse metal parts in water.
- Do not immerse resin parts in water more than 140°F.
- Do not immerse speakers in water.

BEFORE CLEANING

WARNING: RISK OF ELECTRIC SHOCK! Ensure the electricity is shut off at the main breaker box. Either remove the fuse or turn off the circuit breaker before cleaning.

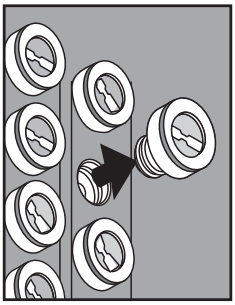

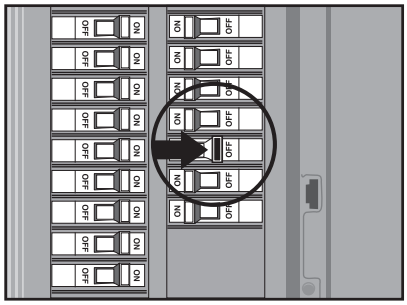

1. Remove the grille (B) by squeezing the mounting springs and pulling the grille (B) down from the fan housing (A). Disconnect the electrical connections from the fan housing (A) to the grille (B) by pulling the connectors apart. Wipe grille (B) with a damp cloth.

   CAUTION: Do not immerse grille in water.

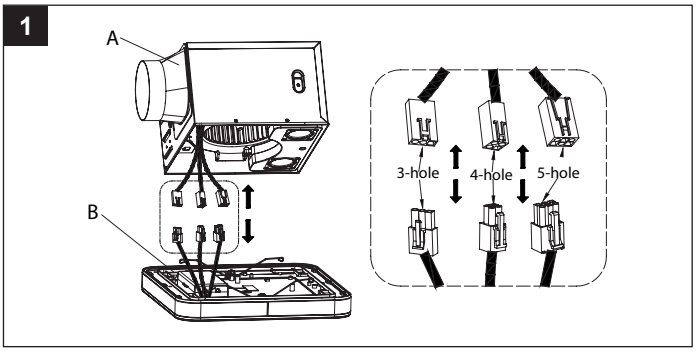

2. Remove dust and dirt from the fan housing (A) with a vacuum cleaner.

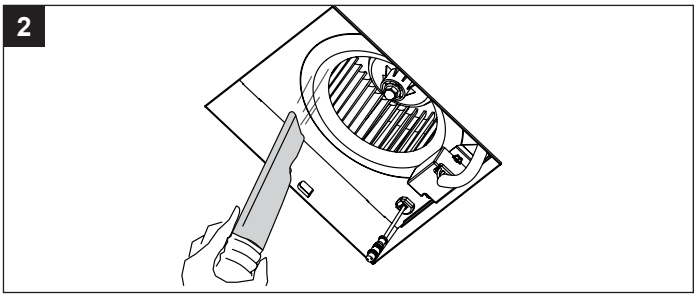

3. Wipe the fan housing (A) with a damp cloth and wipe dry.

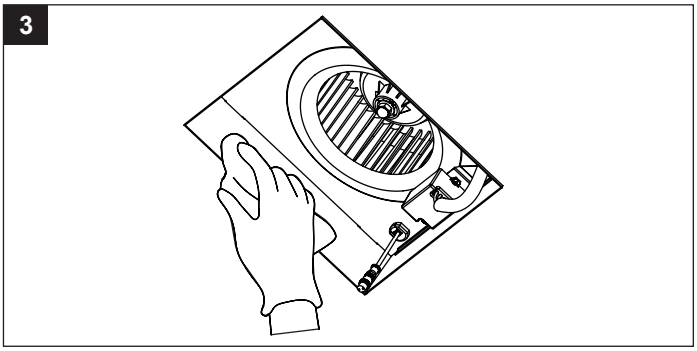

CARE AND CLEANING (Continued)

4. Join the connectors from the fan housing (A) to the grille (B). Attach the grille (B) by pinching the mounting springs and inserting them into the narrow rectangular slots in the fan housing (A).

   Turn on the power source. Test the unit.

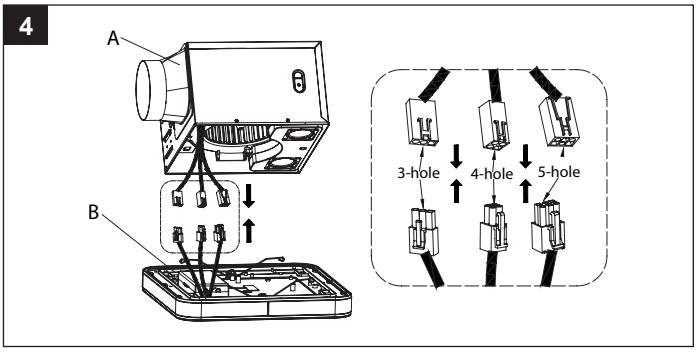

TROUBLESHOOTING

PROBLEM	POSSIBLE CAUSE	SOLUTION
The fan seems louder than it should be.	The CFM is too great for the space.	Be sure the CFM rating on the fan matches the square footage of your room.
	The damper is damaged or not working properly.	Check the damper to ensure it is opening and closing properly. If the damper has become damaged, please call Customer Service.
	The bend in the duct is too close to the fan discharge.	Be sure you do not have any sharp bends in the duct within 18 in. of the fan discharge.
	The fan discharge is reduced to fit a smaller duct.	Use the recommended size ducting to reduce fan noise.
	The fan body is not attached securely.	Be sure the fan is securely attached to the ceiling joists.
The fan is not clearing the humidity from the room.	There is insufficient airflow intake in the room.	Be sure a door or window is slightly ajar or open to allow airflow. The fan is not able to draw air out of the room without enough airflow.
	There is insufficient CFM. **NOTE:** Using a tissue is not the correct method for determining if the fan is operating properly. If the fan clears steam from the room within approximately 15 minutes of completing your shower, then the fan is operating properly.	Be sure the CFM rating of the fan matches the square footage of your room.
The BLUETOOTH® device will not pair with the fan.	Another device is already paired.	Make sure BLUETOOTH® signal is turned off on other devices.
The switch will not power up.	There is a wiring issue at the switch, or the power is not turned on at the fuse box or circuit breaker.	Check the wiring diagram on page 5 and confirm wiring is correct. Verify the power is turned on.
The switch has power, but the fan does not.	The grille is not receiving a signal from the switch.	Turn off power. Disconnect the grille for 5 seconds, then reconnect the grille and test. Repeat as necessary.
		Long press the (💡) button for 8 seconds to enable the switch pairing process.
	The speaker and the smart device are not connected to the same WiFi network.	Ensure your smart device is connected to the same WiFi network that the speaker was configured to.
	Neutral wire connection from the switch to the fan is not engaging.	Run a dedicated neutral wire from the switch to the fan. Consult an electrician if necessary.
The wall switch does not work with the bath fan.	Wall switch is not paired to the bath fan.	Press the (💡) button on the wall switch for 5 seconds to initiate the switch pairing process.

TROUBLESHOOTING (Continued)

PROBLEM	POSSIBLE CAUSE	SOLUTION
The Home NetWerks fan cannot be discovered by the Home NetWerks Connect app.	The fan is not in set-up mode.	Long press the (🎙) button on the LED wall switch for 5 seconds to enter set-up mode. The bath fan speaker will say “Now in set-up mode”. Follow the steps in the Pairing your Alexa Bath Fan to the Home NetWerks Connect App section on page 9.
	The fan and the mobile device are not connected to the same WiFi network.	Ensure that your mobile device is connected to the same WiFi network that the fan was configured on.
Alexa is not responding.	The microphone on the bath fan is muted.	If the red LED indicator is illuminated on the fan, the microphone is muted. Press the (🎙) button on the wall switch to unmute the microphone. The red LED indicator on the fan will turn off.
	The bath fan may have lost the WiFi signal or the connection to the Home NetWerks Connect app.	Follow the steps in Pairing your Alexa Bath Fan to the Home NetWerks Connect App on page 9.
	The Amazon Alexa and Home NetWerks Connect apps are logged into different accounts.	Sign out of the Amazon Alexa and Home NetWerks Connect apps. Sign into each again using the same account.
There is no sound coming from the speaker.	A software problem has occurred.	Press them (⏻) button on the wall switch for 3 seconds to turn the power off. Then press the (⏻) button on the wall switch again for 3 seconds to turn the power back on.
		Perform a factory reset by pressing the ( ) button for 8 seconds. NOTE: This will delete all user settings. After the factory reset, the speaker will need to be set up again. Follow the instructions on page 9.
	Volume is turned down or off.	Turn up or turn on the volume.
The bath fan is having WiFi connectivity issues.	There is an unsteady network connection.	Make sure that your bath fan is within range of your WiFi router and has a strong and stable connection.
	Other devices are causing interference.	Check that your bath fan is away from any other devices that cause interference, such as microwaves, baby monitors, or other electronic devices.
	WiFI is not connected because the password was entered incorrectly.	Verify you have the correct WiFi password. If your WiFi password recently changed, update your device's WiFi settings.
	Network congestion is causing poor signal strength.	If you have several devices connected to your WiFi network, try removing some of them to reduce congestion.
	No WiFi signal is being received.	The fan is 2.4GHz WiFi compatible. Please make sure your smart device and bath fan are connected to 2.4GHz.

FAN – LIMITED 3-YEAR WARRANTY

If the fan fails due to a defect in materials or workmanship at any time during the first THREE years of ownership, the manufacturer will replace it free of charge, postage-paid at their option. This warranty does not cover products that have been abused, altered, damaged, misused, cut or worn. This warranty does not cover use in commercial applications. Use only manufacturer-supplied genuine warranty repair replacement parts to repair this fan. Use of non-genuine repair parts will void your warranty. The manufacturer DISCLAIMS all other implied or express warranties including all warranties of merchantability and/or fitness for a particular purpose. As some states do not allow exclusions or limitations on an implied warranty, the above exclusions and limitations may not apply. This warranty gives you specific legal rights, and you may have other rights that vary from state to state.

This warranty is limited to the replacement of defective parts only. Labor charges and/or damage incurred during installation, repair, replacement
as well as incidental and consequential damages connected with the above are excluded. Any damage to this product as a result of neglect, misuse, accident, improper installation or use other than the purpose SHALL VOID THIS WARRANTY.

Shipping costs for return product as part of a claim on the warranty must be paid for by the customer.

Inquiries regarding warranty claims can be directed to 1-877-319-3757, 7:30 a.m. - 4:30 p.m., CST, Monday - Friday.

BLUETOOTH® SPEAKER – LIMITED 1-YEAR WARRANTY

If the BLUETOOTH® speaker fails due to a defect in materials or workmanship at any time during the first year of ownership, the manufacturer will replace it free of charge, postage-paid at their option. This warranty does not cover products that have been abused, altered, damaged, misused, cut or worn. This warranty does not cover use in commercial applications. Use only manufacturer-supplied genuine warranty repair replacement parts to repair this fan. Use of non-genuine repair parts will void your warranty. The manufacturer DISCLAIMS all other implied or express warranties including all warranties of merchantability and/or fitness for a particular purpose. As some states do not allow exclusions or limitations on an implied warranty, the above exclusions and limitations may not apply. This warranty gives you specific legal rights, and you may have other rights that vary from state to state.

This warranty is limited to the replacement of defective parts only. Labor charges and/or damage incurred during installation, repair, replacement
as well as incidental and consequential damages connected with the above are excluded. Any damage to this product as a result of neglect, misuse, accident, improper installation or use other than the purpose SHALL VOID THIS WARRANTY.

Shipping costs for return product as part of a claim on the warranty must be paid for by the customer.

Inquiries regarding warranty claims can be directed to 1-877-319-3757, 7:30 a.m. - 4:30 p.m., CST, Monday - Friday.

AMAZON ALEXA – LIMITED 1-YEAR WARRANTY

Products covered by this warranty are identified at https://www.amazon.com/devicewarranty

If you purchased your Amazon Device or Accessory (the “Device”) from Amazon.com or from authorized resellers located in the United States, the Warranty for the Device is provided by Amazon.com Services LLC, 410 Terry Ave. North, Seattle, WA 98109-5210, United States. If you purchased your Device from any other Amazon website or from authorized resellers located in other countries, the warranty for the Device is provided by the entity identified at https://www.amazon.com/devicewarrantyprovider. The provider of this warranty is sometimes referred to herein as “we.”

When you purchase a new or Certified Refurbished Device , we warrant the Device against defects in materials and workmanship under ordinary consumer use for one year from the date of original retail purchase. During this warranty period, if a defect arises in the Device, and you follow the instructions for returning the Device, we will at our option, to the extent permitted by law, either (i) repair the Device using either new or refurbished parts, (ii) replace the Device with a new or refurbished Device that is equivalent to the Device to be replaced, or (iii) refund to you all or part of the purchase price of the Device. This limited warranty applies, to the extent permitted by law, to any repair, replacement part or replacement device for the remainder of the original warranty period or for ninety days, whichever period is longer. All replaced parts and Devices for which a refund is given shall become our property. This limited warranty applies only to hardware components of the Device that are not subject to accident, misuse, neglect, fire or damage from other external causes, alteration, repair, or commercial use.

INSTRUCTIONS: For specific instructions about how to obtain warranty service for your Device, please contact Customer Service using the contact information on the left side of this page. In general, you will need to deliver your Device in either its original packaging or in equally protective packaging to the address specified by Customer Service. Before you deliver your Device for warranty service, it is your responsibility to remove any removable storage media and back up any data, software, or other materials you may have stored or preserved on your Device. It is possible that such storage media, data, software or other materials will be destroyed, lost or reformatted during service, and we will not be responsible for any such damage or loss.

LIMITATION: TO THE EXTENT PERMITTED BY LAW, THE WARRANTY AND REMEDIES SET FORTH ABOVE ARE EXCLUSIVE AND IN LIEU OF ALL OTHER WARRANTIES AND REMEDIES, AND WE SPECIFICALLY DISCLAIM ALL STATUTORY OR IMPLIED WARRANTIES, INCLUDING, BUT NOT LIMITED TO, WARRANTIES OF MERCHANTABILITY, FITNESS FOR A PARTICULAR PURPOSE AND AGAINST HIDDEN OR LATENT DEFECTS. IF WE CANNOT LAWFULLY DISCLAIM STATUTORY OR IMPLIED WARRANTIES, THEN TO THE EXTENT PERMITTED BY LAW, ALL SUCH WARRANTIES SHALL BE LIMITED IN DURATION TO THE DURATION OF THIS EXPRESS LIMITED WARRANTY AND TO REPAIR OR REPLACEMENT SERVICE.

SOME JURISDICTIONS DO NOT ALLOW LIMITATIONS ON HOW LONG A STATUTORY OR IMPLIED WARRANTY LASTS, SO THE ABOVE LIMITATION MAY NOT APPLY TO YOU. WE ARE NOT RESPONSIBLE FOR DIRECT, SPECIAL, INCIDENTAL OR CONSEQUENTIAL DAMAGES RESULTING FROM ANY BREACH OF WARRANTY OR UNDER ANY OTHER LEGAL THEORY. IN SOME JURISDICTIONS THE FOREGOING LIMITATION DOES NOT APPLY TO DEATH OR PERSONAL INJURY CLAIMS, OR ANY STATUTORY LIABILITY FOR INTENTIONAL AND GROSS NEGLIGENT ACTS AND/OR OMISSIONS, SO THE ABOVE EXCLUSION OR LIMITATION MAY NOT APPLY TO YOU. SOME JURISDICTIONS DO NOT ALLOW THE EXCLUSION OR LIMITATION OF DIRECT, INCIDENTAL OR CONSEQUENTIAL DAMAGES, SO THE ABOVE EXCLUSION OR LIMITATION MAY NOT APPLY TO YOU. THIS “LIMITATIONS” SECTION DOES NOT APPLY TO CUSTOMERS IN THE EUROPEAN UNION.

This limited warranty gives you specific rights. You may have additional rights under applicable law, and this limited warranty does not affect such rights.

You can find the Customer Service contact information and other applicable terms and Device information (including in other languages) at https://www.amazon.com/devicesupport.

Home NetWerks®

SIMPLE SOLUTIONS FOR A SMARTER HOME

VENTILADOR DE BAÑO SMARTVENT CON ALEXA INTEGRADO, LUZ LED Y ALTAVOCES BLUETOOTH®

MODELO 7148-01-AX

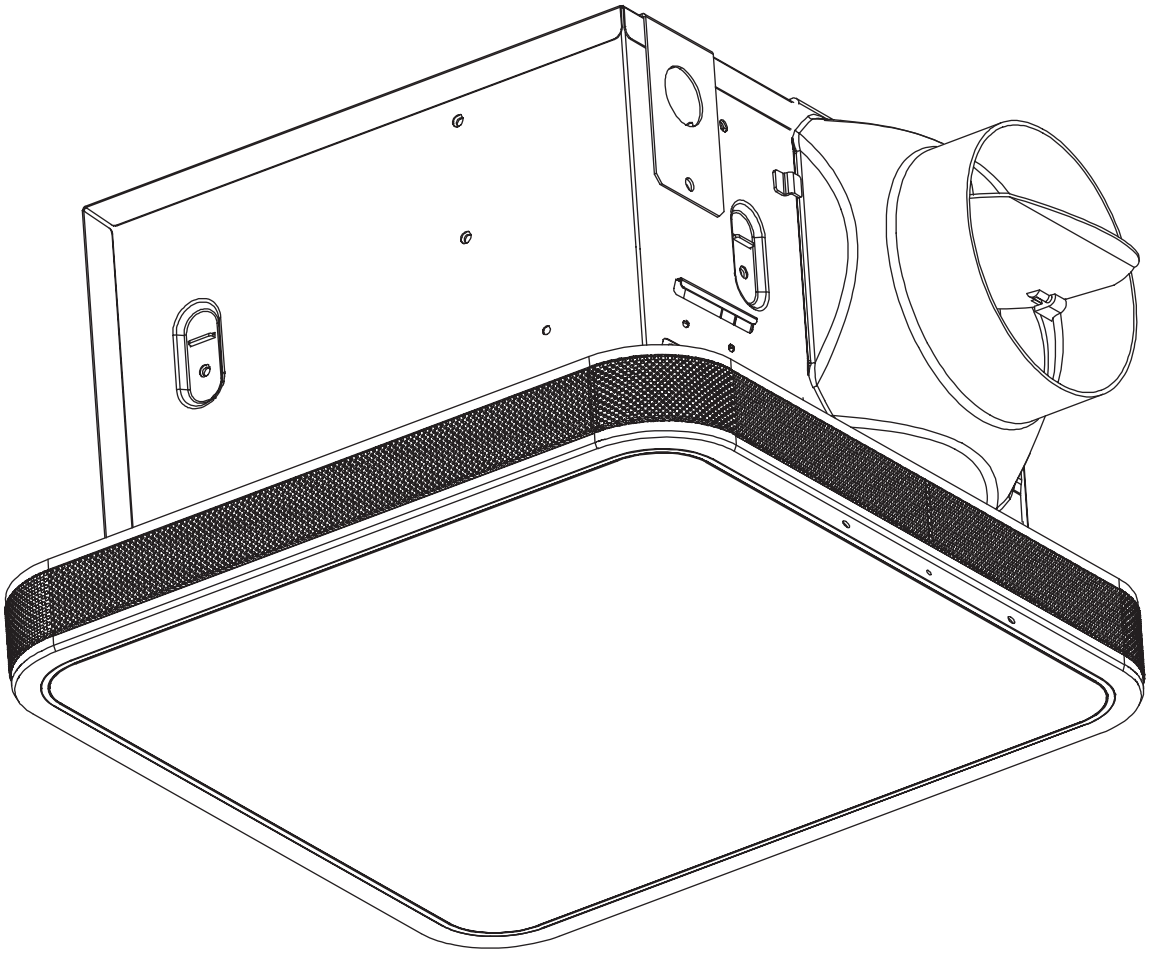

¿Tiene preguntas, problemas, o faltan piezas? Antes de regresar a la tienda, llame al Servicio al Cliente, 1-877-319-3757, de lunes a viernes de 7:30 a.m. a 4:30 p.m., hora estándar central.

CONSERVE ESTE MANUAL PARA USO FUTURO

Amazon, Alexa y todos los logotipos relacionados son marcas comerciales de Amazon.com, Inc. o sus afiliados.

La palabra y logotipos de BLUETOOTH® son propiedad de Bluetooth SIG, Inc. Otras marcas y nombres de terceros son propiedad de sus respectivos dueños.

Home NetWerks, Homewerks, Homewerks Worldwide, el diseño de la casa Homewerks y todos los logotipos relacionados son marcas comerciales propiedad de Homewerks Worldwide, LLC.

Número de patente de EE.UU. 9,398,357

TABLA DE CONTENIDO

Especificaciones del producto 17
Cumplimiento de la normas FCC 17
Contenido del paquete 17
Materiales incluidos 18
Información sobre seguridad 19
Preparación 19
Instrucciones de installación 21
Funcionamiento del interruptor de pared 23
Configuración y emparejamiento del ventilador Alexa con la aplicación Home NetWerks Connect ... 24
Funcionamiento del ventilador con los comandos de Alexa 24
Conexión de su dispositivo BLUETOOTH® a los altavoces 25
Funciones adicionales 25
Cuidado y limpieza 26
Solución de problemas 27
Garantía 29

ESPECIFICACIONES DEL PRODUCTO

Flujo de aire: 110 CFM	Consumo eléctrico del LED: 18 W
120 V, 60Hz	Brillo del LED: 800 lumenes
Diámetro del conducto: 4 pulg	Color de luz LED (CCT): 2200K Blanco cálido / 3000K Blanco suave / 4000K Blanco frío / 5000K Luz diurna
Volumen sonoro: 1,5 sone	
Consumo de energía total: 50 W	
Consumo de energía del ventilador: 28 W	Color de la luz nocturna: 2200K Blanco cálido
Velocidad del ventilador: 920 RPM	Peso: 5,8 kg

CUMPLIMIENTO DE LA NORMAS FCC

AVISO: Este equipo ha sido sometido a prueba y se halló que cumple con los límites establecidos para la clase B de dispositivos digitales, conforme a la Parte 15 de las Normas de FCC. Estos límites se establecen para brindar protección razonable contra interferencia dañina en una instalación residencial.

Este equipo genera, utiliza y puede irradiar energía de frecuencias de radio y, si no se instala conforme a las instrucciones, puede provocar interferencia dañina a las comunicaciones de radio. A pesar de esto, no existe garantía de que la interferencia no se produzca en una instalación en particular.

Si este equipo produce interferencia dañina a la recepción de radio o televisión, lo que puede determinarse encendiendo y apagando el equipo, se insta al usuario a intentar corregir la interferencia mediante uno de los siguientes métodos:

– Cambie la orientación o ubicación de la antena receptora.

– Aumente la separación entre el equipo y el receptor.

– Conecte el equipo en un enchufe que esté en un circuito diferente al cual está conectado el receptor.

– Consulte con el representante o con un técnico perimentado en radio y relecisión para solicitar asistencia.

Los cambios o modificaciones que on estén expresamente aprobados por la parte responsable del cumplimiento anulan la autoridad del usuario de operar el equipo.

Declaración de exposición a la radiación de la Comisión Federal de Comunicaciones (FCC):

Cuando utilice el producto, mantenga una distancia de 20 cm del cuerpo para garantizar el cumplimiento de los requisitos de exposición a RF.

Este dispositivo cumple con la parte 15 de las reglas de la FCC. La operación está sujeta a las siguientes dos condiciones:

(1) este dispositivo no puede causar interferencias dañinas y

(2) este dispositivo debe aceptar cualquier interferencia recibida, incluida la interferencia que pueda causar un funcionamiento no deseado.

NOTA: El fabricante no es responsable de ninguna interferencia de radio o televisión causada por modificaciones o cambios no autorizados en este equipo. Tales modificaciones o cambios podrían anular la autoridad del usuario para operar el equipo.

Identificación de la FCC: 2AW5J-7148-01-AX

CONTENIDO DEL PAQUETE

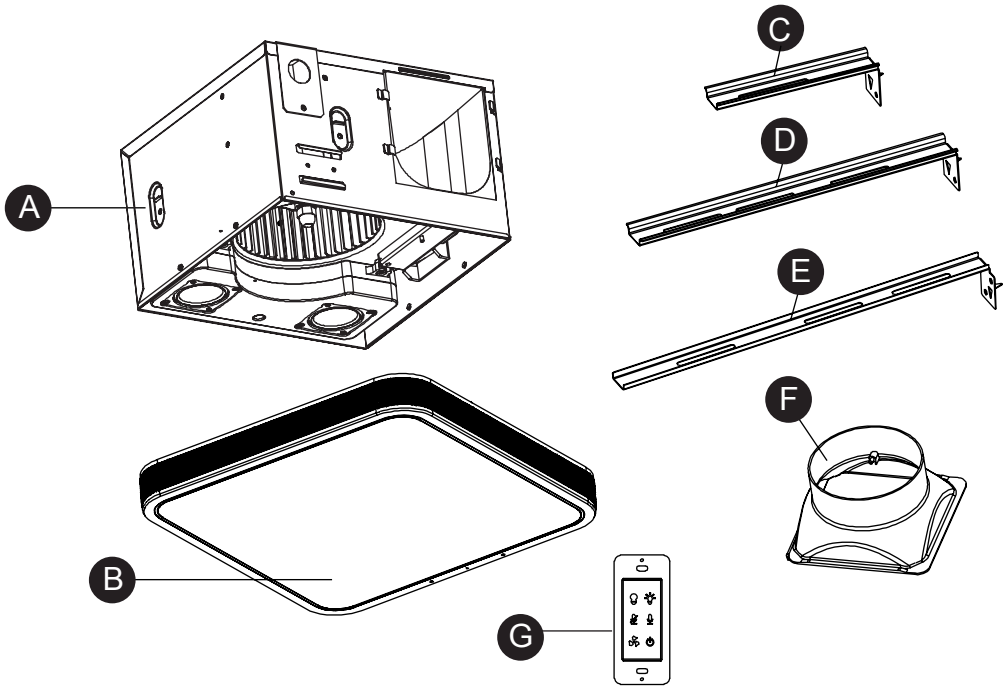

PIEZA	DESCRIPCIÓN	CANTIDAD
A	Caja del ventilador con altavoz BLUETOOTH®	1
B	Rejilla con Amazon Alexa y luz LED	1
C	Soporte de suspensión	1

PIEZA	DESCRIPCIÓN	CANTIDAD
D	Soporte de suspensión	1
E	Soporte de suspensión	1
F	Adaptador de conducto de 4 pulg.	1
G	Interruptor de pared	1

MATERIALES INCLUIDOS (Los materiales no se ilustran en tamaño real)

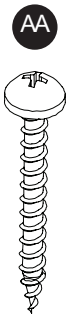

Tornillo para madera
M4 x 30mm
Cantidad 9

Tornillo para metales
M4 x 10mm
Cantidad 4

INFORMACIÓN SOBRE SEGURIDAD

Por favor, lea y comprenda este manual en su totalidad antes de intentar de ensamblar, operar o instalar el producto.

- Siempre desconecte la fuente de alimentación antes de darle servicio al ventilador, motor o caja eléctrica.
- Siga todos los codigos locales de construccion, de seguridad y electricos asi como el NEC (Codigo Electrico Nacional) y OSHA (Ley de Salud y Seguridad Ocupacional).
- El suministro del servicio electrico debe ser de 120 voltios, 60 hertz.
- Este producto debe estar correctamente conectado al conductor de conexion a tierra del circuito de alimentacion.
- No doble ni retuerza los cables de energia.
- No use este ventilador con ningún dispositivo de control de estado sólido, como un control remoto, interruptor de atenuación o ciertos temporizadores. Los temporizadores mecánicos no son dispositivos de estado sólido.
- No instale en un techo con aislamiento mayor de R40.
- Conductos se deben instalar en una línea recta con curvas mínimas.
- El tamaño del conducto debe ser de mismo tamaño que la descarga y no debe ser reducido. Reducir el tamaño del conducto puede aumentar el ruido del ventilador.

PRECAUCIÓN

- **Para uso de ventilación general solamente. No lo use para desalojar materiales y vapores peligrosos o explosivos.**
- **No debe usarse en área de cocina.**
- **Para reducir el riesgo de lesiones a las personas, instale el ventilador al menos a 7 pies (2.1m) sobre el piso.**

ADVERTENCIA: Para reducir el riesgo de incendio, choque eléctrico o lesiones a las personas, respete lo siguiente:

1. Use esta unidad en la manera prevista por el fabricante. Si tiene alguna pregunta, por favor llame al Servicio al Cliente.
2. Antes de dar servicio o limpiar esta unidad apague la fuente de alimentación en el panel y bloquélo para evitar que se encendia la alimentación accidentalmente. Si no puede bloquear el panel, marque claramente el panel con una etiqueta de advertencia para evitar que se encienda la alimentación.
3. El trabajo de instalación y el cableado eléctrico debe ser hecho por una persona calificada, de acuerdo con todos los códigos y normas aplicables, incluyendo la construcción con clasificación ignífuga.
4. Se necesita suficiente aire para una combustión apropiada y el escape de los gases a través del conducto (chimenea) del equipo que quema combustible para evitar contratiraje. Siga las guias del fabricante de equipo de calefacción y las normas de seguridad como las publicadas de la Asociación Nacional de Protección contra Incendios (NFPA), y de la Sociedad Estadounidense de Ingenieros en Calefacción, Refrigeración y Aire Acondicionado (ASHRAE), y las autoridades de código local.
5. Cuando corte o perfore en la pared o techo, no dañe el cableado eléctrico u otros servicios ocultos.
6. Los ventiladores con conductos siempre deben ser ventilados al exterior.
7. Si esta unidad se va a instalar sobre una bañera o ducha, se debe marcar según sea apropiado para la aplicación y conectarse a un circuito de derivación protegido GFCI (Interruptor de circuito de falla a tierra).
8. Este ventilador está diseñado para instalarse por lo menos a 1 m del cabezal de la ducha cuando se instala sobre una bañera o ducha. La instalación dentro de una cabina de ducha no se recomienda a menos que se pueda alcanzar la distancia de 1 m.

PRECAUCIÓN: La instalación de esta unidad requiere que la energía esté apagada hasta que se complete la instalación. Si encuentra problemas con la unidad que no se enciende, revise la sección de solución de problemas del manual de instrucciones. Si necesita asistencia adicional, llame al 1-877-319-3757, de 7:30 a.m. a 4:30 p.m., HCE, de lunes a viernes. **NO REGRESE A LA TIENDA.**

PREPARACIÓN

Antes de comenzar a ensamblar este producto, asegurese de que todas las piezas esten presentes. Compare las piezas con la lista de contenido del paquete y herraje incluido. Si hace falta alguna pieza o se encuentra danada, no intente ensamblar el producto. Pongase en contacto con el Servicio al Cliente para piezas de repuesto 1-877-319-3757, de 7:30 a. m. a 4:30 p. m., hora central estándar, de lunes a viernes.

Herramientas necesarias para armar (no incluidas): Martillo, destornillador de cabeza plana, conectores de cables, clavos, cinta adhesiva, destornillador de estrella, cinta aislante y cuchillo multiuso o sierra para paneles de yeso.

Herramientas útiles (no incluidas): Taladro eléctrico, brocas de taladro

IMPORTANTE: Se requiere una conexión Wi-Fi de 2.4 GHz y una cuenta de Amazon Alexa para una funcionalidad completa.

ADVERTENCIA: RIESGO DE DESCARGA ELECTRICA. Asegurese de cortar el suministro electrico en los cables con los que trabajara. Extraiga los fusibles o apague el cortacircuitos antes de quitar el ventilador de baño existente o instalar uno nuevo.

Antes de quitar su ventilador actual, verifique que su caja de interruptores en la pared tenga los cables de suministro necesarios para esta instalación. Estos cables de alimentación (negro) y neutro (blanco) como se muestra en el diagrama de cableado a continuación. Si no ve estos dos cables, consulte a un electricista autorizado.

Compruebe el área sobre la ubicación de instalación para asegurarse de que el cableado puede correr a la ubicación prevista y que los conductos se puede correr y el área es suficiente para una ventilación adecuada

Inspeccione los conductos y el cableado antes de proceder con la instalación.

Antes de la instalación, proporcione acceso para la inspección y el mantenimiento en un lugar que no interfiera con el trabajo de instalación.

Es posible que necesite la ayuda de una segunda persona para instalar este ventilador; una en el lado del ático y otra en el lado de la habitación.

La instalacion puede variar dependiendo de cómo se instaló el ventilador anterior. Los suministros necesarios para la instalación de su ventilador de baño no están todos incluidos; sin embargo, la mayoría están disponibles en su tienda de artículos del hogar o ferretería local.

DIMENSIÓN

Aperturo de techo (La)	Aperturo de techo (An)	Aperturo de techo (Al)
23,5 cm	23,5 cm	15,0 cm

Dimensiones de caja (La)	Dimensiones de caja (An)	Dimensiones de caja (Al)
22,9 cm	22,9 cm	14,7 cm

IMPORTANTE: SE REQUIERE ACCESO AL ÁTICO PARA UNA INSTALACIÓN ADECUADA.

CABLEADO

Todo el cableado debe estar conectada a la funcionalidad completa. No use una placa de pared de metal con el interruptor.

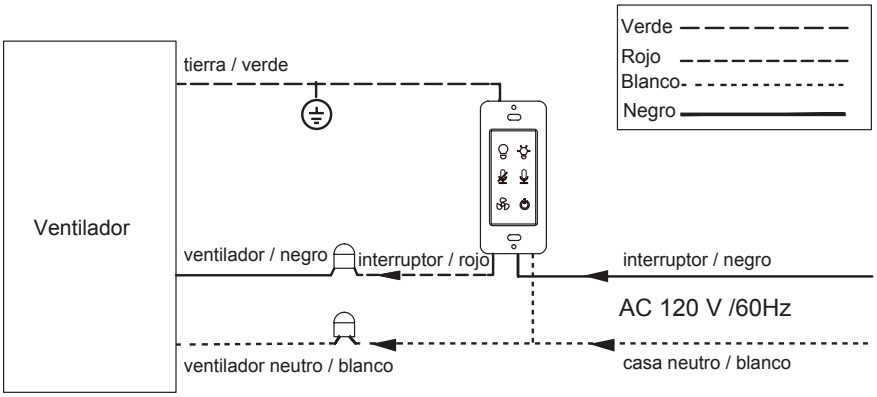

ATENCIÓN:

El interruptor incluido con este ventilador requiere una conexión de cable neutro dedicado. Si no hay una cable neutro, uno debe ser ejecutado por un electricista calificado.

NOTA: Este interruptor está diseñado para funcionar solo de manera independiente con este ventilador de baño. Las conexines a otros accesorios eléctricos están prohibidas y podrían causar problemas eléctricos.

Si necesita ayuda, por favor llame al 1-877-319-3757 antes de intentar instalar el interruptor.

PREVIO A LA INSTALACIÓN

ADVERTENCIA: ¡RIESGO DE DESCARGA ELECTRICA!
Asegurese de cortar el suministro electrico en los cables con los que trabajara. Extraiga los fusibles o apague el cortacircuitos antes de quitar el ventilador de baño existente o instalar uno nuevo.

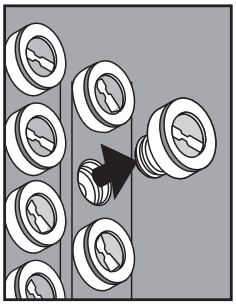

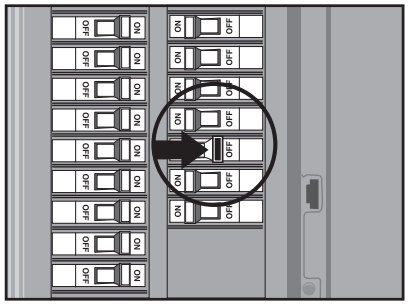

1. Retire el ventilador existente.

   Si no está reemplazando un ventilador existente, vaya al paso 4.

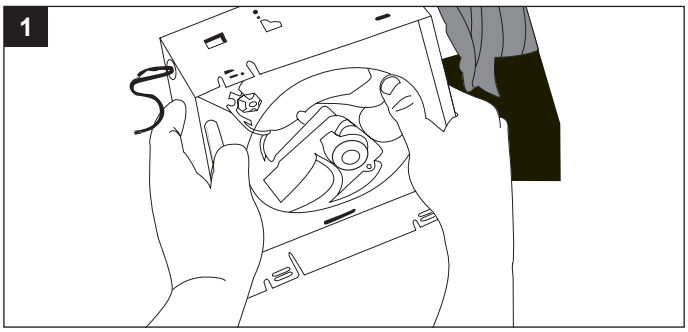

2. Mida la abertura para asegurarse de que sea lo suficientemente grande para acomodar las dimensiones de 22,9 cm x 22,9 cm de la caja del nuevo ventilador (A).

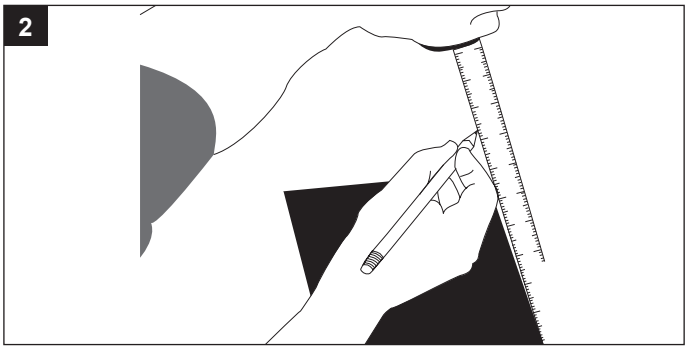

3. Si este ventilador no reemplaza a uno viejo, asegúrese de cortar una abertura de 23,5 cm x 23,5 cm para la caja del ventilador (A).

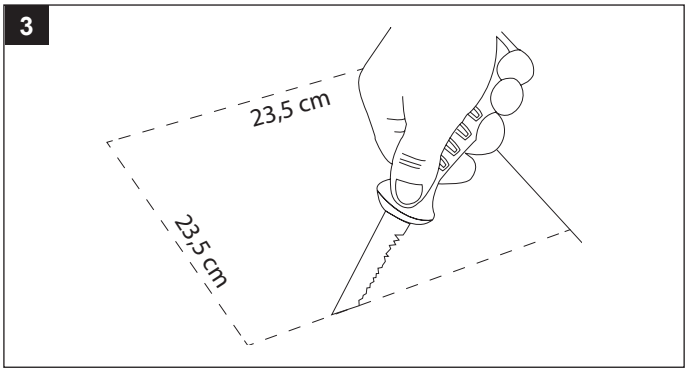

4. Inserte el soporte de suspensión (C) en las pestañas en el lado conducto de la caja del ventilador (A). Inserte el soporte de suspensión (D) en las pestañas en el lado opuesto de la caja del ventilador (A) y luego deslice el soporte de suspensión (E) en el soporte de suspensión (D).

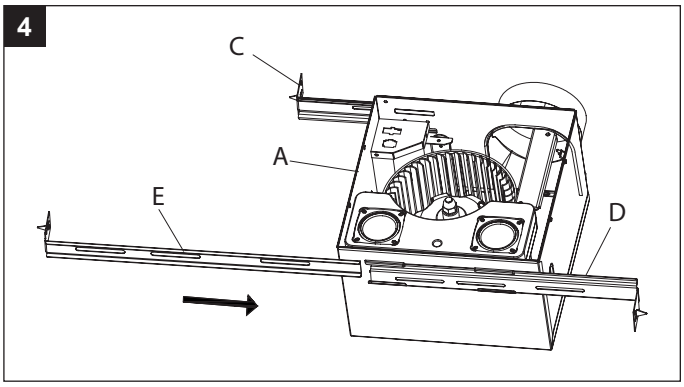

5. Coloque la caja del ventilador (A) de modo que el borde inferior de la caja del ventilador (A) quede al ras con la placa del techo. No monte al ras la caja del ventilador (A) en la viga.

   Fije el extremo de cada uno de los soportes de suspensión (C, D, E) a las vigas del techo con tornillos para madera (AA).

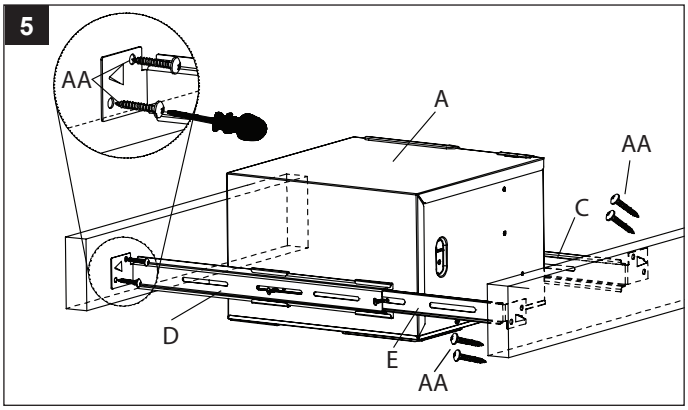

6. Fije los soportes de suspensión (C, D, E) a la caja del ventilador (A) utilizando tornillos para metales (BB).

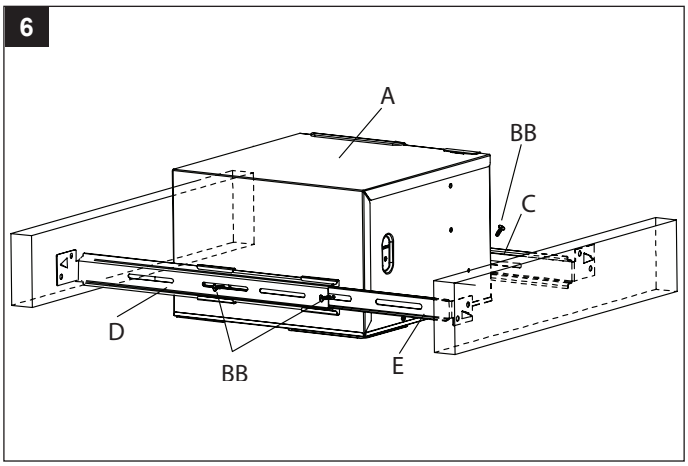

7. Deslice el conector del conducto (F) en las pestañas de la caja del ventilador (A) hasta que el conector del conducto (F) encaje firmemente en su lugar sobre la abertura de la caja del ventilador (A).

   NOTA: Retire la cinta protectora de la aleta del adaptador de conducto (F).

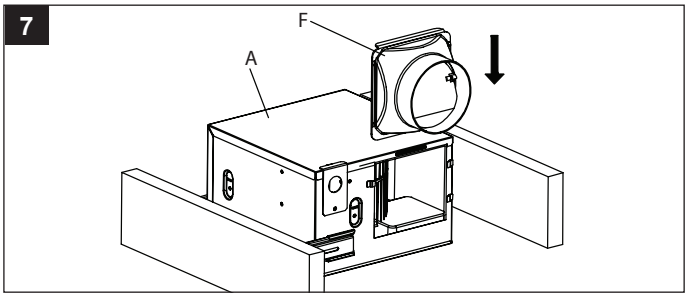

8. Instale el interruptor de pared de acuerdo con el diagrama de cableado en la página 20. Retire la cubierta de la caja eléctrica de la caja del ventilador (A). Tire de los cables de la casa a través de la tapa la caja eléctrica. Usando los conectores rápidos, conecte el cableado de la casa al interruptor de pared LED (F) y la caja del ventilador (A). 14 AWG es el conductor más pequeño que debe usarse para el cableado del circuito derivado. Consulte el diagrama de cableado en la página 20 para asegurarse de que se están realizando las conexiones de cables correctas. Empuje con cuidado las conexiones de cables en la caja eléctrica y vuelva a colocar la tapa de la caja eléctrica.

   NOTA: No utilice una placa de pared de metal con el interruptor (F), ya que puede causar interferencias en el funcionamiento del ventilador.

   PRECAUCIÓN: El interruptor incluido con este ventilador requiere una conexión de cable neutro. Si no hay un cable neutro, uno debe ser ejecutado por un electricista calificado. Si necesita ayuda ,por favor llame al 1-877-319-3757 antes de intentar instalar el interruptor.

   PRECAUCIÓN: Este interruptor está diseñado para funcionar solo con este ventilador de baño. Las conexiones a otros accesorios eléctricos están prohibidas y podrían causar problemas eléctricos.

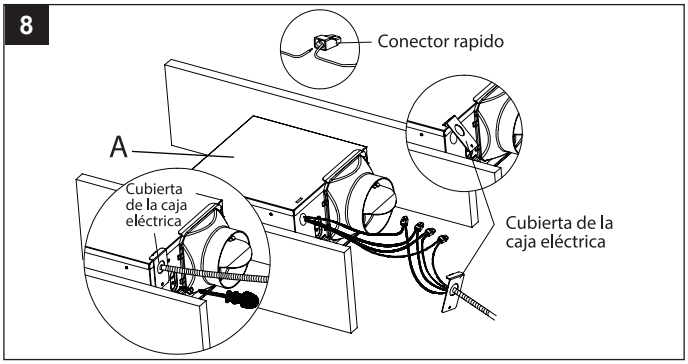

INSTRUCCIONES DE INSTALACIÓN (Continuación)

9. Conecte un conducto circular de 4 pulg. y ventile hacia el fuera. Asegure con cinta adhesiva o abrazadera.

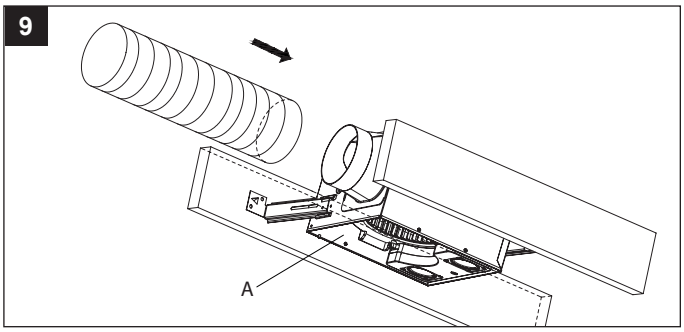

10. Une los conectores de la caja del ventilador (A) a la rejilla (B). La rejilla (B) debe estar conectada ANTES de encender el ventilador.

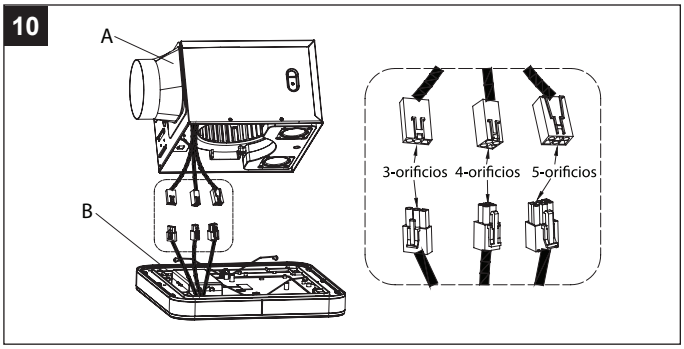

11. Coloque la rejilla (B) pellizcando resortes de montaje y se insertan en ranuras rectangulares estrechas en la caja del ventilador (A).

    Encienda la fuente de alimentación. Pruebe el ventilador.

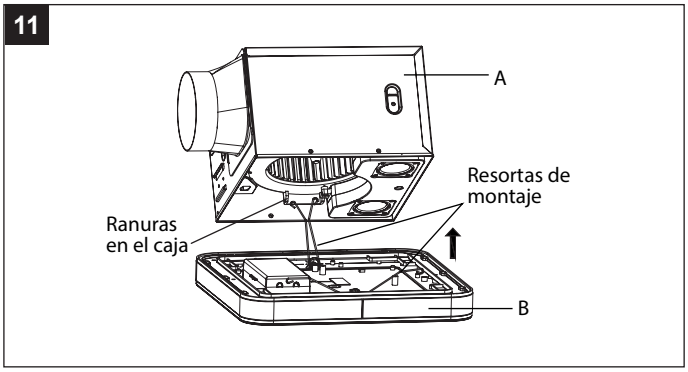

FUNCIONAMIENTO EL INTERRUPTOR DE PARED

Botón	Acción
	• Pulse brevemente para encender / apagar la luz • Mantenga pulsado durante 8 segundos para iniciar el emparejamiento del interruptor
	• Pulse brevemente para ajustar el brillo
	• Pulse brevemente para silenciar o no el micrófono Alexa • Mantenga pulsado durante 5 segundos para activar el emparejamiento BLUETOOTH®
	• Pulse brevemente para iniciar Alexa • Mantenga pulsado durante 5 segundos para iniciar o reiniciar el emparejamiento WiFi
	• Pulse brevemente para activar el ventilador • Mantenga pulsado durante 8 segundos para activar un restablecimiento de fábrica
	• Pulse brevemente para encender / apagar la luz y el ventilador juntos • Mantenga pulsado durante 3 segundos para encender / apagar

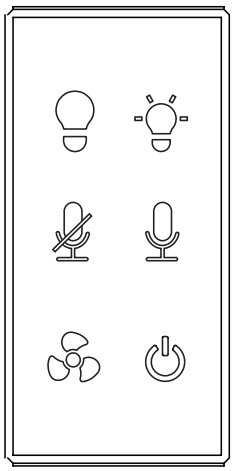

PRECAUCIÓN: Si mantiene pulsado el botón ( ) en el interruptor de pared LED, deberá repetir el proceso de configuración.

CONFIGURACIÓN Y EMPAREJAMIENTO DEL VENTILADOR ALEXA CON LA APLICACIÓN HOME NETWERKS CONNECT

1. Conecte su teléfono o dispositivo inteligente a una conexión WiFi estable de 2.4 GHz a la que se pueda acceder donde se instalará su ventilador de baño.
2. Descargue la aplicación Home NetWerks Connect de la tienda de aplicaciones compatible con su dispositivo inteligente. Si no tiene una cuenta de Amazon Alexa, descargue la aplicación Amazon Alexa de la tienda de aplicaciones y elija "Create a new account" (Crea una cuenta nueva).
3. Si usa IOS, abra la aplicación Amazon Alexa e inicie sesión en su cuenta de Amazon Alexa con su ID de usuario y contraseña, luego haga clic en "Sign In" (Iniciar sesión). IMPORTANTE: Si usa Android, este paso no es necesario.
4. Encienda el ventilador en el interruptor de pared LED pulsando el botón (⏻) durante al menos 3 segundos, hasta que escuche un clic. La rejilla del ventilador se iluminará.
5. El altavoz del ventilador dirá "Now in set-up mode" (Ahora en modo de configuración). Si no escuchas "Now in set-up mode" (Ahora en modo de configuración), mantenga pulsado el botón (🎙) en el interruptor de pared LED durante 5 segundos para ingresar al modo de configuración.
6. Abra la aplicación Home NetWerks Connect en su dispositivo inteligente y siga las instrucciones proporcionadas en la aplicación.
7. En la aplicación Home NetWerks Connect, seleccione "Add device" (Agregar dispositivo) y luego "Next" (Siguiente).
8. Haga clic en "Indicator is Blinking" (El indicador parpadea) y la aplicación buscará el ventilador. Una vez que la aplicación haya descubierto el ventilador, identificado como 7148_01_AX _ ####, haga clic en "Set up this device" (Configurar este dispositivo).
9. Configure WiFi para el ventilador introduciendo la contraseña para la misma señal WiFi de 2,4 GHz a la que está conectado su dispositivo inteligente y haga clic en "Next" (Siguiente). La aplicación luego conectará el ventilador a WiFi. Una vez que el ventilador esté conectado a WiFi, haga clic en "Next" (Siguiente).
10. La aplicación Home NetWerks Connect ahora buscará e instalará la última versión del firmware. Tenga paciencia mientras se actualiza el firmware para brindarle la mejor experiencia.
11. Aparecerá una lista de nombres disponibles en la aplicación y se seleccionará 7148_01_AX_#### como la configuración predeterminada. Haga clic en "Next" (Siguiente) en la esquina superior derecha de la pantalla de la aplicación para continuar con el siguiente paso.
12. Ahora, la aplicación Home NetWerks Connect necesitará que inicie sesión en su cuenta de Amazon Alexa. Haga clic en "Sign In with Amazon" (Iniciar sesión con Amazon), luego ingrese el ID de usuario y la contraseña para su cuenta de Amazon y haga clic en "Sign In" (Iniciar sesión). Si usa Android, seleccione "Keep signed in" (Mantener registro).
13. Después de iniciar sesión en Amazon, elija su idioma preferido.
14. Cuando la siguiente pantalla de Amazon Alexa diga "Alexa is ready" (Alexa está lista), haga clic en "Next" (Siguiente) y luego en "Next" (Siguiente) nuevamente.
15. Para emparejar el ventilador con la aplicación Home NetWerks Connect, deberá crear una ID de usuario y una contraseña para la aplicación. Haga clic en "Log In" (Iniciar sesión) y luego haga clic en "Sign Up" (Registrarse) en la parte inferior de la página. Ingrese una ID de usuario y contraseña, usando al menos 8 caracteres con un número y una letra incluidos, e inicie sesión.
16. La pantalla dirá que su dispositivo no está emparejado. Haga clic en "Pair Device" (Emparejar dispositivo).
17. Después de emparejar el ventilador con la aplicación, los comandos de este paso activarán las habilidades especiales necesarias para controlar todas las funciones del ventilador. Las habilidades "Linkplay Smart Home" y "Home NetWerks Smart Fan" se agregarán a su cuenta de Amazon Alexa. Haga clic en "Connect" (Conectar) en la siguiente pantalla. Conecte las habilidades de Linkplay Smart Home y Smart Fan de Home NetWerks haciendo clic en "Link" (Enlace). Para finalizar el proceso, haga clic en "Done" (Listo).

Ha completado con éxito el proceso de configuración y su ventilador Home NetWerks SmartVent está listo para usar. ¡Ahora puede decirle sus comandos o preguntas a Alexa, controlar el ventilador a través de la aplicación Home NetWerks Connect o usar el interruptor de pared incluido!

FUNCIONAMIENTO DEL VENTILADOR CON LOS COMANDOS DE ALEXA

Una vez que se completa el proceso de configuración inicial, nombre del ventilador se actualizará automáticamente de 7148_01_AX _ #### a BATHROOM (BAÑO). Los siguientes comandos se pueden usar con Alexa en su ventilador:

- Alexa, turn on BATHROOM light.
  (Alexa, enciende la luz del baño)
- Alexa, turn off BATHROOM light.
  (Alexa, apaga la luz del baño)
- Alexa, dim BATHROOM light.
  (Alexa, tenue luz del baño)
- Alexa, brighten BATHROOM light.
  (Alexa, ilumina la luz del baño)
- Alexa, change BATHROOM light to daylight.
  (Alexa, cambia la luz del baño a la luz diurna)
- Alexa, change BATHROOM light to daylight.
  (Alexa, cambia la luz del baño a la luz diurna)
- Alexa, change BATHROOM light to soft white.
  (Alexa, cambia la luz del baño a blanco suave)
- Alexa, change BATHROOM light to warm white.
  (Alexa, cambia la luz del baño a blanco cálida)
- Alexa, turn on BATHROOM night light.
  (Alexa, enciende la luz nocturna del baño)
- Alexa, turn off BATHROOM night light.
  (Alexa, apaga la luz nocturna del baño)
- Alexa, turn on BATHROOM fan.
  (Alexa, enciende el ventilador)
- Alexa, turn off BATHROOM fan.
  (Alexa, apaga el ventilador)
- Alexa, ask smartfan to run for “x” minutes on BATHROOM.
  (Alexa, pídele a Smartfan que corra “x” minutos en BAÑO.)

IMPORTANTE: Si cambia el nombre del ventilador de BATHROOM (BAÑO) a un nombre personalizado, sus comandos de Alexa deberán dirigirse al nuevo nombre. Por ejemplo, si cambió el nombre del ventilador a BATH (BAÑERA), su comando sería "Alexa, turn on the BATH light" (Alexa, enciende la luz de la BAÑERA) o "Alexa, turn on the BATH fan" (Alexa, apaga el ventilador de la BAÑERA).

FUNCIONAMIENTO DEL VENTILADOR CON LOS COMANDOS DE ALEXA (Continuación)

También puede pedir a Alexa para hacer otras cosas para que además de operar el ventilador. Ejemplos incluyen:

- Alexa, play music. (Alexa, reproducir música)
- Alexa, play Amazon music. (Alexa, reproducir música de Amazon)
- Alexa, play Spotify. (Alexa, reproducir Spotify)
- Alexa, turn up the volume. (Alexa, sube el volumen)
- Alexa, turn down the volume. (Alexa, baje el volumen)
- Alexa, order more shampoo. (Alexa, pide más champú)
- Alexa, what is the traffic on the way to work? (Alexa, ¿cuál es el tráfico en el camino al trabajo?)
- Alexa, what is the temperature outside? (Alexa, ¿cuál es la temperatura afuera?)

REGISTRAR SU DISPOSITIVO BLUETOOTH® AL ALTAVOZ

1. Para reproducir sus archivos de música personales, necesita un dispositivo inalámbrico BLUETOOTH®. Una vez completada la actualización del firmware durante la configuración inicial y el emparejamiento, podrá conectar su dispositivo BLUETOOTH® directamente al altavoz del ventilador de la bañera.
2. Configure su dispositivo en un nivel de volumen de rango medio antes de conectarlo a los altavoces del ventilador.
   • El ajuste de volumen óptimo para los altavoces BLUETOOTH® es del 70% o inferior. Los ajustes superiores al 70% pueden causar distorsión del sonido.
3. Mantenga pulsado el botón ( ) en el interruptor LED de pared para activar BLUETOOTH® ( ).
4. Desde la pantalla de inicio en su dispositivo inteligente, elija Configuración> BLUETOOTH®, para buscar BATHROOM (BAÑO). NOTA: Si bien el dispositivo puede mantener múltiples registros de emparejamiento, sólo puede conectarse a un accesorio a la vez. Esto evita que su dispositivo envíe sus datos al accesorio BLUETOOTH® incorrecto.
5. Seleccione BATHROOM (BAÑO) de la lista de opciones de dispositivo BLUETOOTH® disponibles. Si BATHROOM (BAÑO) no aparece en la lista, diga "Alexa, Modo BLUETOOTH®" y luego "BATHROOM".
6. Cuando se complete el emparejamiento, use los altavoces BLUETOOTH® del ventilador para reproducir audio desde su dispositivo.
7. Si lo prefiere, también puede conectarse a su dispositivo BLUETOOTH® a través de la aplicación Home NetWerks Connect. Descargue y abra la aplicación Home NetWerks Connect y siga los pasos de la sección anterior para emparejar su ventilador Alexa con la aplicación Home NetWerks Connect.
8. Para cambiar a una conexión WiFi, solo diga "Alexa ....." y el dispositivo cambiará automáticamente a una conexión WiFi.
9. Para volver de una conexión WiFi a BLUETOOTH®, pulse “play" (reproducir) desde su dispositivo BLUETOOTH®.

SPOTIFY CONNECT

Use su teléfono, tableta o computadora como control remoto para Spotify. Vaya a spotify.com/connect para aprender cómo.

FUNCIONES ADICIONALES

CAMBIAR EL NOMBRE DE UN VENTILADOR

1. Si ha comprado más de un ventilador Home NetWerks Alexa, deberá cambiar el nombre del segundo ventilador para evitar la duplicación. También puede optar por cambiar el nombre de un ventilador Home NetWerks Alexa de BATHROOM (BAÑO) a un nombre personalizado, si así lo prefiere.
2. En la pantalla Lista de dispositivos de la aplicación Home NetWerks Connect, haga clic en el icono de engranaje ( ) y seleccione "Rename" (Cambiar nombre).
3. Seleccione de la lista de opciones en la pantalla o seleccione "Custom" (Personalizado) para crear su propio nombre. Una vez que haya elegido el nuevo nombre para su ventilador, haga clic en "Finish" (Finalizar) en la esquina superior derecha.
4. Espere 20 segundos para que el ventilador de la bañera se actualice con el nuevo nombre antes de usar los comandos.

ACTUALIZAR EL FIRMWARE

Periódicamente se lanzará una nueva versión de firmware y su ventilador Home NetWerks deberá actualizarse para obtener la máxima funcionalidad y seguridad. En la ventana emergente, haga clic en "Upgrade" (Actualizar). No apague el ventilador mientras el firmware se actualiza a través de WiFi.

CUIDADO Y LIMPIEZA

PRECAUCIÓN: Antes de limpiar el aparato, desconecte el suministro electrico hacia este apagando el cortacircuitos o extrayendo el fusible de la caja de fusibles.

- Consulte informacion sobre seguridad antes de proceder. Se debe hacer mantenimiento de rutina al menos una vez al ano.
- Nunca use solventes, diluyentes o productos quimicos fuertes para limpiar el ventilador.
- No permita que entre agua al motor.
- No sumerja las piezas de metal en agua.
- No sumerja las piezas de plástico en agua a más de 140 ° F.
- No sumerja el altavoz BLUETOOTH® en agua.

ANTES DE LIMPIAR

ADVERTENCIA: ¡RIESGO DE DESCARGA ELECTRICA!
Asegúrese de que la energía esté apagada. Quite el fusible o apague el disyuntor antes de limpiarlo.

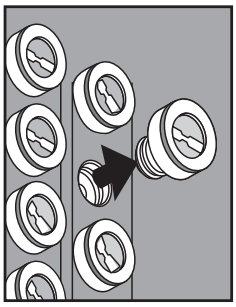

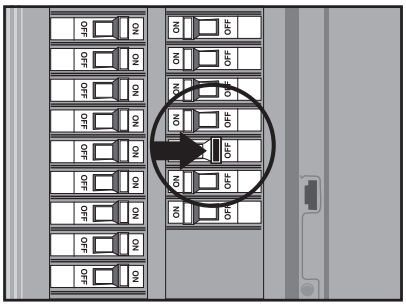

1. Apriete los resortes de montaje y tire la rejilla (B) hacia abajo la caja del ventilador (A). Desconecte los conectores para quitar la rejilla (B) de la caja del ventilador (A). Recuerde girar los extremos de los pequeños conectores grises y negros para desbloquearlos antes de separarlos. Limpie la rejilla (B) con un paño húmedo.

   PRECAUCIÓN: No sumerja los altavoces en agua.

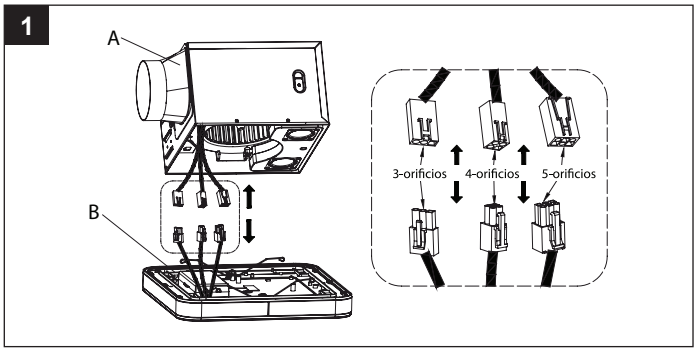

2. Use una aspiradora para eliminar el polvo y la suciedad de la caja del ventilador (A).

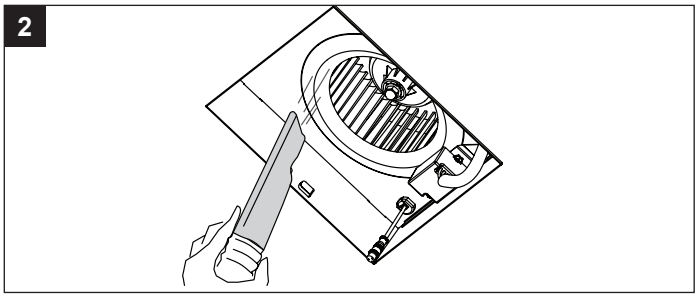

3. Limpie la caja del ventilador (A) con un paño húmedo y seque con un paño.

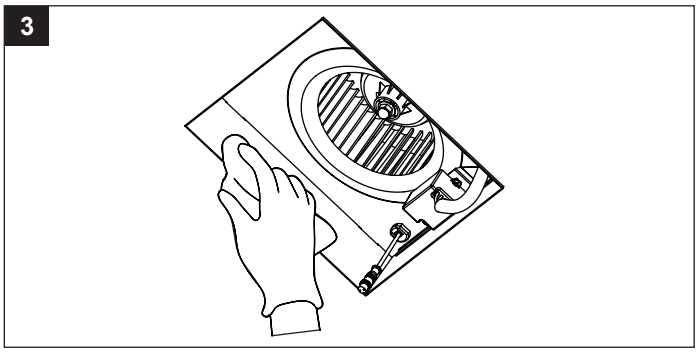

CUIDADO Y LIMPIEZA (Continuación)

4. Una los conectores de la caja del ventilador (A) a la rejilla (B). Sujete la rejilla (B) presionando los resortes de montaje e insértelos en las ranuras rectangulares estrechas en la caja del ventilador (A).

   Apague la fuente de alimentación. Prueba la unidad.

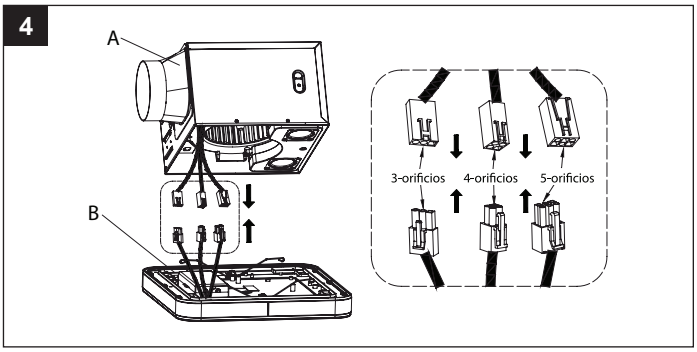

SOLUCIÓN DE PROBLEMAS

PROBLEMA	CAUSA POSIBLE	SOLUCIÓN
El ventilador parece más fuerte de lo que debería ser.	Los pies cubicos por minuto (CFM) son demasiado grandes.	Asegúrese de que la calificación CFM del ventilador coincide con el tamaño de su habitación.
	El regulador de tiro esta danado o no esta funcionando adecuadamente.	Compruebe amortiguador para asegurarse de que se está abriendo y cerrando correctamente. Si el amortiguador se ha dañado, por favor llame a Servicio al Cliente
	La curva en el conducto esta demasiado cerca de la descarga del ventilador	Asegúrese de que usted no tiene ningún doblez en cerca del conducto de 18 pulgadas a la descarga del ventilador.
	Descarga del ventilador reducida para que quepa más pequeño conducto.	Use el tamaño recomendado conductos para reducir el ruido del ventilador.
	La caja del ventilador no esta instalada de forma segura.	Asegúrese de que el ventilador está bien conectado a las vigas del techo.
El ventilador no está despejando la habitación.	No hay suficiente flujo de aire de admision en la habitacion.	Asegúrese de una puerta o ventana está entreabierta o abierta para permitir el flujo de aire. El ventilador no es capaz de extraer el aire de la habitación sin flujo de aire suficiente para aprovechar.
	Los CFM no son suficientes. NOTA: El uso de un panuelo no es el metodo correcto para determinar si el ventilador esta funcionando adecuadamente. Si el ventilador despeja vapor de la habitacion en aproximadamente 15 minutos despues de terminar con su ducha, entonces el ventilador esta funcionando adecuadamente.	Asegurese de que la capacidad nominal de CFM en el ventilador coincida con la superficie de su habitacion.
El dispositivo BLUETOOTH® no se empareja con el ventilador.	Otro dispositivo ya está emparejado.	Asegúrese de que la señal BLUETOOTH® esté desactivada en otros dispositivos.
El interruptor no se enciende.	Problema de cableado en el interruptor o la alimentación no está encendida en la caja de fusibles.	Verifique el diagrama de cableado en la página 20 y confirme que el cableado sea correcto. Verifique que la corriente esté encendida.
El interruptor se enciende, pero el ventilador no.	La rejilla no recibe señal del interruptor.	Apaga la corriente. Desconecte la rejilla durante 5 segundos, luego vuelva a conectar la rejilla y pruebe. Repita según sea necesario.
		Mantenga pulsado el botón ( ) durante 8 segundos para habilitar el emparejamiento del interruptor.
	El altavoz y el dispositivo inteligente no están conectados a la misma red WiFi.	Asegúrese de que su dispositivo inteligente esté conectado a la misma red WiFi para la que se configuró el altavoz.
	La conexión del cable neutro desde el interruptor al ventilador no se activa.	Tienda un cable neutral dedicado desde el interruptor al ventilador. Consulte a un electricista si es necesario.
El interruptor de pared no funciona con el ventilador.	El interruptor de pared no está emparejado con el ventilador.	Pulse el botón ( ) en el interruptor de pared durante 5 segundos para iniciar el emparejamiento del interruptor.

SOLUCIÓN DE PROBLEMAS (Continuación)

PROBLEMA	CAUSA POSIBLE	SOLUCIÓN
La aplicación Home NetWerks Connect no puede descubrir el ventilador Home NetWerks.	El ventilador no está en modo de configuración.	Mantenga pulsado el botón ( ) en el interruptor de pared LED durante 5 segundos para ingresar al modo de configuración. El altavoz del ventilador dirá "Now in set-up mode" (Ahora en modo de configuración). Siga los pasos en la sección "Emparejamiento de su ventilador Alexa con la aplicación Home NetWerks Connect" en la página 24.
	El ventilador y el dispositivo inteligente no están conectados a la misma red WiFi.	Asegúrese de que su dispositivo inteligente esté conectado a la misma red WiFi para la que se configuró el ventilador.
Alexa no responde.	El micrófono del ventilador está silenciado.	Si el indicador LED rojo se ilumina en el ventilador, el micrófono está silenciado. Pulse el botón ( ) en el interruptor de pared para activar el micrófono. El indicador LED rojo en el ventilador se apagará.
	Es posible que el ventilador haya perdido la señal WiFi o la conexión a la aplicación Home NetWerks Connect.	Siga los pasos en la sección "Emparejamiento de su ventilador Alexa con la aplicación Home NetWerks Connect" en la página 24.
	Las aplicaciones Amazon Alexa y Home NetWerks Connect se registran en diferentes cuentas.	Cierre sesión en las aplicaciones Amazon Alexa y Home NetWerks Connect. Inicie sesión en cada uno nuevamente con la misma cuenta.
No hay sonido proveniente del altavoz.	Ha ocurrido un problema de software.	Pulse el botón ( ) en el interruptor de pared durante 3 segundos para apagarlo. Luego presione el botón ( ) en el interruptor de pared nuevamente durante 3 segundos para volver a encenderlo
		Realice un restablecimiento de fábrica pulsando el botón ( ) durante 8 segundos. NOTA: Esto eliminará todas las parámetros del usuario. Después del restablecimiento de fábrica, deberá configurar el altavoz nuevamente. Siga las instrucciones en la página 20.
	El volumen está bajo o apagado.	Suba o enciende el volumen.
El ventilador tiene problemas de conectividad WiFi.	Hay una conexión de red inestable.	Asegúrese de que su ventilador esté dentro del alcance de su enrutador WiFi y tenga una conexión fuerte y estable.
	Otros dispositivos están causando interferencia.	Compruebe que el ventilador esté alejado de otros dispositivos que causen interferencia, como microondas, monitores para bebés u otros dispositivos electrónicos.
	WiFi no está conectado porque la contraseña se ingresó incorrectamente.	Verifica que tienes la contraseña WiFi correcta. Si cambió su contraseña de WiFi recientemente, actualice la configuración de WiFi de su dispositivo.
	La congestión de la red está causando una baja potencia de la señal.	Si tiene varios dispositivos conectados a su red WiFi, intente eliminar algunos de ellos para reducir la congestión.
	No se recibe señal WiFi.	El ventilador es compatible con WiFi de 2.4GHz. Asegúrese de que su dispositivo inteligente y el ventilador estén conectados a 2,4 GHz.

VENTILADOR – GARANTÍA LIMITADA DE 3 AÑOS

Si el ventilador falla debido a un defecto en el material o la mano de obra en cualquier momento durante los primeros TRES años de poseerlo, elfabricante lo reemplazará sin cargos y con el franqueo pagado a su discreción. Esta garantía no cubre productos que hayan sido objeto de abuso, alteración, daño, mal uso, corte o desgaste. Esta garantía no cubre el uso en aplicaciones comerciales. Utilice únicamente piezas de repuesto de reparación originales provistas por el fabricante para reparar este ventilador. El uso de piezas de repuesto que no sean originales anulará su garantía. El fabricante RECHAZA todas las demás garantías implícitas o expresas, incluidas todas las garantías de comercialización y / o idoneidad para un propósito particular. Como algunos estados no permiten exclusiones o limitaciones en una garantía implícita, las exclusiones y limitaciones anteriores pueden no aplicarse. Esta garantía le otorga derechos legales específicos y es posible que tenga otros derechos que varían de un estado a otro.

Esta garantía se limita únicamente al reemplazo de piezas defectuosas. Se excluyen los cargos de mano de obra y / o daños incurridos durante la instalación, reparación, reemplazo, así como daños incidentales y consecuentes relacionados con lo anterior. Cualquier daño a este producto como resultado de negligencia, mal uso, accidente, instalación o uso incorrecto que no sea el propósito DEBERÍA ANULAR ESTA GARANTÍA.

Los costos de envío para el producto devuelto como parte de una reclamación de la garantía deben ser pagados por el cliente.

Las consultas sobre reclamaciones de garantía pueden dirigirse al 1-877-319-3757, de 7:30 a.m. a 4:30 p.m., CST, de lunes a viernes.

ALTAVOZ BLUETOOTH® - GARANTÍA LIMITADA DE 1 AÑO

Si el altavoz BLUETOOTH® falla debido a un defecto en el material o la mano de obra en cualquier momento durante los primeros un año de poseerlo, elfabricante lo reemplazará sin cargos y con el franqueo pagado a su discreción. Esta garantía no cubre productos que hayan sido objeto de abuso, alteración, daño, mal uso, corte o desgaste. Esta garantía no cubre el uso en aplicaciones comerciales. Utilice únicamente piezas de repuesto de reparación genuinas provistas por el fabricante para reparar este ventilador. El uso de piezas de repuesto no originales anulará la garantía. El fabricante RECHAZA todas las demás garantías implícitas o expresas, incluidas todas las garantías de comercialización y / o idoneidad para un propósito particular. Como algunos estados no permiten exclusiones o limitaciones en una garantía implícita, las exclusiones y limitaciones anteriores pueden no aplicarse. Esta garantía le otorga derechos legales específicos y es posible que tenga otros derechos que varían de un estado a otro.

Esta garantía se limita únicamente al reemplazo de piezas defectuosas. Se excluyen los cargos de mano de obra y / o daños incurridos durante la instalación, reparación, reemplazo, así como daños incidentales y consecuentes relacionados con lo anterior. Cualquier daño
a este producto como resultado de negligencia, mal uso, accidente, instalación o uso incorrecto que no sea el propósito DEBERÍA ANULAR ESTA GARANTÍA.

Los costos de envío para el producto devuelto como parte de una reclamación de la garantía deben ser pagados por el cliente.

Las consultas sobre reclamaciones de garantía pueden dirigirse al 1-877-319-3757, de 7:30 a.m. a 4:30 p.m., CST, de lunes a viernes.

AMAZON ALEXA - GARANTÍA LIMITADA DE 1 AÑO

Los productos cubiertos por esta garantía se identifican en https://www.amazon.com/devicewarranty

Si compró su Dispositivo o Accesorio Amazon (el "Dispositivo") en Amazon.com o en revendedores autorizados ubicados en los Estados Unidos, la Garantía del Dispositivo es proporcionada porAmazon.com Services LLC, 410 Terry Ave. North, Seattle, WA 98109-5210, Estados Unidos. Si compró su Dispositivo en cualquier otro sitio web de Amazon o en revendedores autorizados ubicados en otros países, la garantía para el Dispositivo es proporcionada por la entidad identificada en https://www.amazon.com/devicewarrantyprovider. El proveedor de esta garantía a veces se denomina en el presente documento "nosotros".

Cuando compra un Dispositivo reacondicionado nuevo o certificado, garantizamos el Dispositivo contra defectos en materiales y mano de obra bajo el uso ordinario del consumidor durante un año a partir de la fecha de compra minorista original. Durante este período de garantía, si surge un defecto en el Dispositivo y usted sigue las instrucciones para devolver el Dispositivo, a nuestra discreción, en la medida permitida por la ley, (i) repararemos el Dispositivo utilizando piezas nuevas o restauradas, (ii) reemplace el Dispositivo con un Dispositivo nuevo o restaurado que sea equivalente al Dispositivo a ser reemplazado, o (iii) le reembolse todo o parte del precio de compra del Dispositivo. Esta garantía limitada se aplica, en la medida permitida por la ley, a cualquier reparación, pieza de reemplazo o dispositivo de reemplazo por el resto del período de garantía original o por noventa días, cualquiera que sea el período más largo.. Todas las piezas y dispositivos reemplazados por los cuales se otorga un reembolso pasarán a ser de nuestra propiedad. Esta garantía limitada se aplica solo a los componentes de hardware del Dispositivo que no están sujetos a accidentes, mal uso, negligencia, incendio o daños por otras causas externas, alteración, reparación o uso comercial.

Instrucciones. Para obtener instrucciones específicas sobre cómo obtener el servicio de garantía para su Dispositivo, comuníquese con el Servicio al Cliente utilizando la información de contacto en el lado izquierdo de esta página. En general, deberá entregar su Dispositivo en su embalaje original o en un embalaje igualmente protector a la dirección especificada por el Servicio al Cliente. Antes de entregar su Dispositivo para el servicio de garantía, es su responsabilidad eliminar cualquier medio de almacenamiento extraíble y hacer una copia de seguridad de los datos, el software u otros materiales que haya almacenado o conservado en su Dispositivo. Es posible que dichos medios de almacenamiento, datos, software u otros materiales se destruyan, pierdan o se vuelvan a formatear durante el servicio, y no seremos responsables de dichos daños o pérdidas.

Limitaciones. EN LA MEDIDA PERMITIDA POR LA LEY, LA GARANTÍA Y LOS RECURSOS ESTABLECIDOS ANTERIORMENTE SON EXCLUSIVOS Y EN LUGAR DE TODAS LAS OTRAS GARANTÍAS Y RECURSOS, Y NOSOTROS NEGAMOS ESPECÍFICAMENTE TODAS LAS GARANTÍAS ESTATUTARIAS O IMPLÍCITAS, INCLUYENDO, PERO SIN LIMITARSE A, LAS GARANTÍAS DE COMERCIABILIDAD, PROPÓSITO PARTICULAR Y CONTRA DEFECTOS OCULTOS O LATENTES. SI NO PODEMOS RECHAZAR LEGALMENTE LAS GARANTÍAS ESTATUTARIAS O IMPLÍCITAS, ENTONCES EN LA MEDIDA PERMITIDA POR LA LEY, TODAS LAS GARANTÍAS SERÁN LIMITADAS EN DURACIÓN A LA DURACIÓN DE ESTA GARANTÍA LIMITADA EXPRESA Y AL SERVICIO DE REPARACIÓN O REEMPLAZO.

ALGUNAS JURISDICCIONES NO PERMITEN LIMITACIONES DE LA DURACIÓN DE UNA GARANTÍA ESTATUTARIA O IMPLÍCITA, POR LO QUE LA LIMITACIÓN ANTERIOR PUEDE NO APLICARSE EN SU CASO. NO SOMOS RESPONSABLES POR DAÑOS DIRECTOS, ESPECIALES, INCIDENTALES O CONSECUENTES RESULTANTES DE CUALQUIER INCUMPLIMIENTO DE GARANTÍA O BAJO CUALQUIER OTRA TEORÍA LEGAL. EN ALGUNAS JURISDICCIONES, LA LIMITACIÓN ANTERIOR NO SE APLICA A LA MUERTE O LAS RECLAMACIONES POR LESIONES PERSONALES, NI NINGUNA RESPONSABILIDAD ESTATUTARIA POR ACTOS Y / O OMISIONES NEGLIGENTES INTENCIONALES Y BRUTOS, POR LO QUE LA EXCLUSIÓN O LIMITACIÓN ANTERIOR PUEDE NO APLICARSE EN SU CASO. ALGUNAS JURISDICCIONES NO PERMITEN LA EXCLUSIÓN O LIMITACIÓN DE DAÑOS DIRECTOS, INCIDENTALES O CONSECUENTES, POR LO QUE LA EXCLUSIÓN O LIMITACIÓN ANTERIOR PUEDE NO APLICARSE EN SU CASO. ESTA SECCIÓN DE "LIMITACIONES" NO SE APLICA A LOS CLIENTES DE LA UNIÓN EUROPEA.

Esta garantía limitada le otorga derechos específicos. Es posible que tenga derechos adicionales según la ley aplicable, y esta garantía limitada no afecta dichos derechos.

Puede encontrar la información de contacto del Servicio al Cliente y otros términos aplicables e información del Dispositivo (incluso en otros idiomas) en https://www.amazon.com/devicesupport.