OPERATOR'S MANUAL

MANUEL D'UTILISATION
MANUAL DEL OPERADOR

10 in. TILE SAW

SCIE À CARREAUX DE 254 mm (10 po)
SIERRA DE LOSAS DE 254 mm (10 pulg.)

R4092

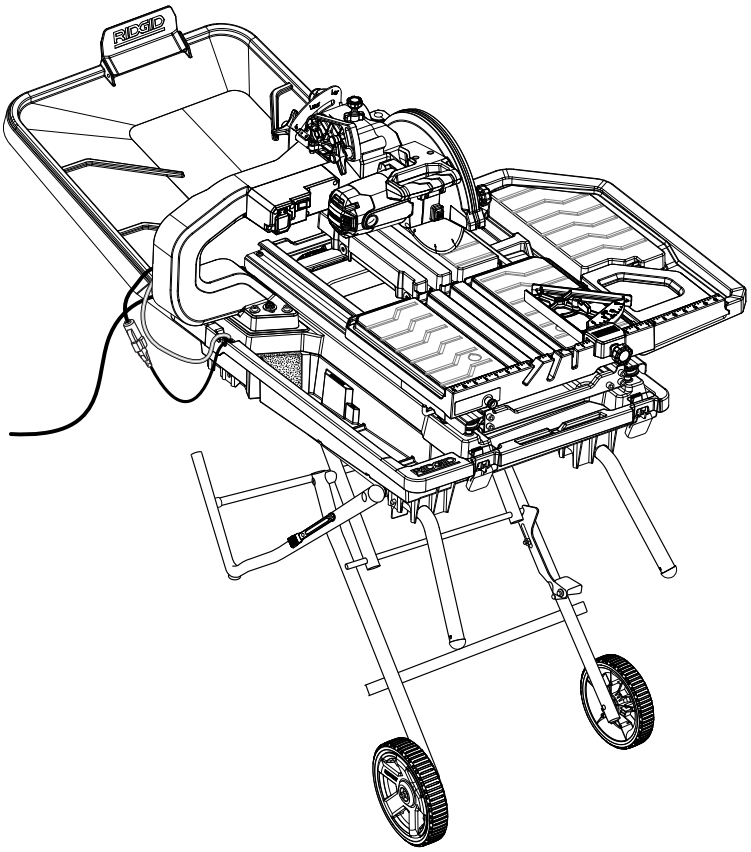

To register your RIDGID product, please visit: http://register.RIDGID.com

Pour enregistrer votre produit de RIDGID, s'il vous plaît la visite: http://register.RIDGID.com

Para registrar su producto de RIDGID, por favor visita: http://register.RIDGID.com

Your saw has been engineered and manufactured to our high standard for dependability, ease of operation, and operator safety. When properly cared for, it will give you years of rugged, trouble-free performance.

WARNING:
To reduce the risk of injury, the user must read and understand the operator's manual before using this product.

SAVE THIS MANUAL FOR FUTURE REFERENCE

Cette scie a été conçue et fabriquée conformément aux strictes normes de fiabilité, simplicité d'emploi et sécurité d'utilisation. Correctement entretenu, cet outil vous donnera des années de fonctionnement robuste et sans problème.

AVERTISSEMENT :
Pour réduire les risques de blessures, l'utilisateur doit lire et veiller à bien comprendre le manuel d'utilisation avant d'employer ce produit.

CONSERVER CE MANUEL POUR FUTURE RÉFÉRENCE

Su sierra ha sido diseñado y fabricado de conformidad con nuestras estrictas normas para brindar fiabilidad, facilidad de uso y seguridad para el operador. Con el debido cuidado, le brindará muchos años de sólido funcionamiento y sin problemas.

ADVERTENCIA:
Para reducir el riesgo de lesiones, el usuario debe leer y comprender el manual del operador antes de usar este producto.

GUARDE ESTE MANUAL PARA FUTURAS CONSULTAS

TABLE OF CONTENTS
TABLE DES MATIÈRES / ÌNDICE DE CONTENIDO

- Introduction 2
  Introduction / Introducción
- General Safety Rules 3-4
  Règles de sécurité générales / Reglas de seguridad generales
- Specific Safety Rules 5
  Règles de sécurité particulières / Reglas de seguridad específicas
- Symbols 6
  Symboles / Símbolos
- Electrical 7-8
  Caractéristiques électriques / Aspectos eléctricos
- Features 9-10
  Caractéristiques / Características
- Tools Needed 10
  Outils nécessaires / Herramientas necesarias
- Loose Parts 11-12
  Pièces détachées / Piezas sueltas
- Assembly 13-24
  Assemblage / Armado
- Operation 25-32
  Utilisation / Funcionamiento
- Adjustments 33-36
  Réglages / Ajustes
- Maintenance 37-38
  Entretien / Mantenimiento
- Warranty 39
  Garantie / Garantía
- Parts Ordering and Service ..... Back page
  Commande de pièces et réparation / Pedidos de piezas y servicio

INTRODUCTION
INTRODUCTION / INTRODUCCIÓN

This product has many features for making its use more pleasant and enjoyable. Safety, performance, and dependability have been given top priority in the design of this product making it easy to maintain and operate.

* * *

Ce produit offre de nombreuses fonctions destinées à rendre son utilisation plus plaisante et satisfaisante. Lors de la conception de ce produit, l'accent a été mis sur la sécurité, les performances et la fiabilité, afin d'en faire un outil facile à utiliser et à entretenir.

* * *

Este producto ofrece numerosas características para hacer más agradable y placentero su uso. En el diseño de este producto se ha conferido prioridad a la seguridad, el desempeño y la fiabilidad, por lo cual se facilita su manejo y mantenimiento.

GENERAL SAFETY RULES

WARNING:
Read and understand all instructions. Failure to follow all instructions listed below, may result in electric shock, fire and/or serious personal injury.

READ ALL INSTRUCTIONS

- **KNOW YOUR POWER TOOL.** Read the operator's manual carefully. Learn the saw's applications and limitations as well as the specific potential hazards related to this tool.
- **GUARD AGAINST ELECTRICAL SHOCK BY PREVENTING BODY CONTACT WITH GROUNDED SURFACES.** For example, pipes, radiators, ranges, refrigerator enclosures.
- **KEEP GUARDS IN PLACE** and in good working order.
- **REMOVE ADJUSTING KEYS AND WRENCHES.** Form habit of checking to see that keys and adjusting wrenches are removed from tool before turning it on.
- **KEEP WORK AREA CLEAN.** Cluttered areas and benches invite accidents. **DO NOT** leave tools or pieces of tile on the saw while it is in operation.
- **DO NOT USE IN DANGEROUS ENVIRONMENTS.** Do not use power tools in damp or wet locations or expose to rain. Keep the work area well lit.
- **KEEP CHILDREN AND VISITORS AWAY.** All visitors should wear safety glasses and be kept a safe distance from work area. Do not let visitors contact tool or extension cord while operating.
- **MAKE WORKSHOP CHILDPROOF** with padlocks and master switches, or by removing starter keys.
- **DON'T FORCE TOOL.** It will do the job better and safer at the feed rate for which it was designed.
- **USE RIGHT TOOL.** Don't force the tool or attachment to do a job it was not designed for. Don't use it for a purpose not intended.
- **USE THE PROPER EXTENSION CORD.** Make sure your extension cord is in good condition. Use only a cord heavy enough to carry the current your product will draw. An undersized cord will cause a drop in line voltage resulting in loss of power and overheating. A wire gauge size (A.W.G.) of at least **14** is recommended for an extension cord 25 feet or less in length. If in doubt, use the next heavier gauge. The smaller the gauge number, the heavier the cord.
- **DRESS PROPERLY.** Do not wear loose clothing, gloves, neckties, or jewelry. They can get caught and draw you into moving parts. Rubber gloves and nonskid footwear (rubber soled boots) are recommended when working outdoors. Also wear protective hair covering to contain long hair.
- **ALWAYS WEAR EYE PROTECTION WITH SIDE SHIELDS WHICH IS MARKED TO COMPLY WITH ANSI Z87.1 WHEN USING THIS PRODUCT.**
- **SECURE WORK.** Use clamps or a vise to hold work when practical, it is safer than using your hand and frees both hands to operate the tool.
- **DON'T OVERREACH.** Keep proper footing and balance at all times.
- **MAINTAIN TOOLS WITH CARE.** Keep tools sharp and clean for better and safer performance. Follow instructions for lubricating and changing accessories.
- **DISCONNECT TOOLS.** When not in use, before servicing, or when changing attachments, wheels, bits, cutters, etc., all tools should be disconnected.
- **AVOID ACCIDENTAL STARTING.** Be sure switch is off when plugging in any tool.
- **USE RECOMMENDED ACCESSORIES.** Consult the operator's manual for recommended accessories. The use of improper accessories may risk injury.
- **NEVER STAND ON TOOL.** Serious injury could occur if the tool is tipped or if the cutting tool is unintentionally contacted.
- **CHECK DAMAGED PARTS.** Before further use of the tool, a guard or other part that is damaged should be carefully checked to determine that it will operate properly and perform its intended function. Check for alignment of moving parts, binding of moving parts, breakage of parts, mounting and any other conditions that may affect its operation. A guard or other part that is damaged must be properly repaired or replaced by an authorized service center to avoid risk of personal injury.
- **USE THE RIGHT DIRECTION OF FEED.** Feed work into a wheel or cutter against the direction of rotation of wheel or cutter only.
- **NEVER LEAVE TOOL RUNNING UNATTENDED. TURN THE POWER OFF.** Don't leave tool until it comes to a complete stop.
- **PROTECT YOUR LUNGS.** Wear a face or dust mask if the cutting operation is dusty.
- **PROTECT YOUR HEARING.** Wear hearing protection during extended periods of operation.
- **DO NOT ABUSE CORD.** Never yank cord to disconnect from receptacle. Keep cord away from heat, oil, and sharp edges.
- **ALWAYS USE AN OUTDOOR EXTENSION CORD MARKED "W-A" OR "W".** These cords are rated for outdoor use and reduce the risk of electric shock.
- **ALWAYS KEEP THE WHEEL GUARD IN PLACE** and in working order.

GENERAL SAFETY RULES

- **KEEP HANDS AWAY FROM CUTTING AREA.** Keep hands away from wheels. Do not reach underneath work or around or over the wheel while wheel is rotating. Do not attempt to remove cut material when wheel is moving.
- **WHEEL COASTS AFTER BEING TURNED OFF.**
- **NEVER USE IN AN EXPLOSIVE ATMOSPHERE.** Normal sparking of the motor could ignite fumes.
- **INSPECT TOOL CORDS PERIODICALLY.** If damaged, have repaired by a qualified service technician at an authorized service facility. The conductor with insulation having an outer surface that is green with or without yellow stripes is the equipment-grounding conductor. If repair or replacement of the electric cord or plug is necessary, do not connect the equipment-grounding conductor to a live terminal. Repair or replace a damaged or worn cord immediately. Stay constantly aware of cord location and keep it well away from the rotating wheel.
- **INSPECT EXTENSION CORDS PERIODICALLY** and replace if damaged.
- **GROUND ALL TOOLS.** If tool is equipped with three-prong plug, it should be plugged into a three-hole electrical receptacle.
- **ONLY POWER THE TOOL WITH A GFCI (GROUND FAULT CIRCUIT INTERRUPTOR) PROTECTED OUTLET.**
- **CHECK WITH A QUALIFIED ELECTRICIAN** or service personnel if the grounding instructions are not completely understood or if in doubt as to whether the tool is properly grounded.
- **USE ONLY CORRECT ELECTRICAL DEVICES:** 3-wire extension cords that have 3-prong grounding plugs and 3-pole receptacles that accept the tool's plug.
- **DO NOT MODIFY** the plug provided. If it will not fit the outlet, have the proper outlet installed by a qualified electrician.
- **KEEP TOOL DRY, CLEAN, AND FREE FROM OIL AND GREASE.** Always use a clean cloth when cleaning. Never use brake fluids, gasoline, petroleum-based products, or any solvents to clean tool.
- **STAY ALERT AND EXERCISE CONTROL.** Watch what you are doing and use common sense. Do not operate tool when you are tired. Do not rush.
- **DO NOT USE TOOL IF SWITCH DOES NOT TURN IT ON AND OFF.** Have defective switches replaced by an authorized service center.
- **USE ONLY CORRECT WHEELS. Do not** use wheels with incorrect size holes. Never use washers or arbor nuts that are defective or incorrect. The maximum wheel capacity of your saw is 10 in. (254 mm).
- **BEFORE MAKING A CUT, BE SURE ALL ADJUSTMENTS ARE SECURE.**
- **NEVER TOUCH WHEEL** or other moving parts during use.
- **NEVER START A TOOL WHEN ANY ROTATING COMPONENT IS IN CONTACT WITH THE WORKPIECE.**
- **DO NOT OPERATE A TOOL WHILE UNDER THE INFLUENCE OF DRUGS, ALCOHOL, OR ANY MEDICATION.**
- **WHEN SERVICING** use only identical replacement parts. Use of any other parts may create a hazard or cause product damage.
- **USE ONLY RECOMMENDED ACCESSORIES** listed in this manual or addendums. Use of accessories that are not listed may cause the risk of personal injury. Instructions for safe use of accessories are included with the accessory.
- **DOUBLE CHECK ALL SETUPS.** Make sure wheel is tight and not making contact with saw or workpiece before connecting to power supply.

SPECIFIC SAFETY RULES

- **SECURE WORK** firmly against the miter guide or fence.
- **NEVER** stand or have any part of your body in line with the path of the wheel.
- **NEVER** attempt to free a stalled wheel without first turning the saw **OFF** and disconnecting the saw from the power source.
- **IF THE POWER SUPPLY CORD IS DAMAGED,** it must be replaced only by the manufacturer or by an authorized service center to avoid risk.
- **AVOID AWKWARD OPERATIONS AND HAND POSITIONS** where a sudden slip could cause your hand to move into the cutting tool.
- **MAKE SURE THE WORK AREA HAS AMPLE LIGHTING** to see the work and that no obstructions will interfere with safe operation **BEFORE** performing any work using the saw.
- **ALWAYS TURN OFF SAW** before disconnecting it, to avoid accidental starting when reconnecting to power supply.
- **THIS TOOL** should have the following markings:
  a) To reduce the risk of injury, the user must read and understand operator's manual.
  b) Wear eye, hearing, and respiratory protection when operating the tool.
  c) Do not remove the wheel guard.
  d) Do not stack or store tiles on water trays.
  e) Never operate the tool without the wheel guard securely closed.
  f) Turn off tool, wait for the wheel to stop moving, and disconnect the power to the tool before servicing, when changing cutting wheels, or cleaning.
  g) Never use wheels that have openings, grooves, or teeth on this tool.
  h) Always inspect and replace damaged cutting wheels before operating the tool.
  i) Do not expose to rain or other damp locations.
  j) Do not fill water bath above maximum water fill line.
- **SAVE THESE INSTRUCTIONS.** Refer to them frequently and use to instruct other users. If you loan someone this tool, loan them these instructions too.

CALIFORNIA PROPOSITION 65

WARNING:

This product and some dust created by power sanding, sawing, grinding, drilling, and other construction activities may contain chemicals, including lead, known to the State of California to cause cancer, birth defects, or other reproductive harm. ***Wash hands after handling.***

Some examples of these chemicals are:

- lead from lead-based paints,
- crystalline silica from bricks and cement and other masonry products and,
- arsenic and chromium from chemically-treated lumber.

Your risk from exposure to these chemicals varies, depending on how often you do this type of work. To reduce your exposure, work in a well-ventilated area and with approved safety equipment, such as dust masks that are specially designed to filter out microscopic particles.

SYMBOLS

The following signal words and meanings are intended to explain the levels of risk associated with this product.

SYMBOL	SIGNAL	MEANING
⚠	**DANGER:**	Indicates an imminently hazardous situation, which, if not avoided, will result in death or serious injury.
⚠	**WARNING:**	Indicates a potentially hazardous situation, which, if not avoided, could result in death or serious injury.
⚠	**CAUTION:**	Indicates a potentially hazardous situation, which, if not avoided, may result in minor or moderate injury.
	NOTICE:	(Without Safety Alert Symbol) Indicates important information not related to an injury hazard, such as a situation that may result in property damage.

Some of the following symbols may be used on this product. Please study them and learn their meaning. Proper interpretation of these symbols will allow you to operate the product better and safer.

SYMBOL	NAME	DESIGNATION/EXPLANATION
⚠	Safety Alert	Indicates a potential personal injury hazard.
	Read Operator's Manual	To reduce the risk of injury, user must read and understand operator's manual before using this product.
	Eye, Ear, & Breathing Protection	Always wear eye protection with side shields marked to comply with ANSI Z87.1 along with hearing and breathing protection.
	Wet Conditions Alert	Do not expose to rain or use in damp locations.
	No Hands	Failure to keep your hands away from the wheel will result in serious personal injury.
	Electrocution	Failure to properly ground can result in electrocution.
V	Volts	Voltage
A	Amperes	Current
Hz	Hertz	Frequency (cycles per second)
min	Minutes	Time
∿	Alternating Current	Type of current
n_o	No-Load Speed	Rotational speed, at no load
.../min	Per Minute	Revolutions, strokes, surface speed, orbits etc., per minute

ELECTRICAL

EXTENSION CORDS

Use only 3-wire extension cords that have 3-prong grounding plugs and 3-pole receptacles that accept the tool's plug. When using a power tool at a considerable distance from the power source, use an extension cord heavy enough to carry the current that the tool will draw. An undersized extension cord will cause a drop in line voltage, resulting in a loss of power and causing the motor to overheat. Use the chart provided below to determine the minimum wire size required in an extension cord. Only round jacketed cords listed by Underwriter's Laboratories (UL) should be used.

**Ampere rating (on tool data plate)

	0-2.0	2.1-3.4	3.5-5.0	5.1-7.0	7.1-12.0	12.1-16.0
Cord Length			**Wire Size (A.W.G.)**			
25'	16	16	16	16	14	14
50'	16	16	16	14	14	12
100'	16	16	14	12	10	—

***Used on 12 gauge - 20 amp circuit.*
NOTE: AWG = American Wire Gauge

Always use an extension cord that is designed for outside use. This is indicated by the letters "W-A" or "W" on the cord's jacket.

Before using an extension cord, inspect it for loose or exposed wires and cut or worn insulation.

Use only extension cords that are intended for outdoor use. These extension cords are identified by a marking "Acceptable for use with outdoor appliances; store indoors while not in use". Use only extension cords having an electrical rating not less than the rating of the product. Do not use damaged extension cords. Examine extension cord before using and replace if damaged. Do not abuse extension cords and do not yank on any cord to disconnect. Keep cord away from heat and sharp edges. Always disconnect the extension cord from the receptacle before disconnecting the product from the extension cord.

WARNING:

Keep the extension cord clear of the working area. Position the cord so that it will not get caught on lumber, tools or other obstructions while you are working with a power tool. Failure to do so can result in serious personal injury.

WARNING:

Check extension cords before each use. If damaged replace immediately. Never use tool with a damaged cord since touching the damaged area could cause electrical shock resulting in serious injury.

ELECTRICAL CONNECTION

This tool is powered by a precision built electric motor. It should be connected to a **power supply that is 120 V, AC only (normal household current), 60 Hz.** Do not operate this tool on direct current (DC). A substantial voltage drop will cause a loss of power and the motor will overheat. If the saw does not operate when plugged into an outlet, double check the power supply.

SPEED AND WIRING

The no-load speed of this tool is approximately 4,000 rpm. This speed is not constant and decreases under a load or with lower voltage. For voltage, the wiring in a shop is as important as the motor's horsepower rating. A line intended only for lights cannot properly carry a power tool motor. Wire that is heavy enough for a short distance will be too light for a greater distance. A line that can support one power tool may not be able to support two or three tools.

GROUNDING INSTRUCTIONS

See Figure 1.

This tool must be grounded. In the event of a malfunction or breakdown, grounding provides a path of least resistance for electric current to reduce the risk of electric shock. This tool is equipped with an electric cord having an equipment grounding conductor and a grounding plug. The plug must be plugged into a matching outlet that is properly installed and grounded in accordance with all local codes and ordinances.

Do not modify the plug provided. If it will not fit the outlet, have the proper outlet installed by a qualified electrician.

WARNING:

Improper installation of the grounding plug can result in a risk of electric shock. When repair or replacement of the cord is required, do not connect the grounding wire to either flat blade terminal. The wire with insulation having an outer surface that is green with or without yellow stripes is the grounding wire.

Check with a qualified electrician or service personnel if the grounding instructions are not completely understood, or if in doubt as to whether the tool is properly grounded.

Repair or replace a damaged or worn cord immediately.

This product is for use on a nominal 120 volt circuit and has a grounding plug similar to the plug illustrated in figure 1. Only connect the product to an outlet having the same configuration as the plug. Do not use an adapter with this product.

Ground Fault Circuit Interrupter (GFCI) protection should be provided on the circuit(s) or outlet(s) to be used for the tile saw. Outlets are available having built-in GFCI protection and may be used for this measure of safety.

ELECTRICAL

If the saw is used with an extension cord, ensure the connection of the tool's power cord and the extension cord are not on the ground.

If a protected outlet is not available, do not use the saw until an outlet can be changed or auxiliary protection can be obtained. These auxiliary protection devices are available at your local retailer.

POSITION OF THE TILE SAW

See Figures 2 and 3.

To avoid the possibility of the tool plug or outlet getting wet, position tile saw to one side of a wall-mounted outlet to prevent water from dripping onto the outlet or plug. The operator should arrange a "drip loop" in the cord connecting the saw to the outlet. The "drip loop" is that part of the cord below the level of the outlet, or the connector if an extension cord is used, to prevent water traveling along the cord and coming in contact with the outlet.

If the plug or outlet does get wet, DO NOT unplug the cord. Disconnect the fuse or circuit breaker that supplies power to the tool then unplug and examine for the presence of water in the outlet.

WARNING:
To reduce the risk of electrocution, keep all connections dry and off the ground. Do not touch the plug with wet hands.

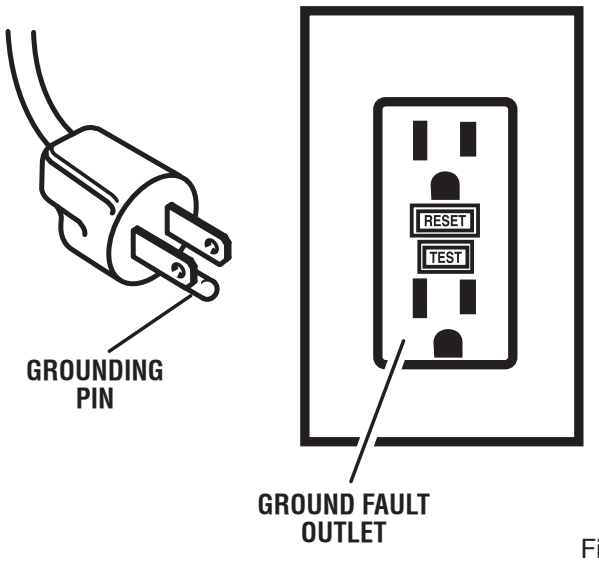

Fig. 1

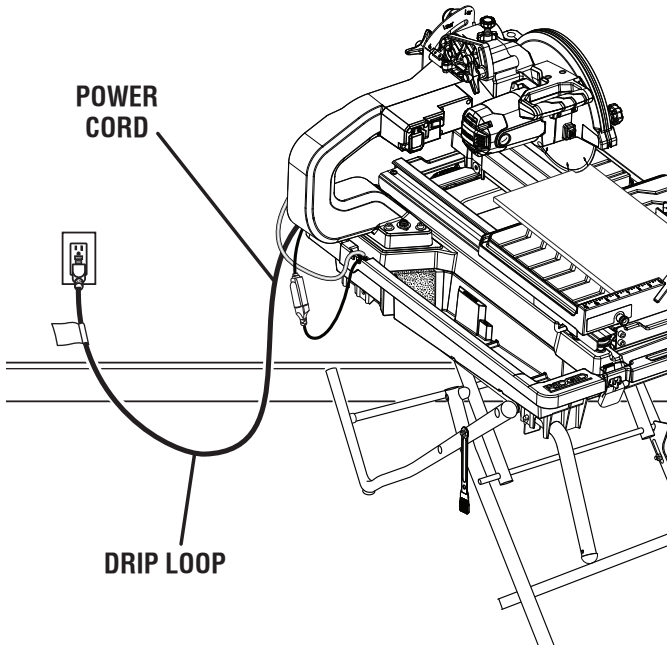

Fig. 2

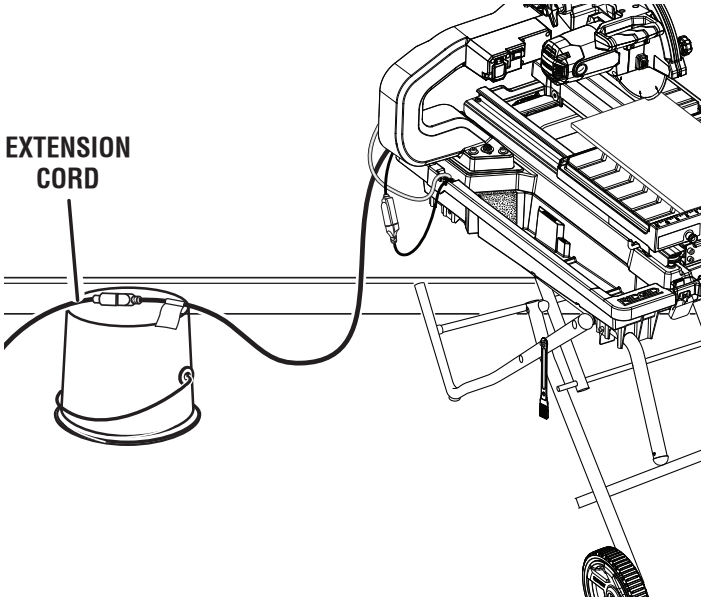

Fig. 3

FEATURES

PRODUCT SPECIFICATIONS

Wheel Diameter	10 in.
Wheel Arbor	5/8 in.
Throat Capacity	17 in.
Rip Capacity (tile size)	34 in.
Diagonal Capacity (tile size)	24 in.
Maximum Depth of Cut	3-1/2 in.
Rating	120 V~, 15 Amps, 60 Hz
No-Load Speed	4,000 r/min. (RPM)

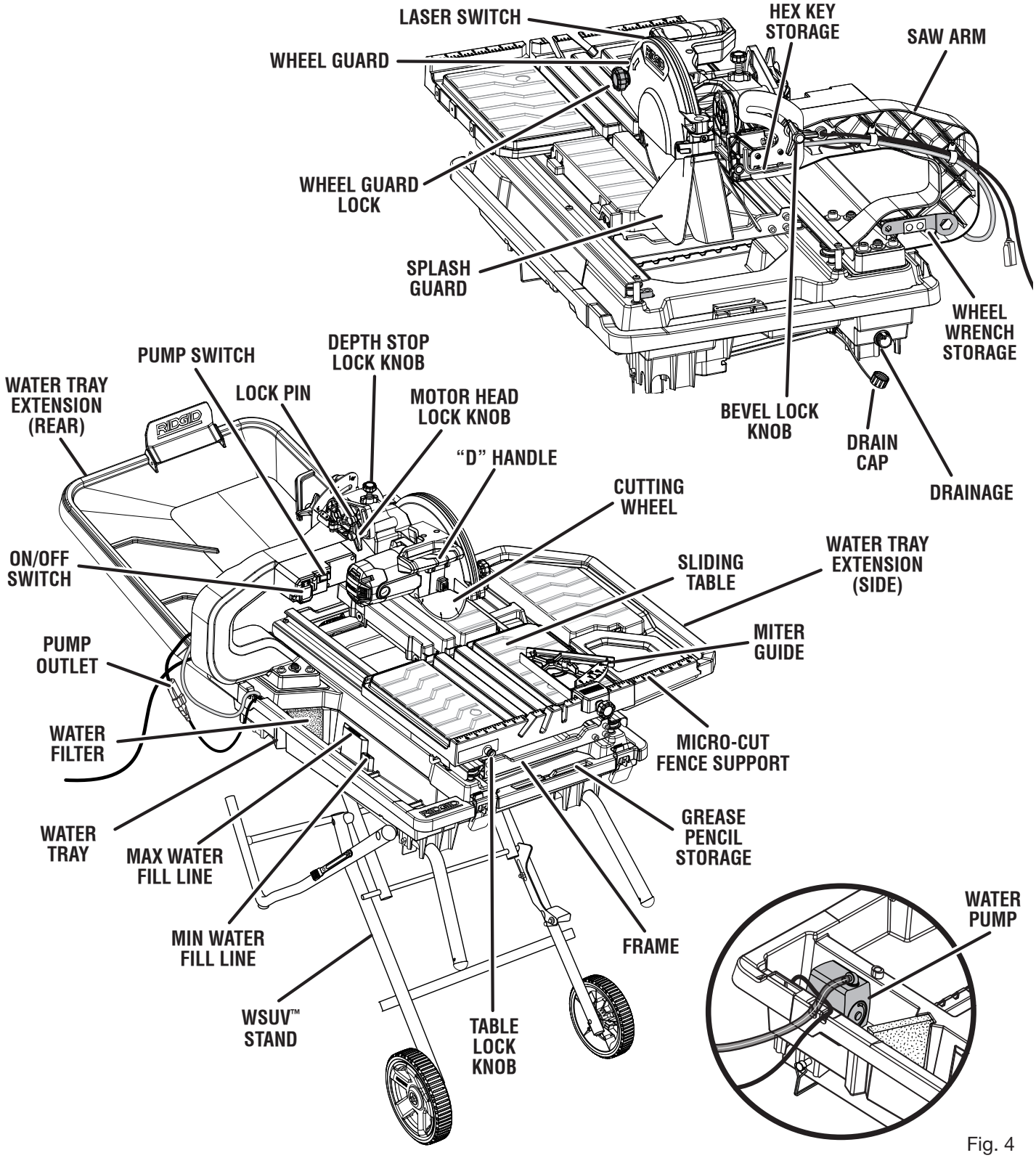

Fig. 4

FEATURES

KNOW YOUR TILE SAW

See Figure 4.

The safe use of this product requires an understanding of the information on the tool and in this operator's manual as well as a knowledge of the project you are attempting. Before use of this product, familiarize yourself with all operating features and safety rules.

10 in. TILE CUTTING WHEEL - A 10 in. tile cutting wheel is included with your saw.

WARNING:
Do not use wheels rated less than the speed of this tool. Failure to heed this warning could result in personal injury.

BEVEL LOCK KNOB - The bevel lock knob securely locks the saw head at any bevel angle between 0º and 45º. It is recommended that you only make bevel cuts at 0˚, 22.5˚, and 45˚ angles.

WARNING:
Making bevel cuts at angles other than 0˚, 22.5˚, and 45˚ angles could cause the cutting wheel to come in contact with the sliding table resulting in damage to the unit and/or possible serious injury.

ADJUSTABLE LASER ALIGNMENT SYSTEM - For more accurate cuts, a laser guide is included with the tile saw. When used properly, the laser guide makes accurate, precision cutting simple and easy. Simply push the button to turn the laser on or off.

ELECTRIC BRAKE - An electric brake has been provided to quickly stop wheel rotation after the saw is turned off.

MICRO-CUT FENCE SUPPORT - This machined ledge helps prevent tile from cracking.

MITER GUIDE - The easy-to-read indicator on the miter guide shows the exact angle for a miter cut with detents at 0°, 22.5°, and 45°.

ON/OFF SWITCH - This saw has an easy access power switch located on the saw arm. To lock the switch, install a padlock (not included) through the hole in the switch. When the lock is installed and locked, the switch is inoperable. Store the padlock key in another location.

SLIDING TABLE - The sliding table allows the user to slide the workpiece into the cutting wheel for accurate cuts.

SPLASH GUARD ASSEMBLY WITH TOOLESS REMOVABLE SIDE GUARD - The splash guard helps contain spray and mist.

WATER PUMP - The water pump provides water to the cutting wheel.

WATER TRAY EXTENSIONS - When cutting larger tile, the extensions keeps work area cleaner and drier.

WRENCH STORAGE - The saw has a convenient storage area specifically designed for the wheel wrench (back of the saw arm) and the hex key (below the bevel lock knob).

WSUV™ (WET SAW UTILITY VEHICLE) STAND - Attached to the saw base, the stand opens and closes with ease making transportation simple.

TOOLS NEEDED

The following tools (not included or drawn to scale) are needed for assembly and alignment:

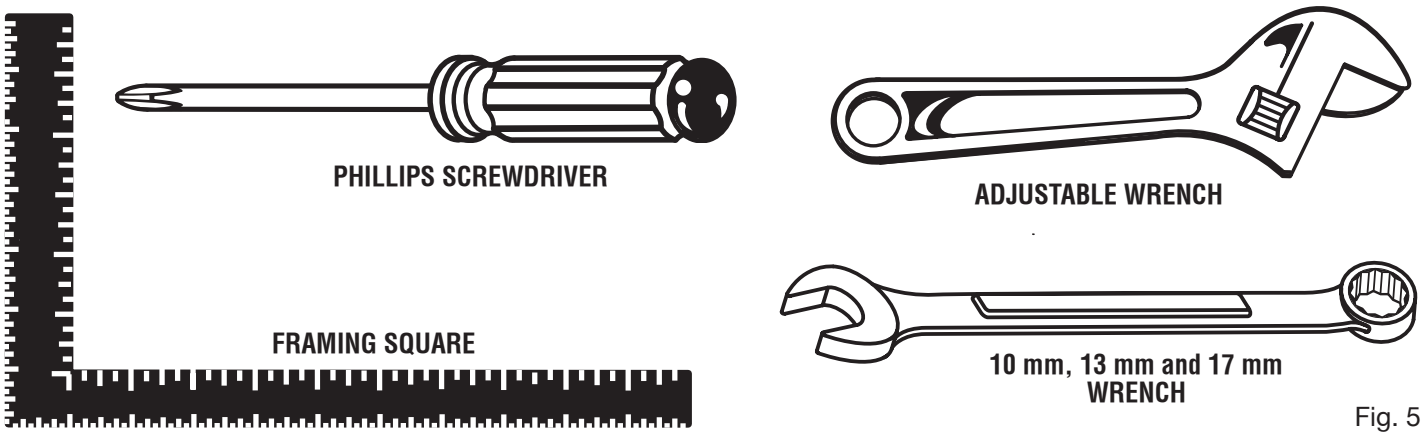

Fig. 5

LOOSE PARTS

The following items are included with your tile saw:

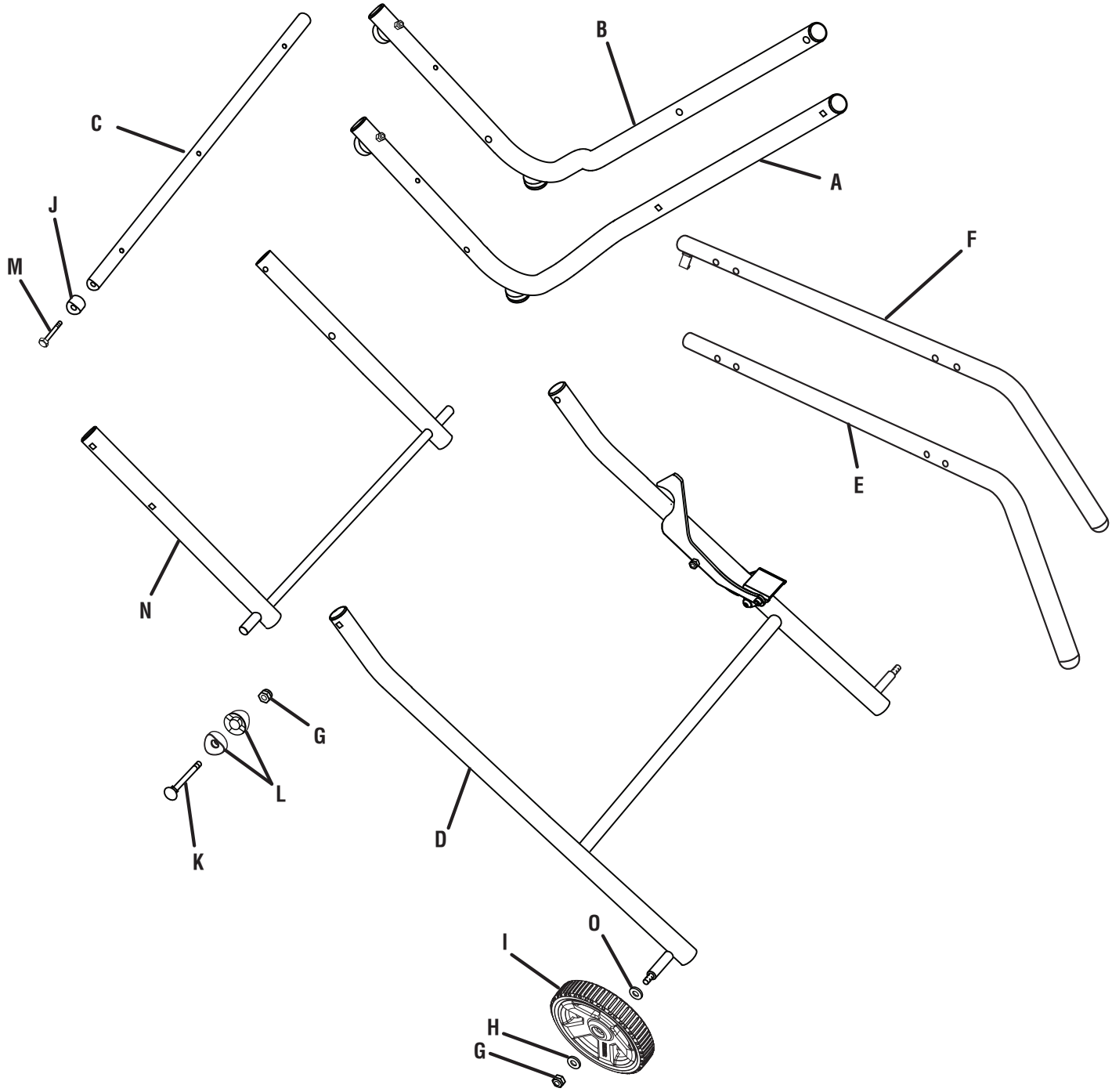

Fig. 6

A - Left Outer Tube 1
B - Right Outer Tube 1
C - Lower Brace 1
D - Inner Leg Assembly 1
E - Left Upper Tube 1
F - Right Upper Tube 1
G - Nut 10
H - Washer (Small) 2
I - Wheel 2
J - Spacer (Large) 2
K - Carriage Bolt 8
L - Spacer (Small) 16
M - Hex Bolt 2
N - Center Brace 1
O - Washer (Large) 2

LOOSE PARTS

The following items are included with your tile saw:

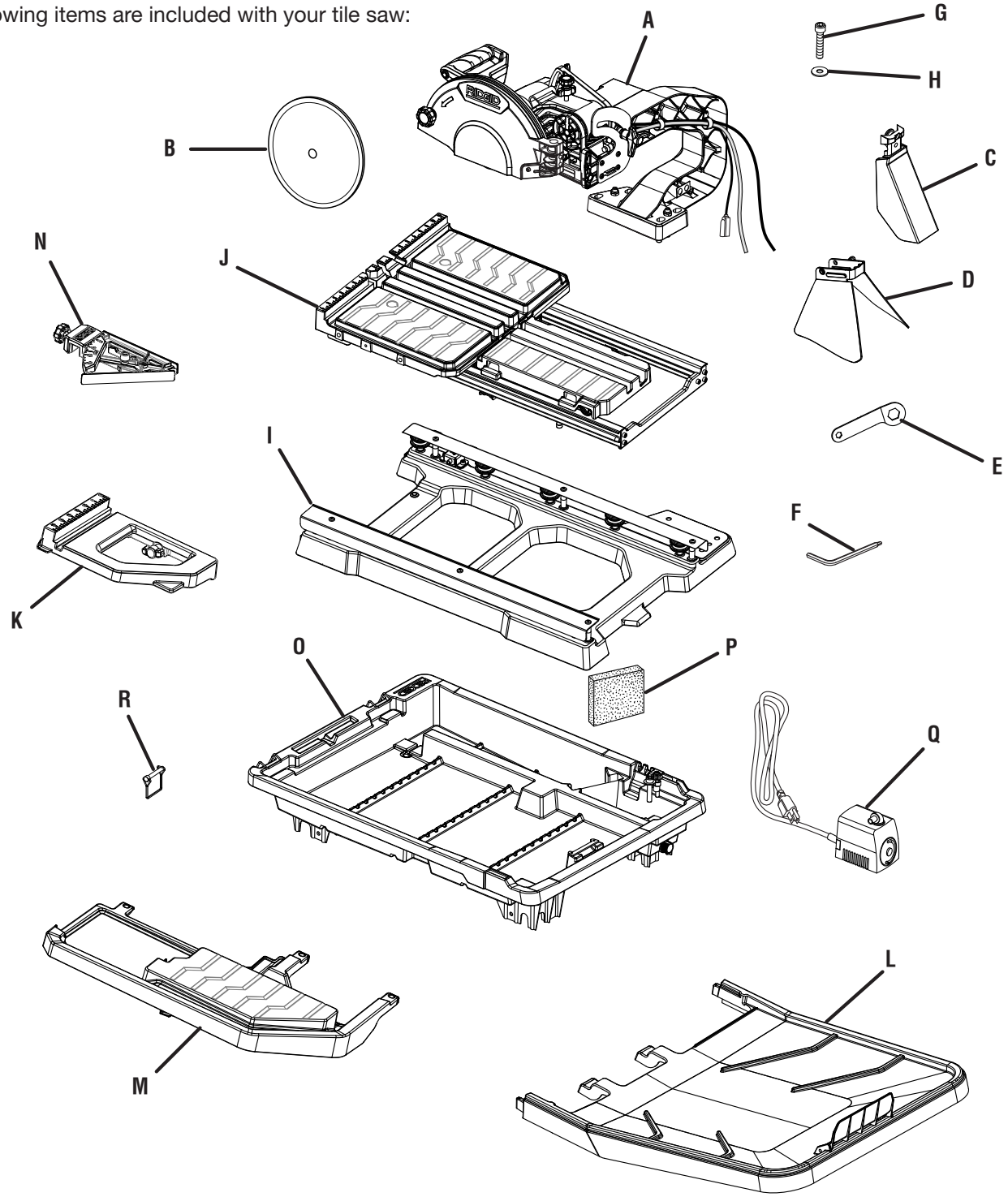

Fig. 7

A - Motor head assembly.....1
B - Tile cutting wheel.....1
C - Rear splash guard 1
D - Side splash guard.....1
E - Wheel wrench.....1
F - Hex Key (8 mm and 5 mm).....1
G - Cap screw 4
H - Washer (Medium).....4
I - Base 1
J - Frame and sliding table 1
K - Sliding table extension 1
L - Rear water tray extension.....1
M- Side water tray extension.....1
N - Miter guide 1
O - Water tray 1
P - Water filter 1
Q - Water pump.....1
R - Hitch pin 4

ASSEMBLY

UNPACKING

See Figures 6 and 7.

This product requires assembly.

- Carefully lift the parts from the carton and place on a level work surface.

  NOTE: The side water tray extension is located beneath the polyfoam.

WARNING:
Do not use this product if any parts on the Loose Parts List are already assembled to your product when you unpack it. Parts on this list are not assembled to the product by the manufacturer and require customer installation. Use of a product that may have been improperly assembled could result in serious personal injury.

- Inspect the tool carefully to make sure no breakage or damage occurred during shipping.
- Do not discard the packing material until you have carefully inspected and satisfactorily operated the tool.
- The saw is factory set for accurate cutting. After assembling it, check for accuracy. If shipping has influenced the settings, refer to specific procedures explained in this manual.
- If any parts are damaged or missing, please call 1-866-539-1710 for assistance.

WARNING:
If any parts are damaged or missing do not operate this tool until the parts are replaced. Use of this product with damaged or missing parts could result in serious personal injury.

WARNING:
Do not attempt to modify this tool or create accessories not recommended for use with this tool. Any such alteration or modification is misuse and could result in a hazardous condition leading to possible serious personal injury.

WARNING:
Do not connect to power supply until assembly is complete. Failure to comply could result in accidental starting and possible serious personal injury.

INSTALLING MOTOR HEAD ASSEMBLY TO BASE

See Figure 8.

- Align the holes in the motor head assembly with the holes on the base.

  NOTE: The studs in the motor head assembly should be in line with the center holes in the base.
- Lower the motor head assembly onto the base and push the studs into the center holes.
- Thread cap screws through washers and motor head assembly and into holes on base.
- Tighten screws using the 8 mm hex key (provided).

  NOTE: Hex key storage is located on the back of the saw arm.
- Set motor head and base assembly aside.

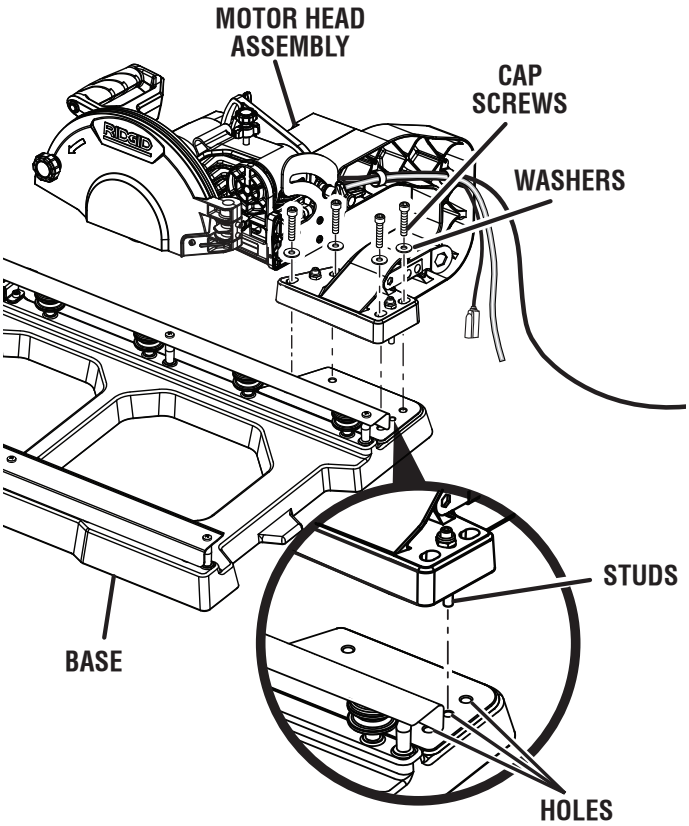

Fig. 8

ASSEMBLING WSUV™ STAND

See Figures 9 - 15.

Many of the WSUV™ stand parts are movable. All hardware must be tightened securely but not so tight that the WSUV™ stand won't open and close. For easier assembly, match letter to letter and finger-tighten all fasteners. Only tighten fasteners securely when you are sure the release lever locks over the stop pin.

- Place the center brace on top of the inner leg assembly (curve side up) with the stop pin under the release lever.

  NOTE: The stop pins rest on top of inner leg assembly.
- Insert carriage bolt through the top hole of the inner leg assembly, two small spacers, and the lower hole of the center brace. Secure with nut and repeat for the other side.
- Position the inner leg assembly and left outer tube so that they resemble an "X".
- Insert carriage bolt through the center hole of the left outer tube, two small spacers, and the lower hole of the inner leg assembly. Secure with nut.
- Position the inner leg assembly and right outer tube so that they resemble an "X".
- Insert carriage bolt through the center hole of the right outer tube, two small spacers, and the lower hole of the inner leg assembly. Secure with nut.

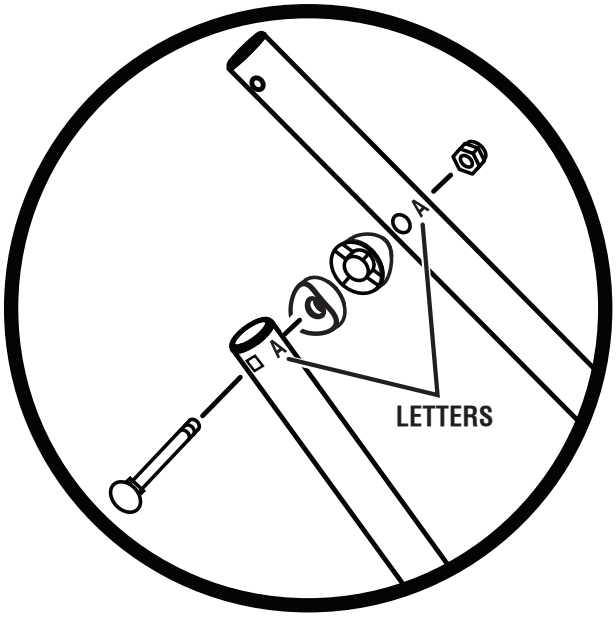

Fig. 9

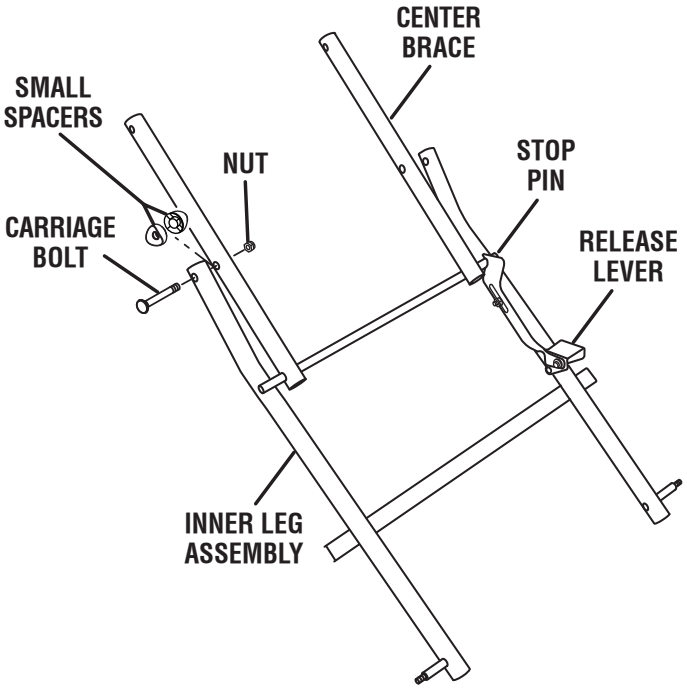

Fig. 10

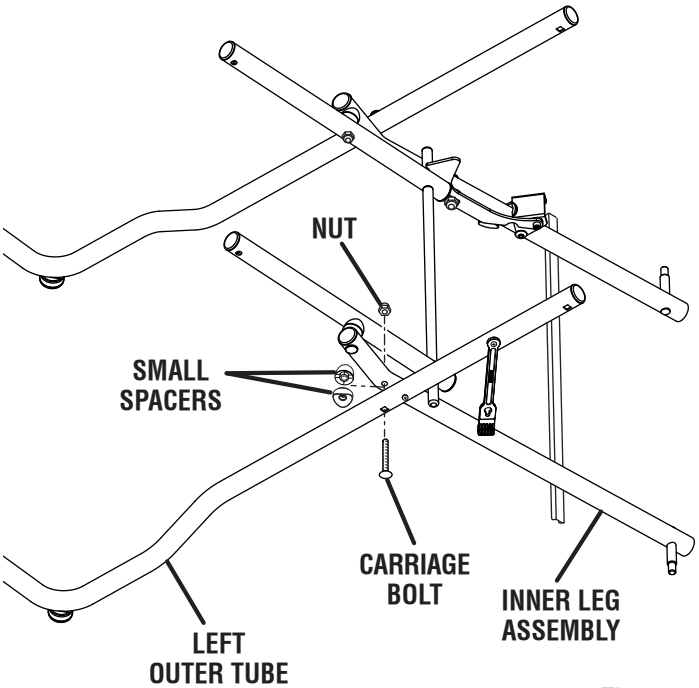

Fig. 11

- Place a large spacer over the end of the lower brace.
- Insert a hex bolt through the bottom of the right outer tube, the large spacer, and into the lower brace. Tighten securely. Repeat for the other side.
- With the curved ends turned downward, secure the upper tubes to the WSUV™ stand using carriage bolts, small spacers, and nuts.

  NOTE: The upper tube with the tab should be installed on the right.

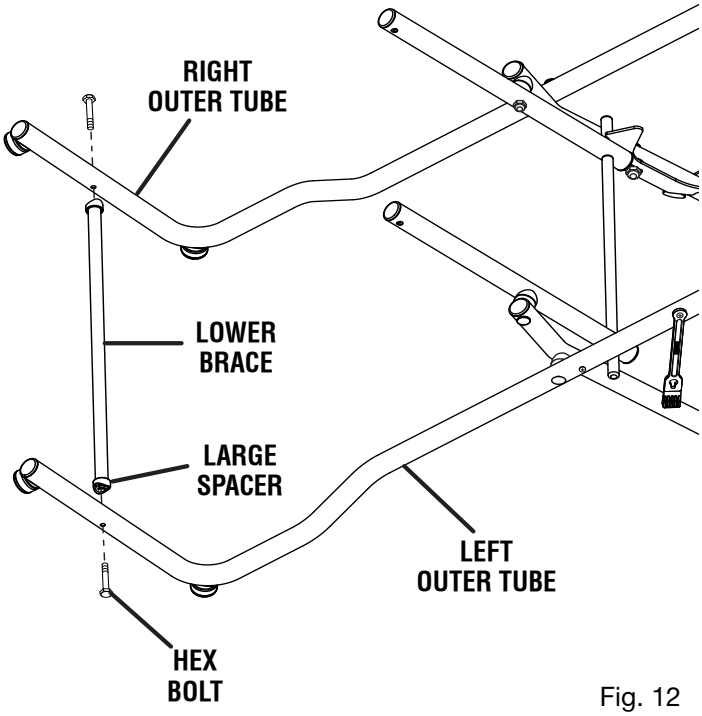

Fig. 12

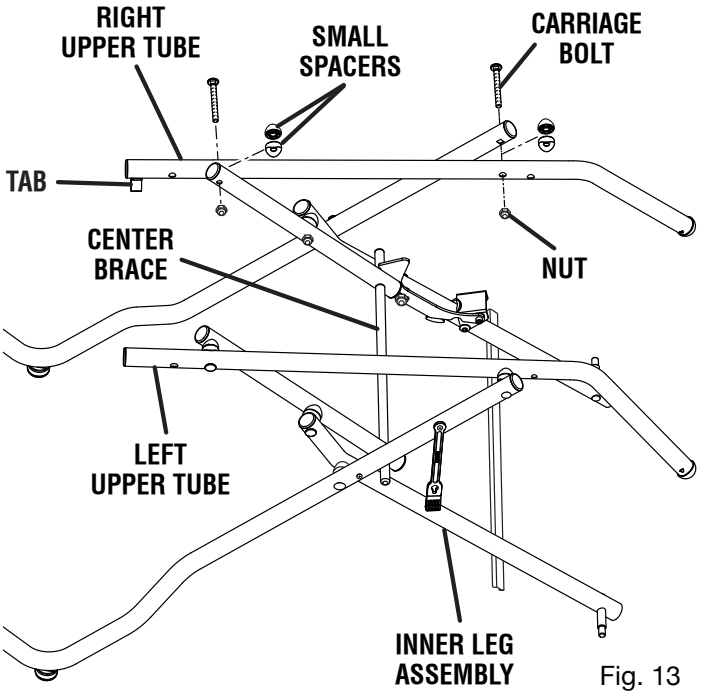

Fig. 13

- Slide a large washer, wheel, and small washer onto an axle. Secure in place using nut. Repeat with the second wheel.

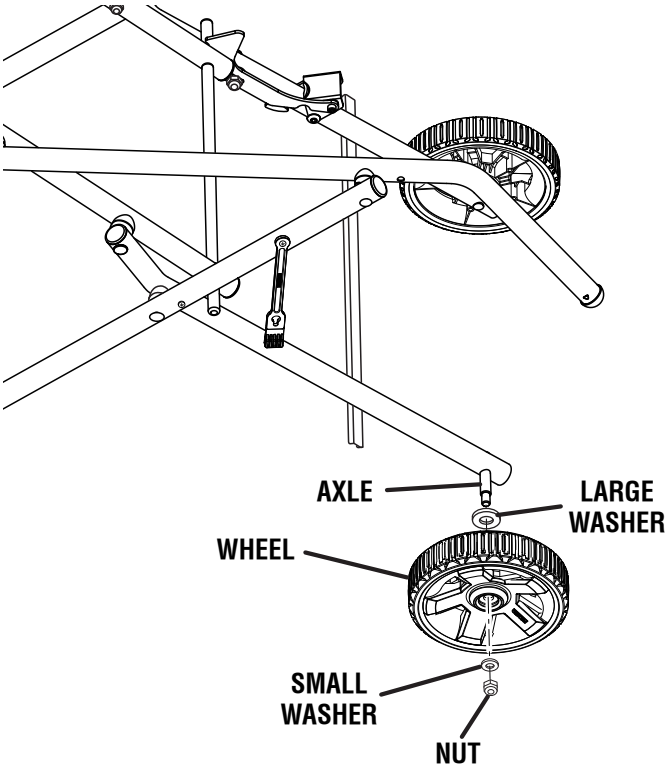

Fig. 14

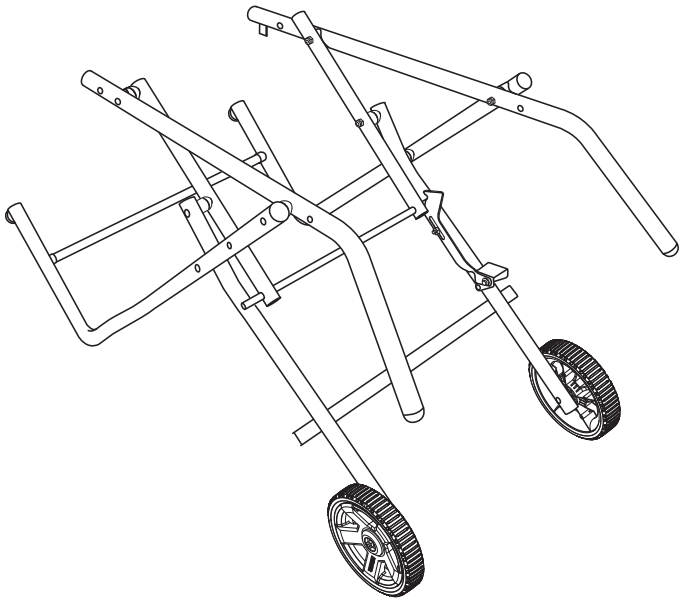

Fig. 15

ATTACHING WATER TRAY TO WSUV™ STAND

See Figure 16.

- Open the WSUV™ stand as described on page 23.
- Place the water tray on the WSUV™ stand. Align the holes in the water tray with the holes in the WSUV™ stand's handles.

  NOTE: The portion of the water tray with the Ridgid logo should be on the wheel side of the stand.
- Secure the water tray to the stand using four hitch pins.

INSTALLING WATER FILTER AND WATER PUMP

See Figures 17 - 19.

The water pump recirculates water from the tray to the cutting wheel.

- Locate filter slots and pump well in water tray. Pump well is marked, "PUMP".
- Slide filter into filter slots, as shown.
- Locate the "Max/Min" water flow selector on the pump. For best performance, start with the flow to "Max" to control the flow of water over the wheel.

  NOTE: Water flow can be adjusted during use by removing the filter, reaching into water well and turning flow selector on pump. Reinsert filter.
- Place water pump into pump well.

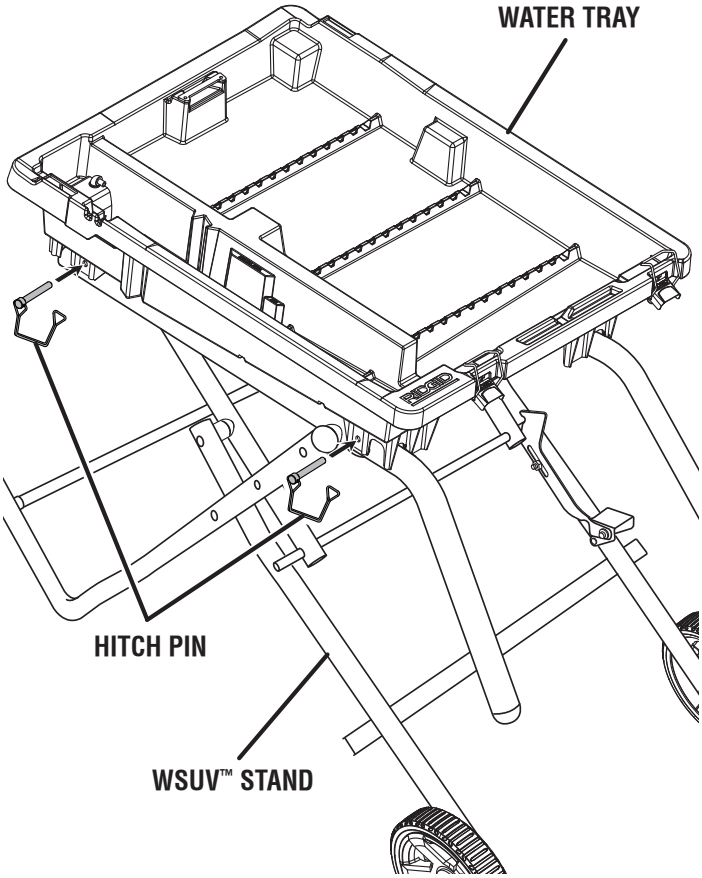

Fig. 16

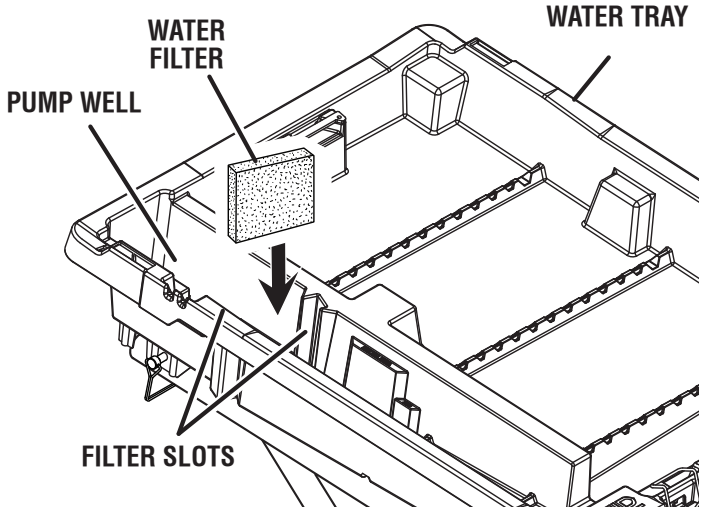

Fig. 17

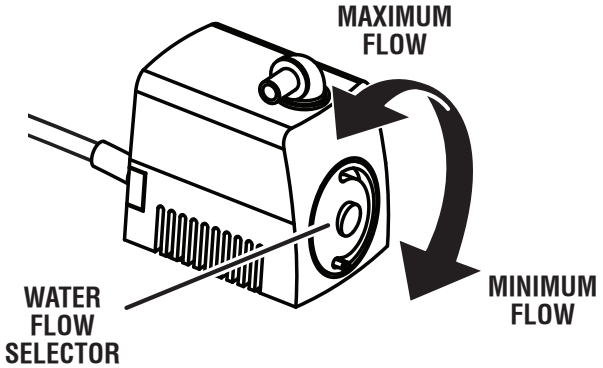

Fig. 18

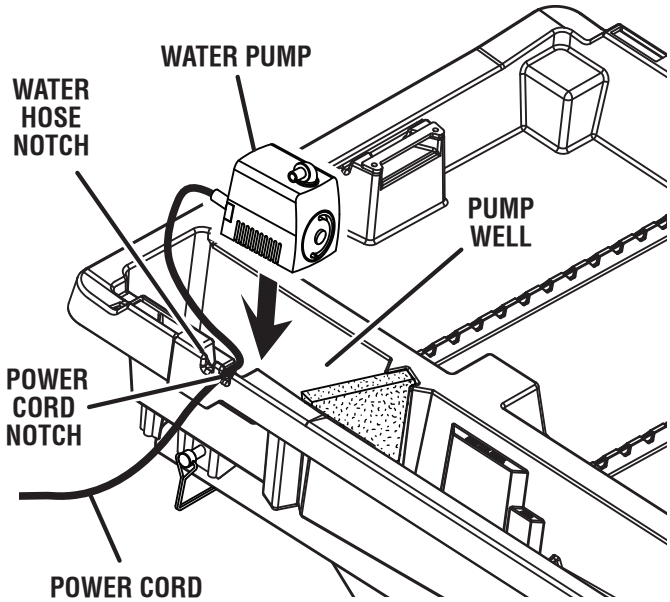

Fig. 19

INSTALLING MOTOR HEAD AND BASE TO WATER TRAY

See Figure 20.

- Attach the water hose to the pump elbow.
- Rest pump power cord and water hose in the notches provided on the water tray.
- Carefully lift the motor head and base assembly over the water tray, as shown.
- Tilt the base and insert heavy duty tab into the bar slot on water tray.
- Secure the base in place with latches on front of the water tray.
- Connect the pump power cord to the motor head power cord. Check that the rubber boot is pulled over cord connection to help keep water off the plug.

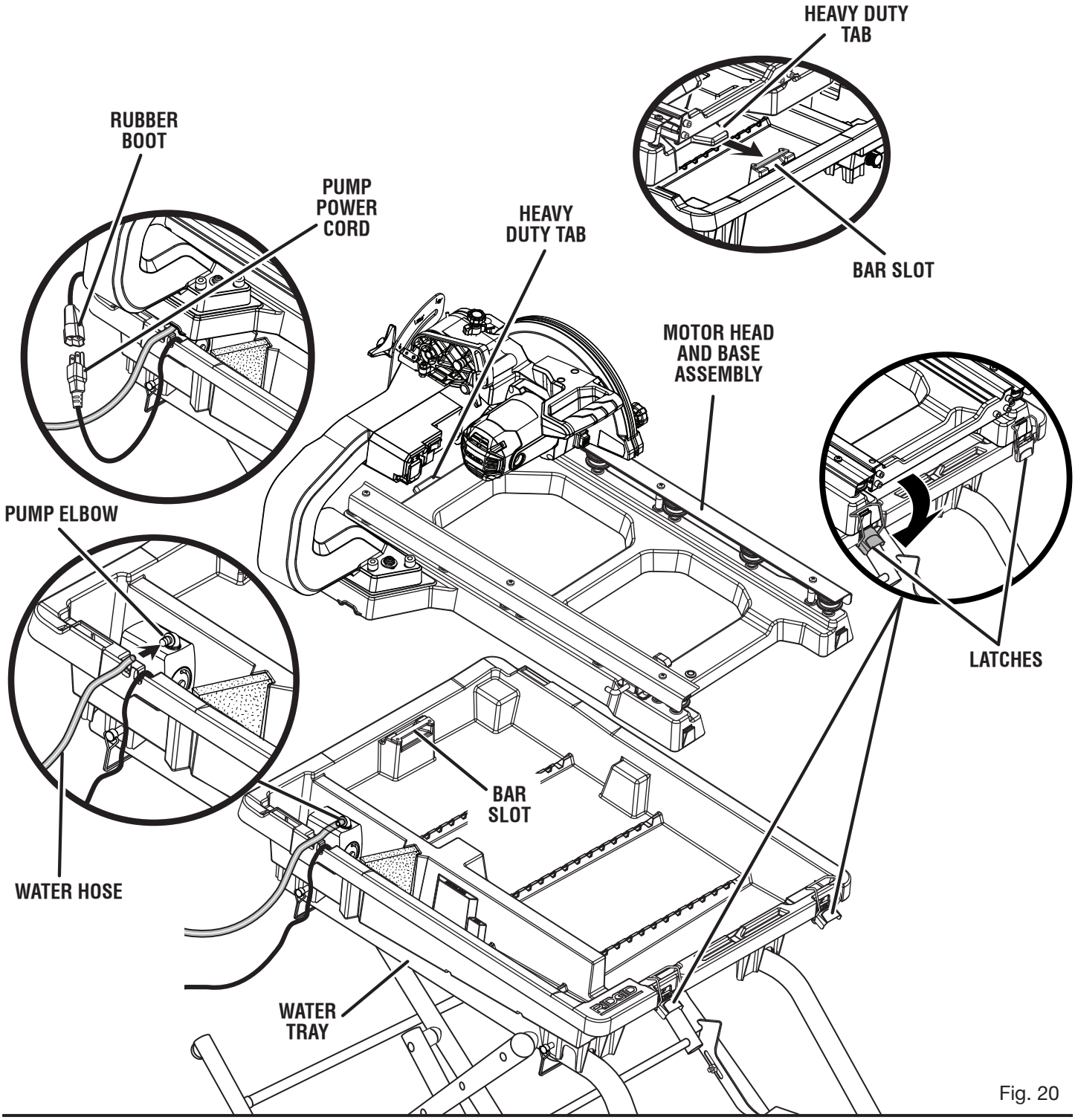

Fig. 20

INSTALLING/REMOVING THE FRAME AND SLIDING TABLE

See Figures 21 - 23.

- Pull the frame lock lever out and turn 90° counterclockwise to the “unlocked position”.
- Release the lever.
- Grasp the sliding table firmly and guide the table and frame onto the rails of the base.
- Holding the table and frame parallel with the base, push the table and frame toward the back of the saw.

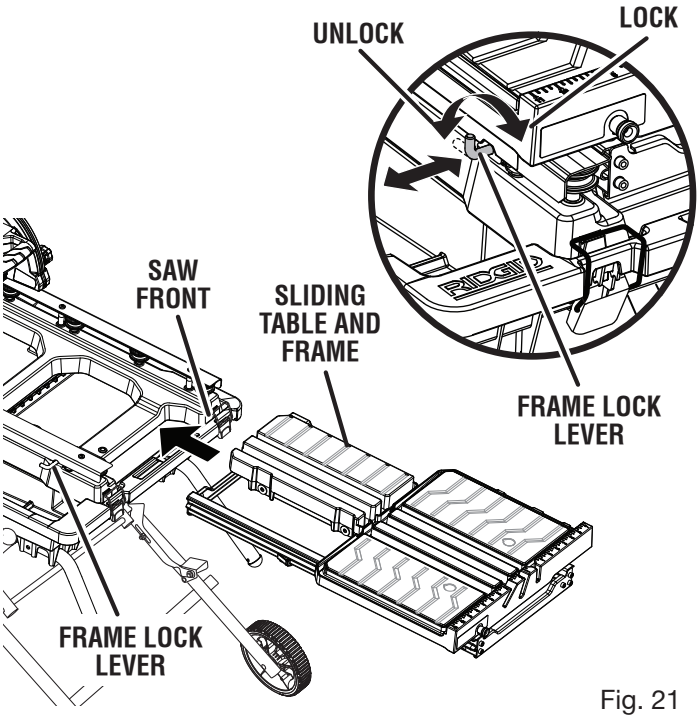

Fig. 21

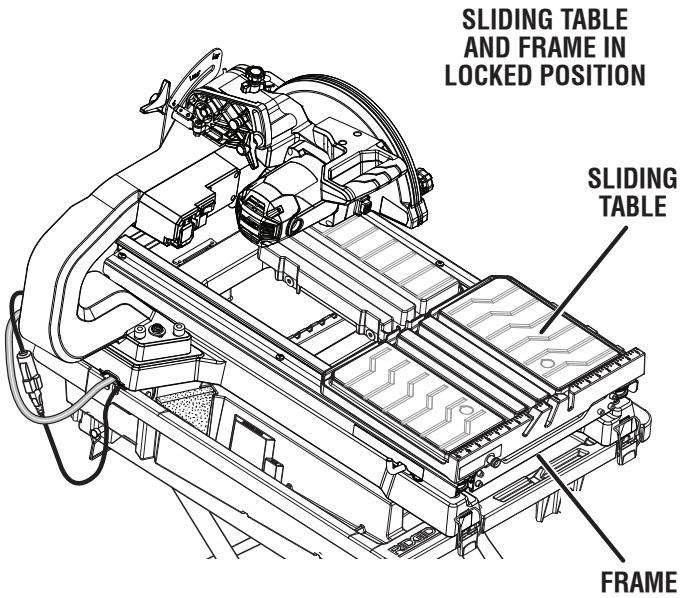

Fig. 22

NOTE: The table and frame should move smoothly over the rollers inside the rails.

To lock the frame:

- Pull the frame lock lever out and turn 90° clockwise to the “locked position”.
- Release the lever.

  NOTE: When the sliding table and frame are installed, and you push the frame, it will “click” into place. This is the frame lock lever snapping into a hole in the frame locking it in place.

To unlock the frame:

- Pull the frame lock lever out and turn 90° clockwise to the “unlocked position”.

To lock/unlock the sliding table:

- Lock the frame.
- Pull the table lock knob out and up to unlock the sliding table.
- To lock the sliding table, move the table to the front of the frame until the table lock knob snaps into place.

To remove the frame and sliding table:

- Lock the sliding table.
- Pull and hold the frame lock lever out.
- Move the sliding table and frame to the front of the saw and remove.

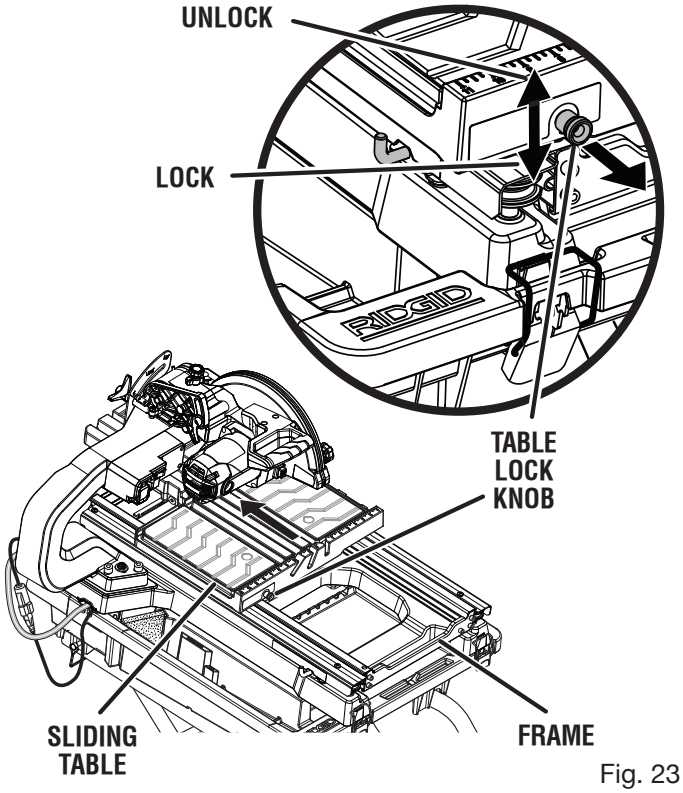

Fig. 23

TILE CUTTING WHEEL

For maximum performance and safety, it is recommended that you use the 10 in. cutting wheel provided with your saw. Additional cutting wheels of the same high quality are available at your local dealer.

WARNING:
Do not use cutting wheels rated less than the no-load speed of this tool. Failure to heed this warning could result in personal injury. Do not use wheel with cracks, gaps, or teeth.

WARNING:
To prevent possible electrical hazards, have a qualified electrician check the line if you are not certain that it is properly wired.

INSTALLING THE CUTTING WHEEL

See Figures 24 and 25.

WARNING:
A 10 in. tile cutting wheel is the maximum wheel capacity of the saw. Never use a wheel that is too thick to allow wheel washer to engage with the flats on the spindle. Larger wheels will come in contact with the wheel guard, while thicker wheels will prevent the wheel nut from securing the wheel on the spindle. Either of these situations could result in a serious accident and can cause serious personal injury.

- Unplug the saw.
- Move the sliding table and frame to the front of the saw.
- Loosen wheel guard lock by turning counterclockwise and open the cutting wheel guard.
- Depress and hold the spindle lock.
- Using the wheel wrench provided, remove the wheel nut. Release the spindle lock button.

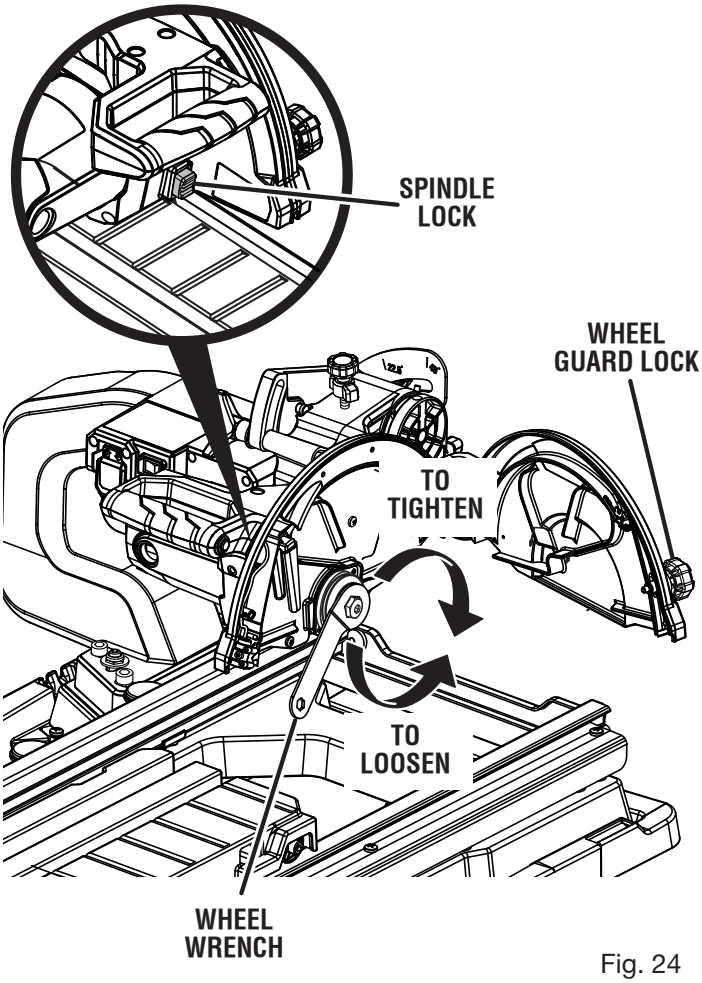

Fig. 24

- Remove the outer washer.
- Slide the cutting wheel onto spindle.

NOTE: Two water nozzles come installed on this product. Be sure to install cutting wheel so that there is a water nozzle on each side of cutting wheel with water ports facing the cutting wheel. The outer water nozzle can be easily removed for installation of cutting wheel. Check that outer nozzle outlet hole has been reattached with water port facing toward the cutting wheel.

WARNING:
If the inner washer has been removed, replace it before placing wheel on spindle. Failure to do so could cause an accident since the wheel will not tighten properly. Never use wheels that have openings, grooves, or teeth on this tool.

- Wipe a drop of oil onto the washer where it contacts the cutting wheel.
- Place an outer washer onto the spindle. The double “D” flats on the washer align with the flats on the spindle. Be sure the hollow side of the washer is against the cutting wheel.
- Place wheel nut on spindle.
- Depress the spindle lock button and rotate the cutting wheel until the spindle locks.
- Using the wheel wrench provided, tighten nut securely. Release the spindle lock button.
- Close and lock the wheel guard.

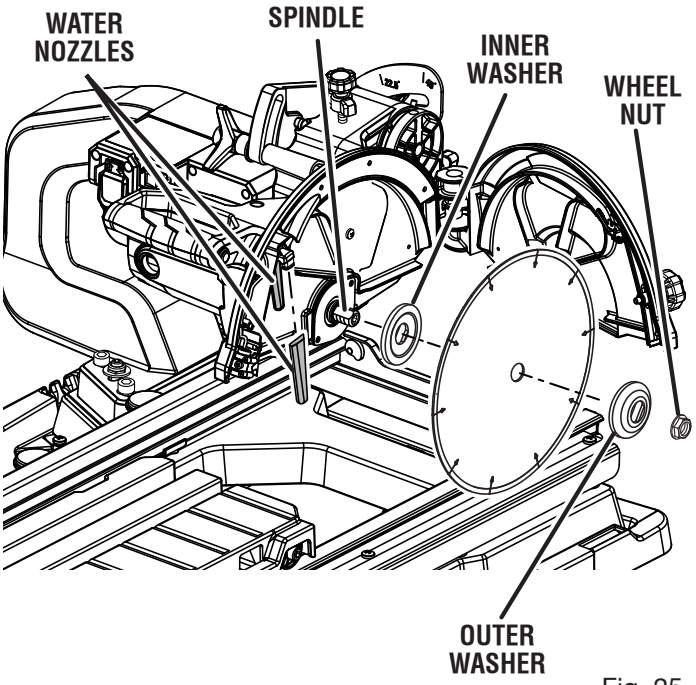

Fig. 25

INSTALLING SPLASH GUARD ASSEMBLY

See Figures 26 - 28.

The splash guard on this saw is a two-part assembly.

Attaching rear splash guard:

- Remove screw and washer from the back of the motor head.
- Line up rear splash guard holes with screw hole and post on back of cutting wheel guard, as shown.
- Insert screw through washer and splash guard then thread into screw hole.
- Tighten securely. Be careful not to overtighten.

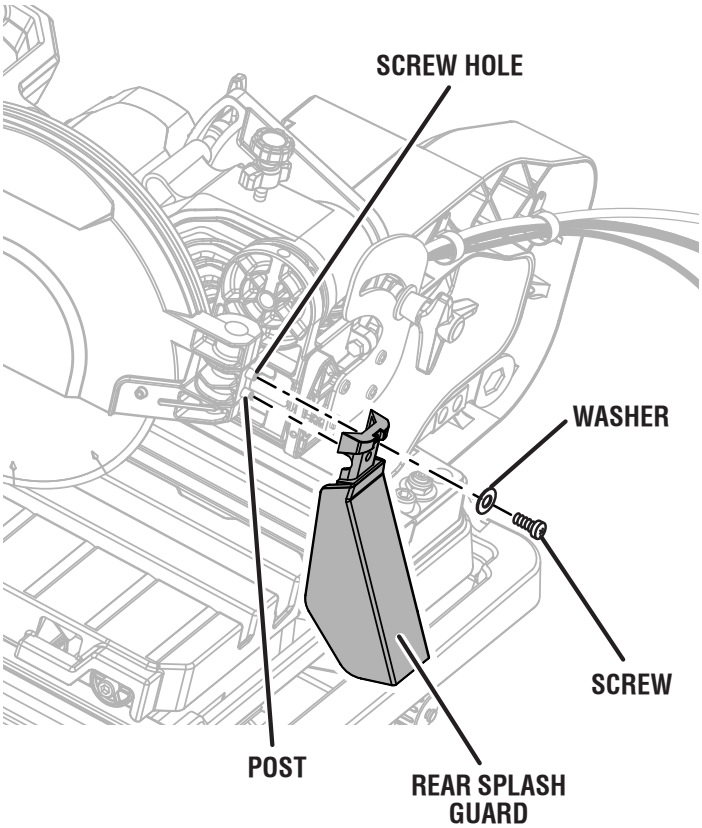

Fig. 26

Attaching side splash guard:

- Install side splash guard over the rear splash guard.
- Insert post, located on side of cutting wheel guard, through hole in side flap of guard.
- Settle splash guard grooves over ridges in cutting wheel guard.
- Repeat with other side.
- After assembly is complete, pull rear splash guard outward so flaps rest over side splash guard.

INSTALLING THE REAR WATER TRAY EXTENSION

See Figure 29.

- Standing at the back of the saw, hold the rear water tray extension with the tray tabs pointing toward the slots in the water tray.
- Tilt the tray up and slide the tray tabs into the slots.
- Once the rear water tray extension slides into place, lower until the tray hooks fit underneath the base.

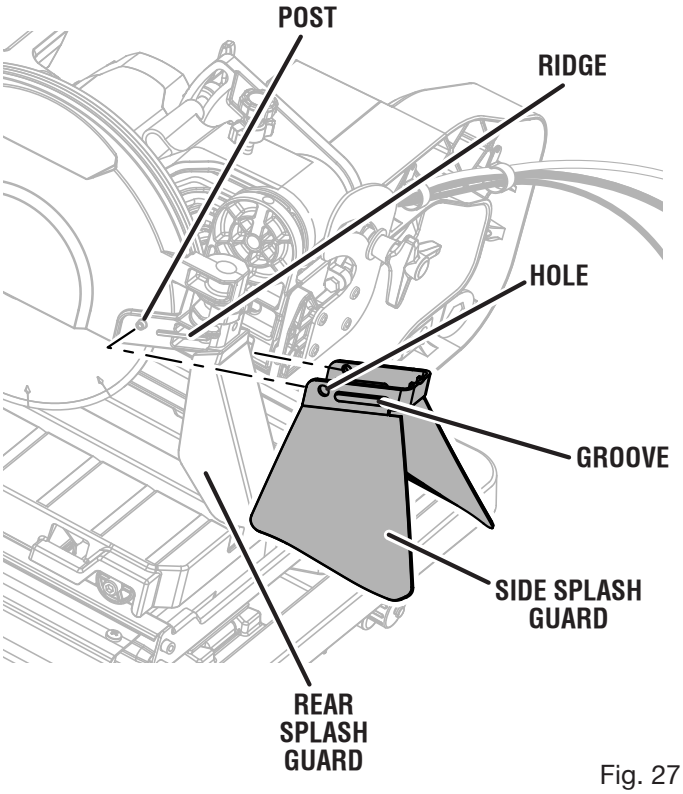

Fig. 27

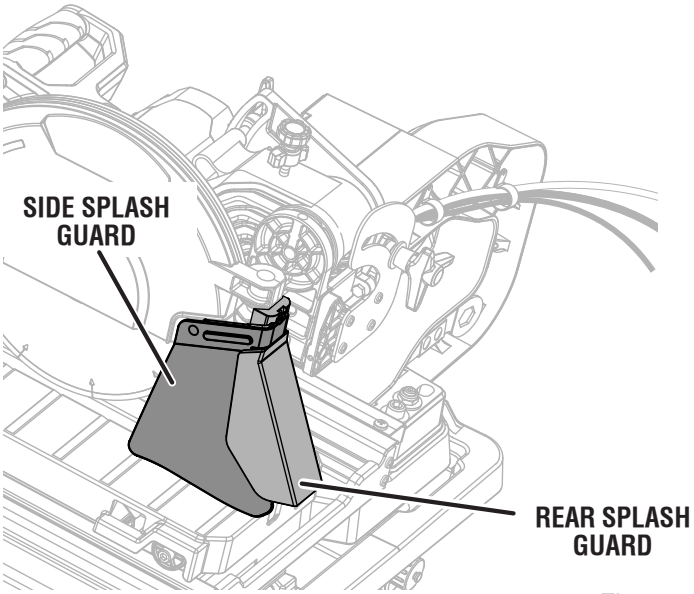

Fig. 28

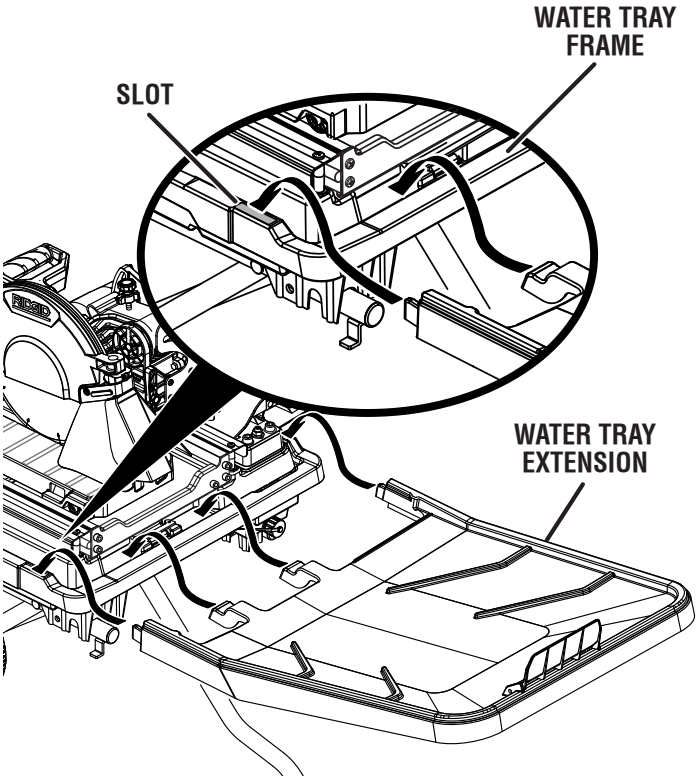

Fig. 29

INSTALLING SLIDING TABLE EXTENSION

See Figure 30.

- From the side of the saw, align the pins on the sliding table extension with the holes in the frame.
- Secure in place by turning the table extension lock knob underneath the extension clockwise.

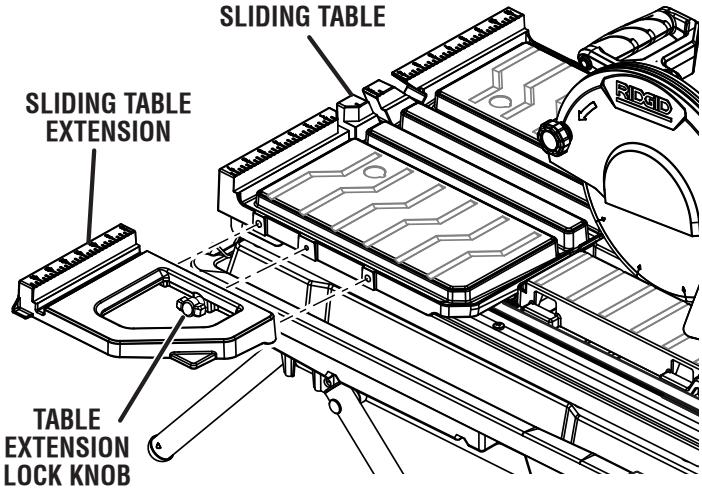

Fig. 30

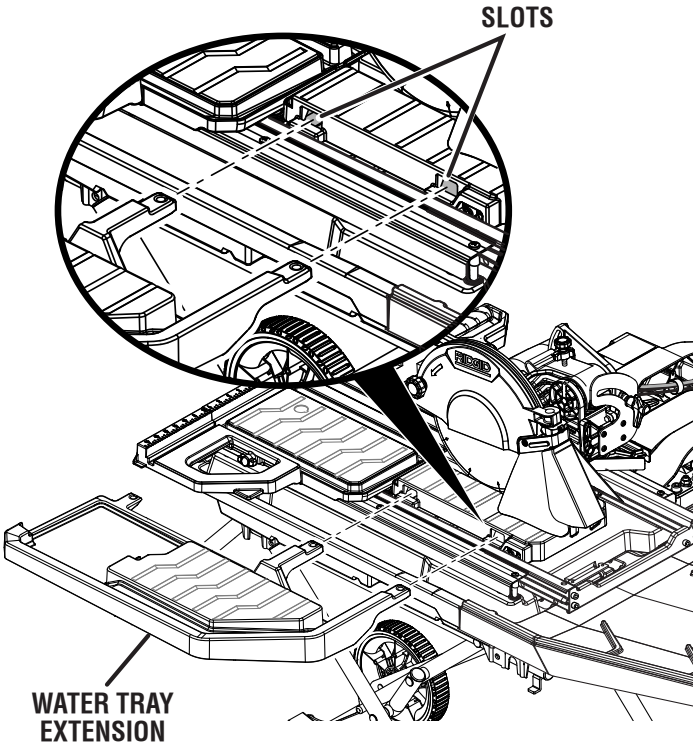

Fig. 31

INSTALLING SIDE WATER TRAY EXTENSION

See Figure 31.

From the right side of the saw, slide the second (or side) water tray extension into the slots on the frame and sliding table extension.

INSTALLING THE MITER GUIDE

See Figure 32.

The miter guide can be used from both the left and right side of the cutting wheel.

- Place the slot on the underside of the miter guide on the sliding table fence.
- Lock the miter guide securely to the table by turning the lock knob clockwise.

To adjust angles:

- Loosen the miter guide knob.
- Set to the desired angle by rotating the guide left or right.
- Tighten the knob securely before turning on the saw.

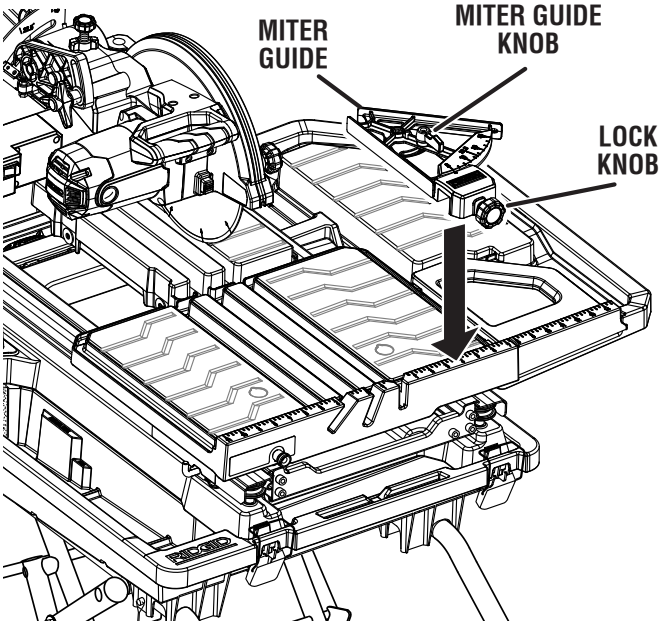

Fig. 32

FILLING/CHANGING THE WATER TRAY

See Figure 33.

- Install drain cap.
- Fill the water tray with clean tap water. Ensure the water level is between “minimum” and “maximum” fill lines.

To change water:

- Unplug the saw.
- Remove the drain cap and empty waste water into a bucket. Do not allow the water to splash onto the ground or around the machine.
- Rinse the water tray thoroughly.
- Discard the waste water in accordance with local regulations.
- Replace the drain cap and refill tray with clean water.

NOTE: Drain fits standard size garden hose.

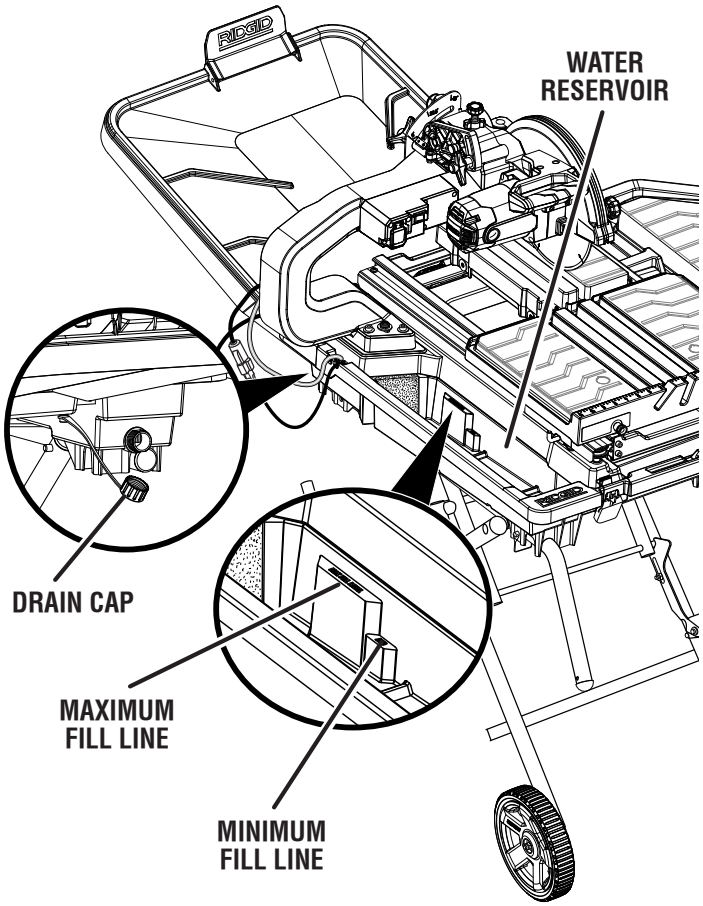

Fig. 33

TO CLOSE/OPEN THE WSUV™ STAND

See Figures 34 - 36.

- Lock sliding table and frame.
- Remove water tray extensions and any workpieces from the tool.
- Lower the wheel and secure by locking the saw head in place using the lock knob and lock pin.

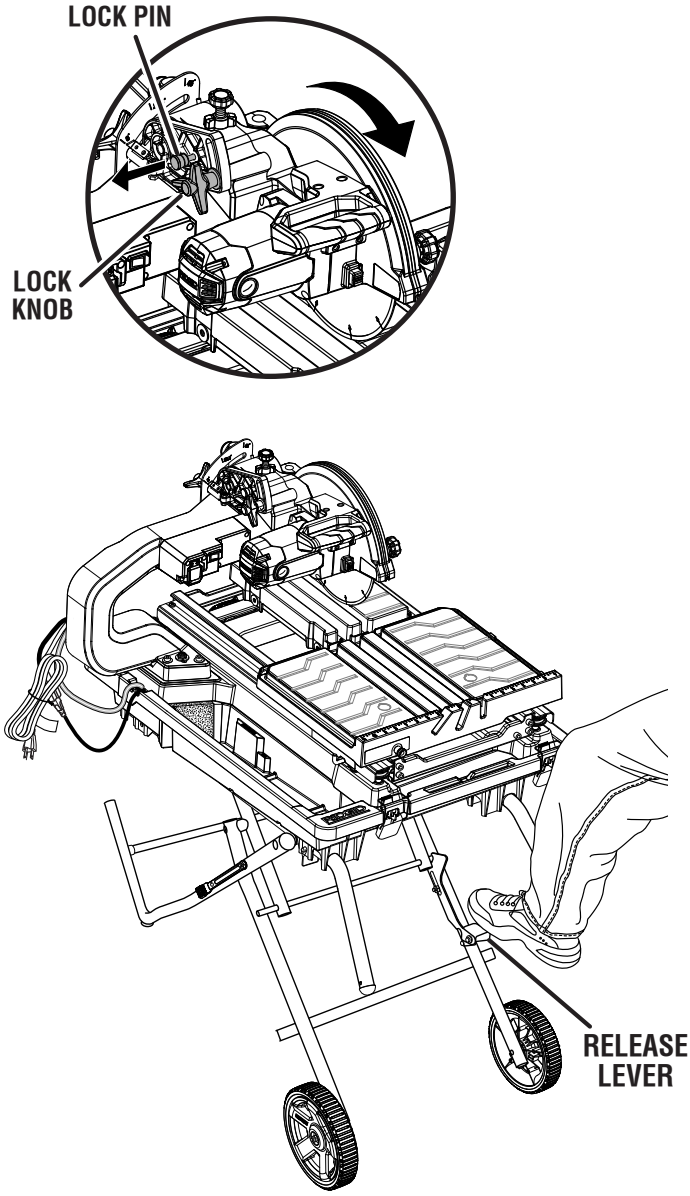

Fig. 34

To close the WSUV™ stand:

- At the same time, step on the release lever, grasp the grips, and lift the handles up and away from the body.
- Push the inner leg assembly until the release lever clicks and locks into place.

To move the WSUV™ stand:

- Holding the grips firmly, pull the handles toward you until the WSUV™ stand and saw are balanced on the wheels.
- Push the saw to the desired location then either open the WSUV™ stand for saw operation or store the saw in a dry environment.

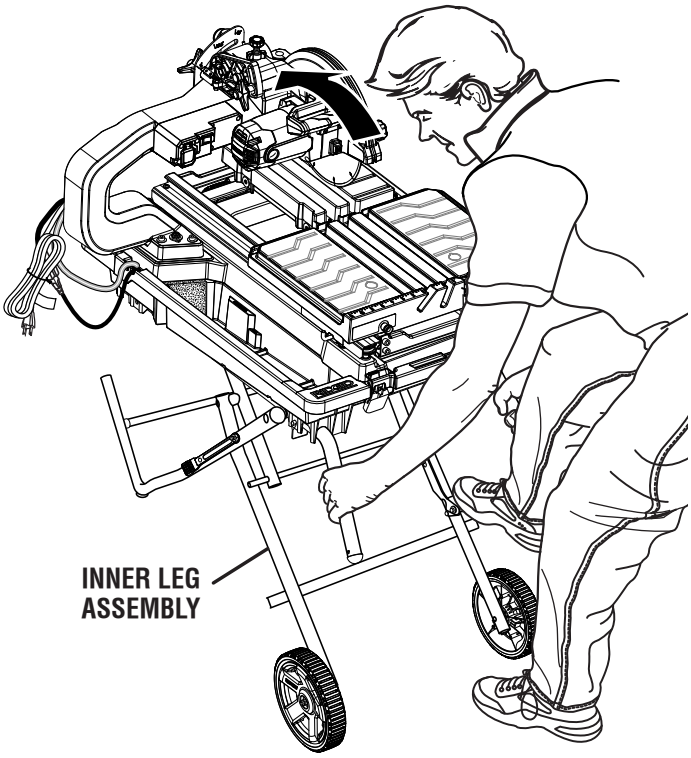

Fig. 35

To open the WSUV™ stand:

- Step on the release lever and pull the grips toward you at the same time.
- Once the WSUV™ stand is released from the release lever, ease the WSUV™ stand toward the floor by pushing the grips toward the floor.
- With your hands on the grips, push the WSUV™ stand towards the ground until the saw is in an open position.

  NOTE: The release lever will close over the pin locking the WSUV™ stand in an open position.

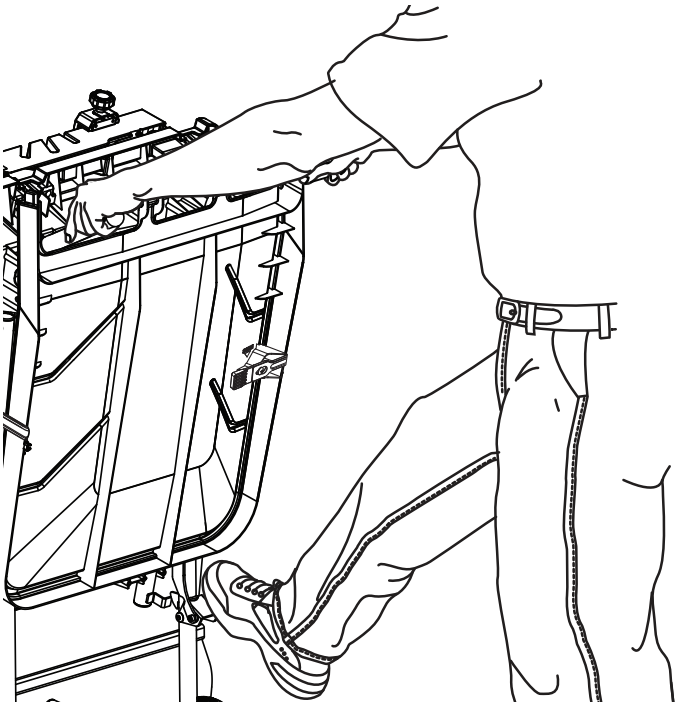

Fig. 36

WARNING:
Do not allow familiarity with tools to make you careless. Remember that a careless fraction of a second is sufficient to inflict serious injury.

WARNING:
Always wear eye protection with side shields marked to comply with ANSI Z87.1 along with hearing and breathing protection. Failure to do so could result in objects being thrown into your eyes, resulting in possible serious injury.

WARNING:
Do not use any attachments or accessories not recommended by the manufacturer of this tool. The use of attachments or accessories not recommended can result in serious personal injury.

APPLICATIONS

You may use this tool for the purposes listed below:

- Straight line cutting operations such as cross cutting, mitering, ripping, plunging, and beveling

NOTE: This saw is designed to cut man-made tile, pavers, and stone tile products only.

USING THE PUMP SWITCH

See Figure 37.

The pump switch on the saw arm is used when using the water pump. There are three positions for the pump switch:

A) With the pump switch in **position I** (left), the pump will start when the on/off switch is turned on.

B) With the pump switch in **position II** (right), the pump is always running.

C) With the pump switch in **position O** (middle), the pump is always off.

ON/OFF SWITCH

See Figure 38.

This saw is equipped with an on/off switch that has a built-in locking feature. This feature is intended to prevent unauthorized and possible hazardous use by children and others.

To turn the saw on:

- Lift the switch to turn **ON**.

To turn the saw off:

- Press the switch down to turn **OFF**.

To lock the saw:

- With the saw turned **OFF**, install a padlock (not included) through the hole in the switch.

WARNING:
In the event of a power failure or when the tool is not in use, turn the switch **OFF**. This action will prevent the tool from accidentally starting when power returns.

WARNING:
ALWAYS make sure the workpiece is not in contact with the cutting wheel before operating the switch to start the tool. Failure to heed this warning may cause the workpiece to be kicked back toward the operator and result in serious personal injury.

WARNING:
To reduce the risk of accidental starting, ALWAYS make sure the ON/OFF switch is in the **OFF** position before plugging tool into the power source.

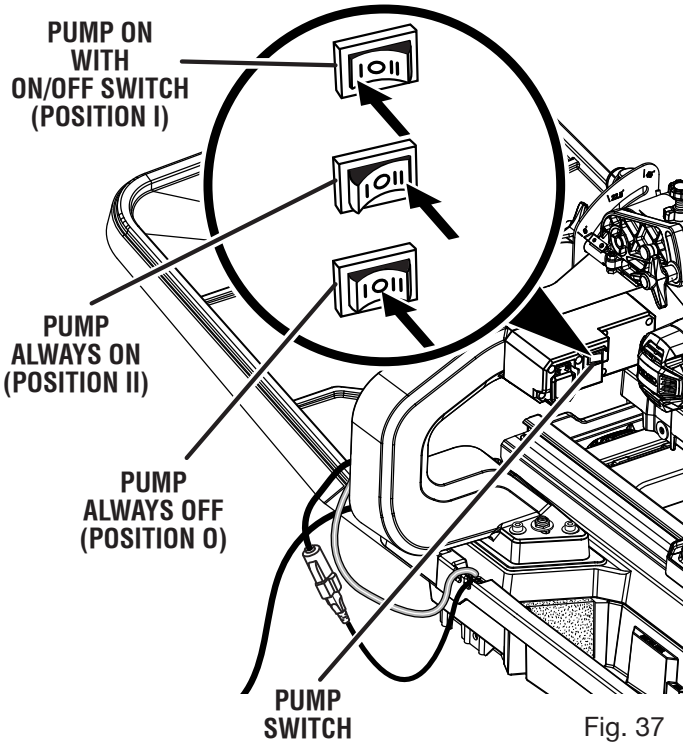

Fig. 37

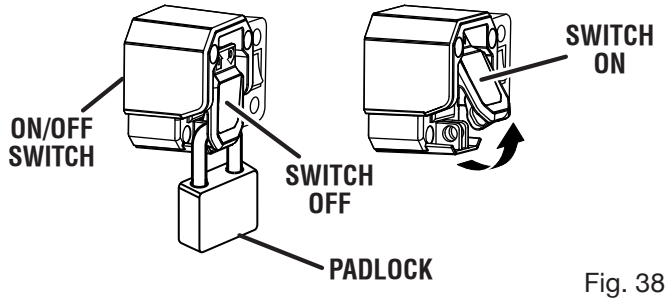

Fig. 38

LOCKING/UNLOCKING THE MOTOR HEAD FOR PLUNGE CUTS

See Figure 39.

To unlock and raise the motor head:

- Push down on the "D" handle and pull out the lock pin.
- Firmly grasp the "D" handle and apply downward pressure while at the same time turning the motor head lock knob counterclockwise.
- Slowly raise the motor head.

To lock the motor head:

- Firmly grasp the "D" handle and apply downward pressure.
- Turn the motor head lock knob clockwise to lock.
- Push in the lock pin.

NOTE: For all through cuts, place the saw in the locked position.

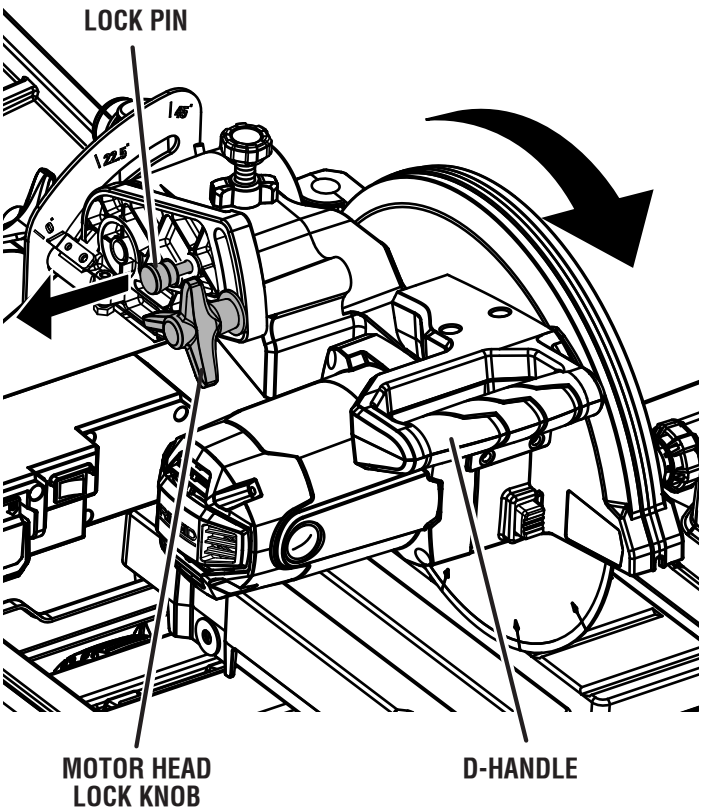

Fig. 39

MAKING CUTS

Always draw the line to be cut on the tile using a marker or grease pencil. If the tile is shiny and hard-to-mark, place masking tape on the tile and mark the tape.

A common problem when cutting tile is straying from the marked line. Once you've strayed from the mark, you can not force the wheel back to the line by twisting the tile. Instead, back up and recut the tile slicing off a small amount of tile until the wheel is back on track.

To avoid this problem, use the miter guide whenever possible.

Another problem is cutting difficult material. To prevent chipping of the material at the end of the cut, use a plunge cut.

NOTE: A more shallow blade adjustment may help minimize chipping, see the **Depth stop adjustments** section.

Clean the saw table and miter guide frequently during use. Debris from the cut material can interfere with tool function.

USING THE LASER GUIDE

See Figure 40.

- Using a straight edge or square, draw a mark on the tile with a marker or grease pencil.
- Laser switch is located on the side of “D” handle. Push laser switch “on”. Laser will produce a red line across the work surface.

  NOTE: Laser may be difficult to see in bright sunlight.
- Line up laser with mark. Make cut.
- If laser does not line up accurately see *Adjustments* section.

DANGER:
Laser radiation. Avoid direct eye contact with light source.

WARNING:
Use of controls or adjustments or performance of procedures other than those specified herein may result in hazardous radiation exposure.

Removing or Leaving Your Mark:

Position the laser line near the left or right edge of your mark on the work surface. Depending on which side of the work surface you keep, you’ll leave or remove the mark.

To Cut Your Mark:

Position the laser line near or over your mark on the work surface in order to cut the mark.

After you have become familiar with using the laser guide, you will be able to remove, cut, or leave your mark on the work surface. Practice will teach you the correct position for aligning the laser line with your mark.

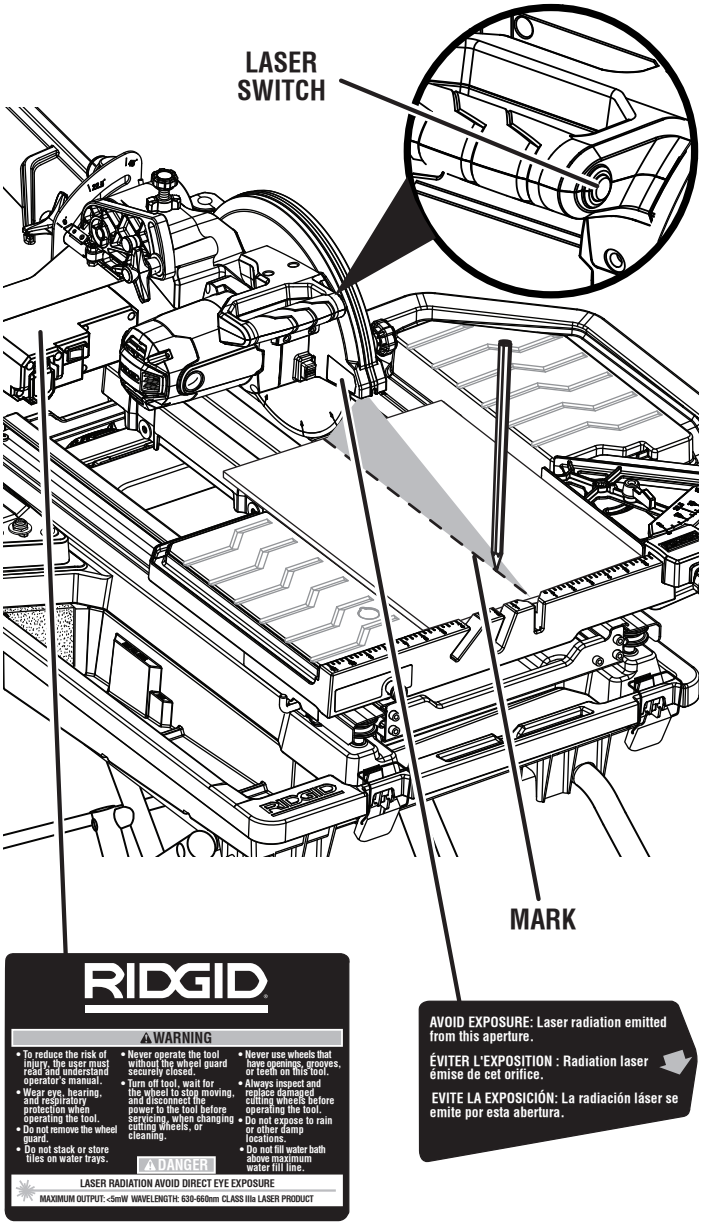

Fig. 40

TO MAKE A CROSS CUT/RIP CUT

See Figure 41.

Cross/rip cuts are straight 90° cuts. The material is fed into the cut at a 90° angle to the wheel, and the wheel is vertical.

- Using a straight edge or square, draw a line on the tile with a marker or grease pencil.
- Set the miter guide to 0° for right side or 45° for left side use. Tighten the lock knob, and lock in place.
- Unlock the frame.
- Place the material on the table and firmly against the miter guide and fence.
- Make sure the material is clear of the cutting wheel before turning on the saw.
- Turn the pump switch to **position I or II**.
- Turn the on/off switch to the **ON** position.
- Let the cutting wheel build up to full speed and wait for the wheel to get wet before moving the material into the wheel.
- Hold the material firmly against the miter guide and fence, move the sliding table and frame toward the end of the saw, and slowly feed the material into the cutting wheel.
- When the cut is made, turn the saw **OFF**. Wait for the cutting wheel to come to a complete stop before removing any part of the material.

TO MAKE A DIAGONAL CUT

See Figure 42.

Diagonal cuts are also referred to as “long point-to-long point cuts”.

- Set the miter guide to 45° for right side or 0° for left side use. Tighten the lock knob, and lock in place.
- Place the material on the table and firmly against the miter guide and fence.
- Make sure the material is clear of the cutting wheel before turning on the saw.
- Turn the pump switch to **position I or II**.
- Turn the on/off switch to the **ON** position.
- Let the cutting wheel build up to full speed and wait for the wheel to get wet before moving the material into the wheel.
- Hold the material firmly against the miter guide and fence, move the sliding table and frame toward the end of the saw, and slowly feed the material into the cutting wheel.
- When the cut is made, turn the saw **OFF**. Wait for the cutting wheel to come to a complete stop before removing any part of the material.

CROSS CUT/RIP CUT

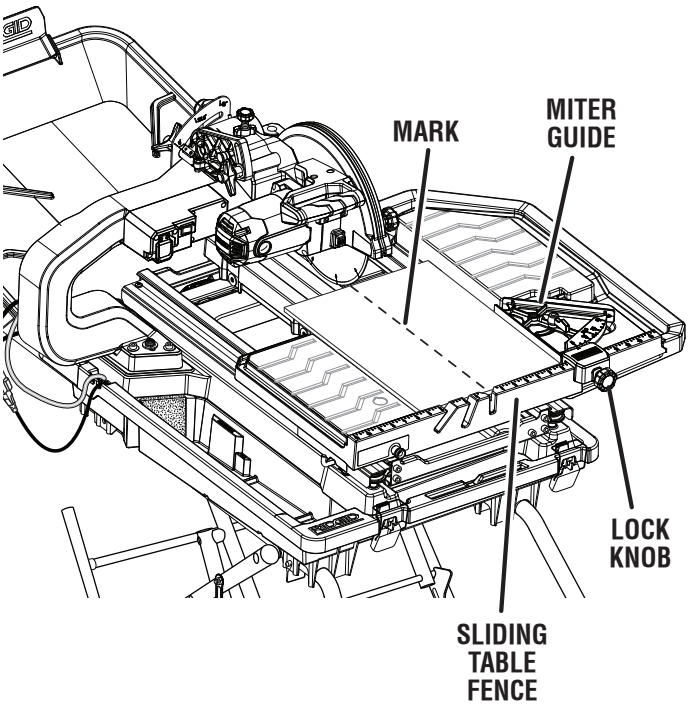

Fig. 41

DIAGONAL CUT

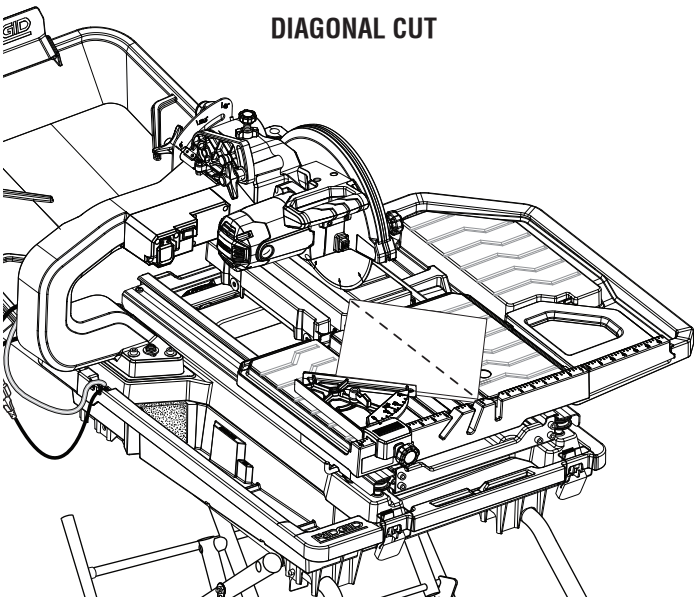

Fig. 42

TO MAKE A MITER CUT

See Figure 43.

Miter cuts are used for cutting outside and inside corners on material, at any angle to the wheel other than 90°. Miter cuts tend to “creep” during cutting. This can be controlled by holding the workpiece securely against the miter guide.

- Using a marker or grease pencil, mark the area to be cut on material.
- Set the miter guide to the desired setting, lock in place, and tighten the lock knob.
- Make sure miter guide is not in the cut path.
- Place the material on the table and firmly against the miter guide and fence.
- Make sure the material is clear of the cutting wheel before turning on the saw.
- Turn the pump switch to **position I or II**.
- Turn the on/off switch to the **ON** position.
- Let the cutting wheel build up to full speed and wait for the wheel to get wet before moving the material into the wheel.
- Hold the material firmly against the miter guide and fence, move the sliding table and frame toward the end of the saw, and slowly feed the material into the cutting wheel.
- When the cut is made, turn the saw **OFF**. Wait for the cutting wheel to come to a complete stop before removing any part of the material.

TO MAKE AN L-CUT

See Figure 44.

L-cuts are cuts that remove a piece of tile to fit in a corner, around a cabinet, or a piece of molding and are made by two separate cuts.

- Using a marker or grease pencil, mark the area to be cut on both sides of the material.
- Set the miter guide to the desired setting; lock in place.
- Place the material on the table and firmly against the miter guide and fence.
- Make sure the material is clear of the cutting wheel before turning on the saw.
- Turn the pump switch to **position I or II**.
- Turn the on/off switch to the **ON** position.
- Let the cutting wheel build up to full speed and wait for the wheel to get wet before moving the material into the wheel.
- Hold the material firmly against the miter guide and fence, move the sliding table and frame toward the end of the saw, and slowly feed the material into the cutting wheel.
- Make the cut far enough into the material without over cutting other line.
- Turn the material around and make the cut along uncut mark.
- This time, carefully over cut the other line and the cut piece should separate from the rest of the material.

  NOTE: Only over cut on the bottom or underside of the material being cut.
- When the second cut is made, turn the saw **OFF**. Wait for the cutting wheel to come to a complete stop before removing any part of the material.

MITER CUT

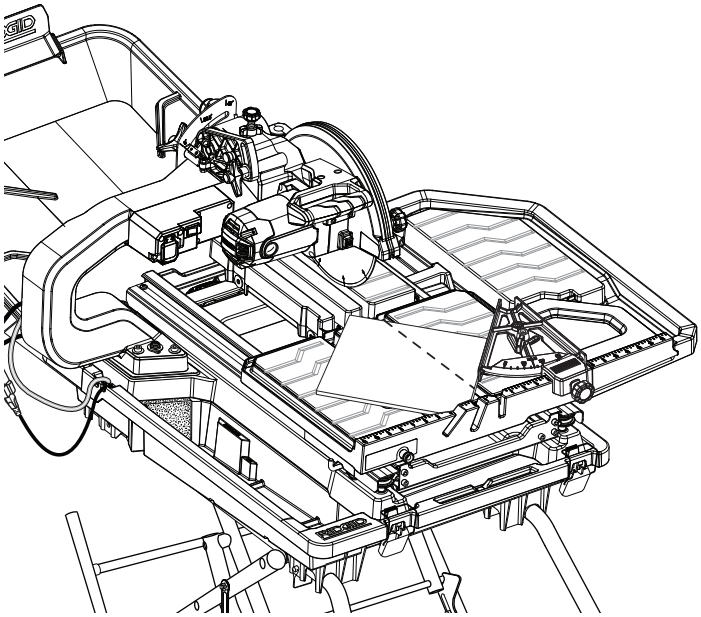

Fig. 43

L-CUT

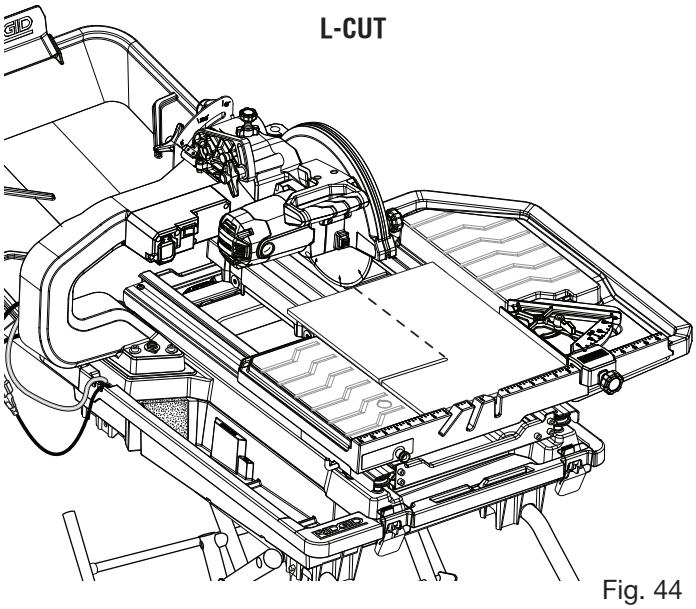

Fig. 44

TO MAKE A BEVEL CUT

See Figure 45.

Bevel cuts are made by feeding the material into the cutting wheel with the motor head at an angle. It is recommended that you only make cuts at 0˚, 22.5˚, and 45˚ angles.

WARNING:
Making cuts at angles other than 0˚, 22.5˚, and 45˚ angles could cause the cutting wheel to come in contact with the sliding table resulting in damage to the unit and/or possible serious injury.

- Using a marker or grease pencil, mark the area to be cut on material.
- Push down on the "D" handle and pull out the lock pin.
- Loosen the motor head lock knob on the side of the motor head and position the motor head upward to its maximum height.
- Loosen the bevel lock knob and move the motor head to the desired bevel angle.
- Lower the motor head and tighten the motor head lock knob.
- Place the miter guide on the table the desired distance from the wheel and lock in place.
- Place the material on the table and firmly against the miter guide and fence.
- Make sure the material is clear of the cutting wheel before turning on the saw.
- Turn the pump switch to **position I or II**.
- Turn the on/off switch to the **ON** position.
- Let the cutting wheel build up to full speed and wait for the wheel to get wet before moving the material into the wheel.
- Hold the material firmly against the miter guide and fence, move the sliding table and frame toward the end of the saw, and slowly feed the material into the cutting wheel.
- When the cut is made, turn the saw **OFF**. Wait for the cutting wheel to come to a complete stop before removing any part of the material.

TO MAKE A PLUNGE CUT

See Figure 46.

Plunge cuts are made by positioning the material directly underneath the cutting wheel and lowering the wheel onto the workpiece. This allows pieces to be cut from the center of the material.

- Using a marker or grease pencil, mark the area to be cut on material.
- Push down on the "D" handle and pull out the lock pin.
- Loosen the motor head lock knob on the side of the motor head and position the motor head upward to its maximum height.
- Set the miter guide to the desired setting, lock in place, and tighten the lock knob.
- Place the material on the table and firmly against the miter guide and fence.
- Turn the pump switch to **position I or II**.

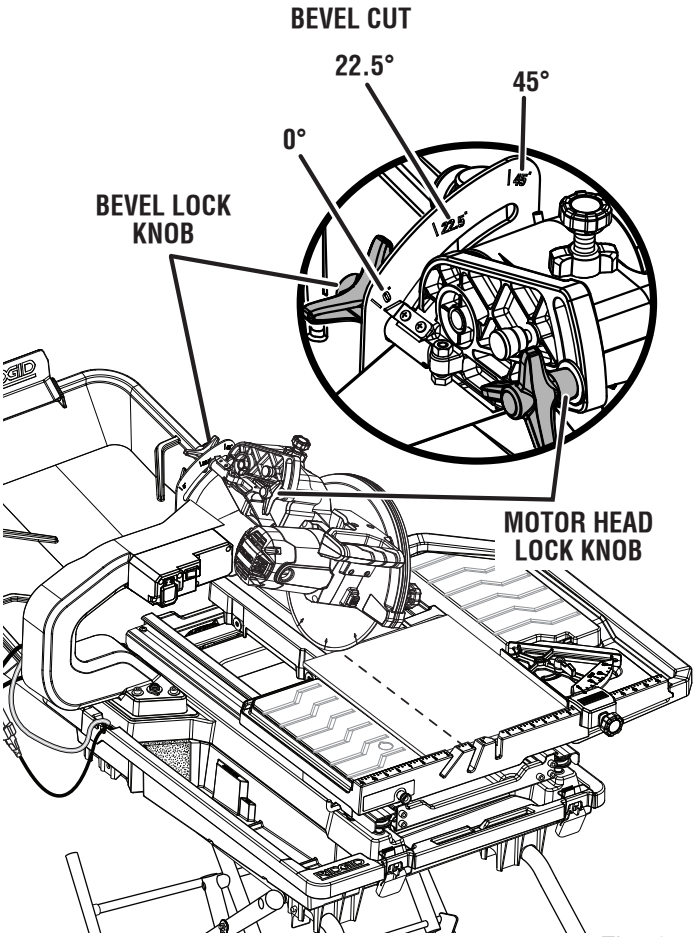

Fig. 45

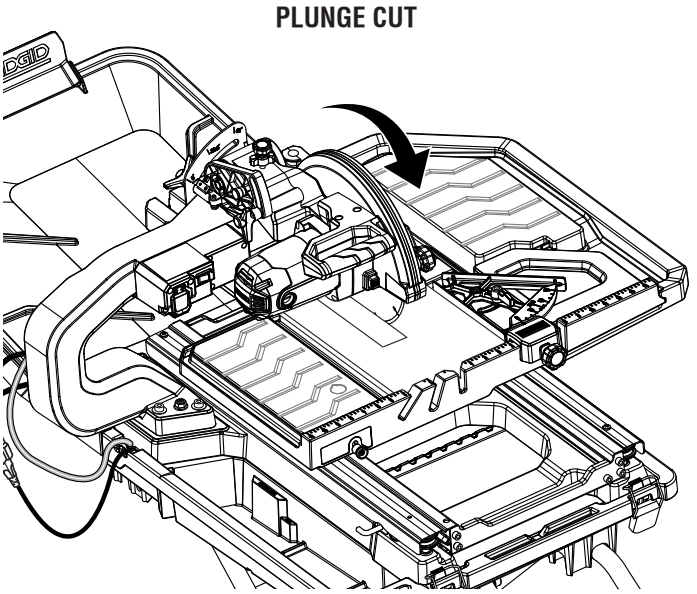

Fig. 46

- Turn the on/off switch to the **ON** position.
- Let the cutting wheel build up to full speed and wait for the wheel to get wet before moving the motor head.
- Hold the motor head firmly by the handle.
- Move the material into the desired position for cutting.
- Hold the sliding table and frame firmly, and slowly lower the motor head toward the material to make the cut.
- Raise the motor head.
- Turn the on/off switch to the **OFF** position.
- Slide the table away from the motor head and position the work material for the next cut.

MAKING GARDEN PAVER CUTS

See Figures 47 - 50.

To cut garden pavers up to 3-1/2 in. thick:

- Measure paver to determine how much material needs to be removed.
- Using a marker or grease pencil make a mark all the way around the paver to mark your cut.
- Place the material on the table and firmly against the miter guide and fence.

  NOTE: It may be necessary to remove side splash guard to make room for paver cut.
- Make sure the material is clear of the cutting wheel before turning on the saw.
- Turn the pump switch to **position I or II**.
- Turn the on/off switch to the **ON** position.
- Let the cutting wheel build up to full speed and wait for the wheel to get wet before moving the material into the wheel.
- Hold the material firmly against the miter guide and fence, move the sliding table and frame toward the end of the saw, and slowly feed the material into the cutting wheel.
- When the cut is made, turn the saw **OFF**. Wait for the cutting wheel to come to a complete stop before removing any part of the material.

To cut garden pavers between 3-1/2 in. and 4 in. thick:

NOTE: This method of cut is for garden pavers between 3-1/2 in. and 4 in. thick. Do not attempt to cut pavers that are larger than 4 in. thick.

- Measure paver to determine how much material needs to be removed.
- Using a marker or grease pencil make a mark all the way around the paver to mark your cut.
- Push down on the “D” handle and pull out the lock pin.
- Place the material on the table and firmly against the miter guide and fence.

  NOTE: It may be necessary to remove side splash guard to make room for paver cut.
- Loosen the motor head lock knob on the side of the motor head.
- Position the motor head high enough for the material to pass through the cutting wheel and low enough for the cutting wheel to cut through most of the paver.
- Lock the motor head in position.

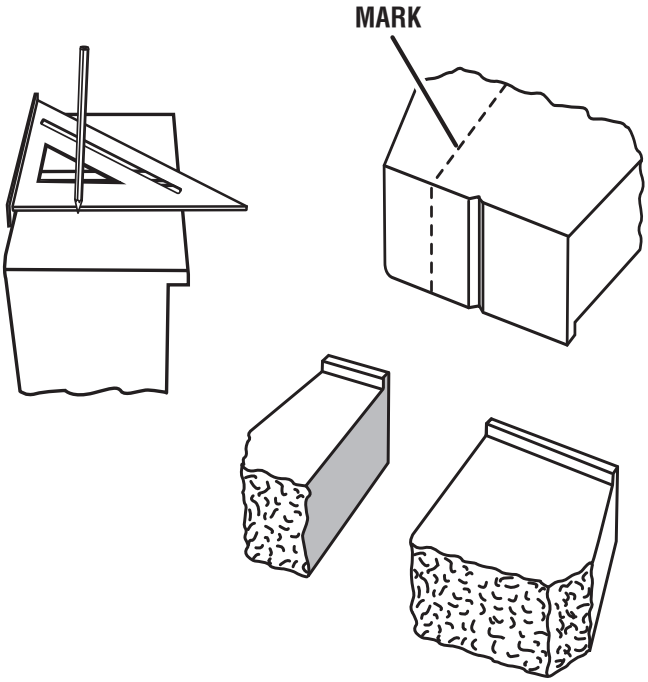

Fig. 47

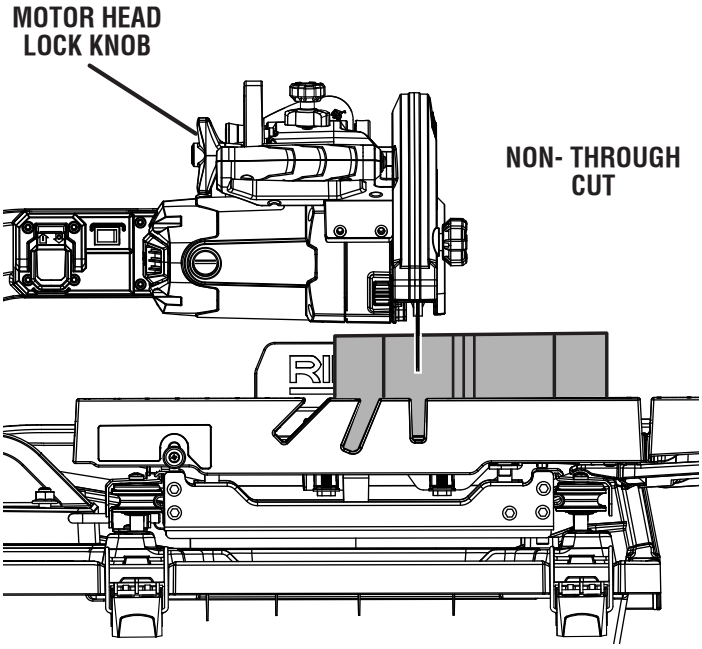

Fig. 48

- Make sure the material is clear of the cutting wheel before turning on the saw.
- Turn the pump switch to **position I or II**.
- Turn the on/off switch to the **ON** position.
- Let the cutting wheel build up to full speed and wait for the wheel to get wet before moving the material into the wheel.
- Hold the material firmly against the miter guide and fence and feed the material into the cutting wheel to make a non-through cut.
- When the cut is made, turn the saw **OFF** and wait for the cutting wheel to come to a complete stop.
- Move the sliding table away from the motor head and turn paver over to make through cut.

To cut paver for corners:

- Measure paver and landscaping feature to determine how much material needs to be removed and how much of an angle is required for wall corner.
- Using grease pencil and square, draw a mark from the corner of the brick to the opposite edge at the required angle, marking all the way around the paver.
- Place the material on the table and firmly against the miter guide and fence.

  NOTE: It may be necessary to remove side splash guard to make room for paver cut.
- Make sure the material is clear of the cutting wheel before turning on the saw.
- Turn the pump switch to **position I or II**.
- Turn the on/off switch to the **ON** position.
- Let the cutting wheel build up to full speed and wait for the wheel to get wet before moving the material into the wheel.
- Hold the material firmly against the miter guide and fence, move the sliding table and frame toward the end of the saw, and slowly feed the material into the cutting wheel.
- When the cut is made, turn the saw **OFF**. Wait for the cutting wheel to come to a complete stop before removing any part of the material.

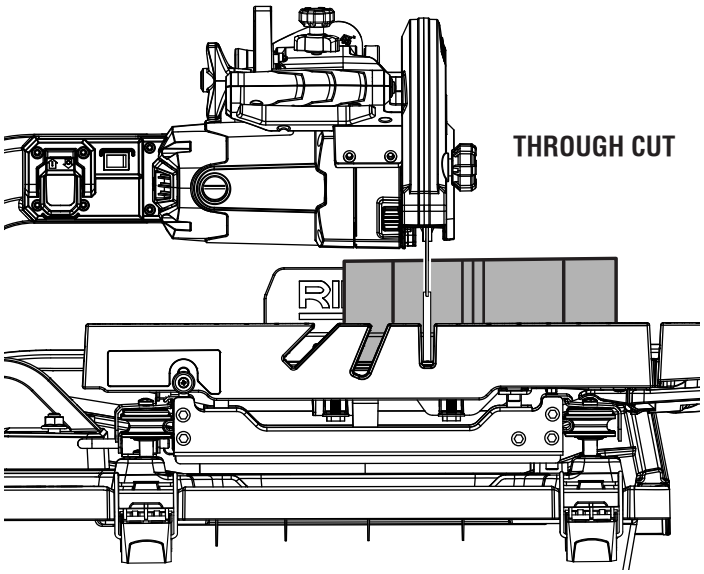

Fig. 49

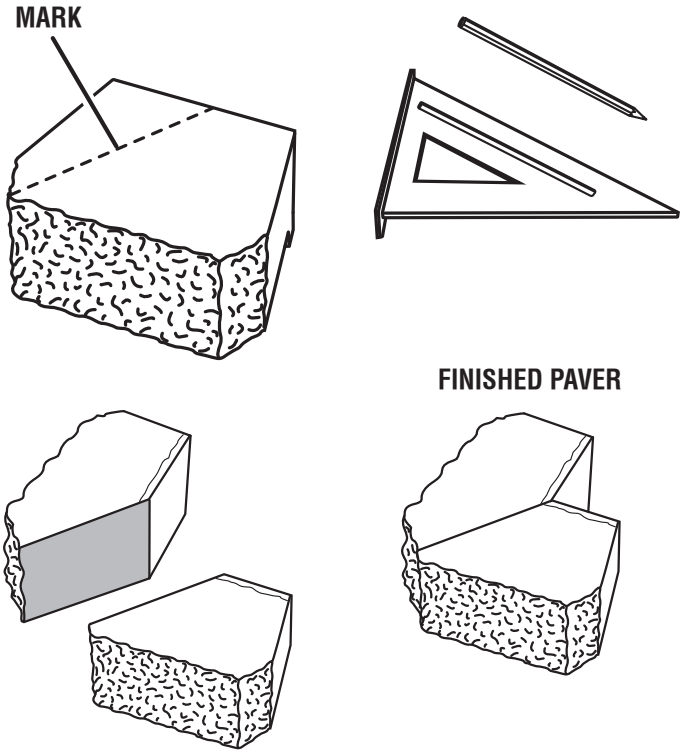

Fig. 50

WARNING:
Before performing any adjustment, make sure the tool is unplugged from the power supply and the the ON/OFF switch is in the **OFF** position. Failure to heed this warning could result in serious personal injury.

The saw has been adjusted at the factory for making very accurate cuts. However, some of the components might have been jarred out of alignment during shipping. Also, over a period of time, readjustment will probably become necessary due to wear, and/or transport.

Do not start any adjustments until you have checked with a square and made test cuts to be sure adjustments are needed.

TO SQUARE THE CUTTING WHEEL TO THE TABLE

See Figures 51 and 52.

Do not loosen any nuts for this adjustment until you have checked with a square and made test cuts to be sure adjustments are necessary. Once the nuts are loosened, these items must be retightened.

- Unplug the saw.
- Using the 8 mm end of the hex key and a 17 mm wrench (not included), loosen nuts and cap screws on the motor head assembly.
- Place a framing square against the fence and the flat part of the wheel.
- Using the 5 mm end of the hex key, turn the studs to adjust the position of the motor head assembly until the fence is square with the cutting wheel.
- Move sliding table through full range of travel, to check for square. Make adjustments again, if necessary.
- Visually check that blade is centered in 0˚ slot.
- After all necessary adjustments have been made tighten the nuts and cap screws securely.

TO ADJUST THE FRAME

See Figures 53 - 55.

If the frame doesn't roll smoothly on the rails or wiggles side to side, adjustments are required.

- Visually inspect frame through full range of motion to check for misalignment.
- Pull and hold the frame lock lever out.
- Move the frame completely to the front of the saw.
- Locate the bracket on the underside of the frame between the frame rails.
- Loosen the cap screws on either side of the bracket.

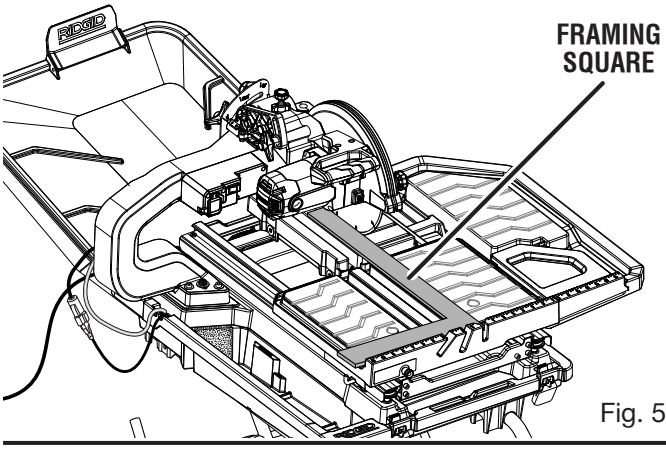

Fig. 51

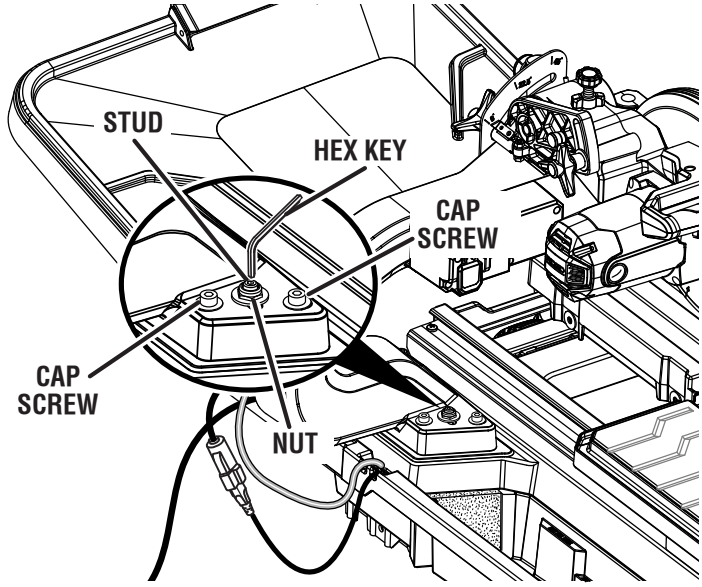

Fig. 52

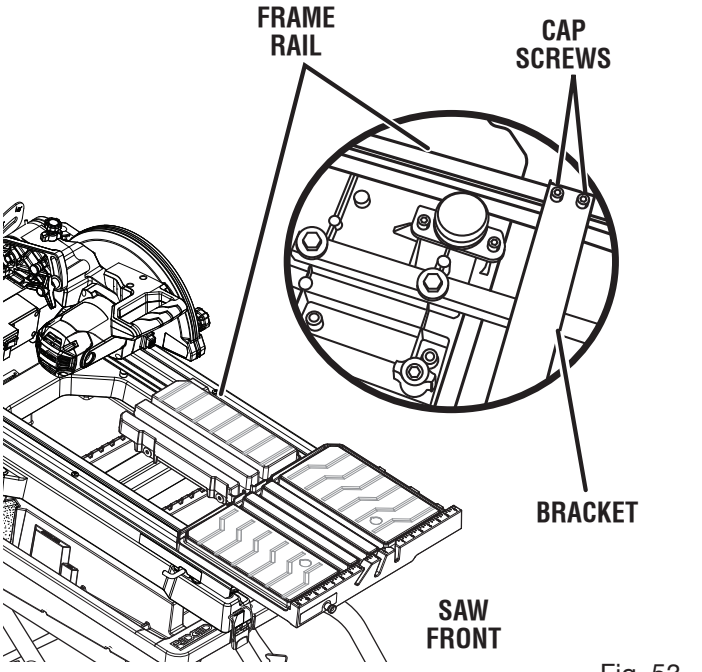

Fig. 53

- Loosen the cap screws located on the front right side and the rear left side of the frame.
- Turn the adjustment screws on the front and rear of the frame to adjust the position of the rails.
- Move the sliding table along the frame to ensure that the rollers are sliding properly.
- Tighten the cap screws located on the frame and bracket to hold adjustments.

NOTE: Check that frame slides properly after each adjustment.

TO ADJUST THE SLIDING TABLE

See Figure 56.

If the table doesn't slide smoothly, seems too loose on the frame, moves side to side, or is visibly off track, adjustments may be required.

- Remove frame and sliding table from the saw.
- Turn the frame and sliding table upside down and locate the adjustable rollers.
- Loosen the adjutsment and pivot screws.

  NOTE: The adjustment screws are seated inside slots in the bracket.
- Move the brackets in or out until the rollers are touching the frame rails. Tighten adjustment screws and pivot screws.
- Move the sliding table along the frame to ensure that the rollers are sliding properly.
- If further adjustments are required, repeat the steps above until sliding table moves properly.

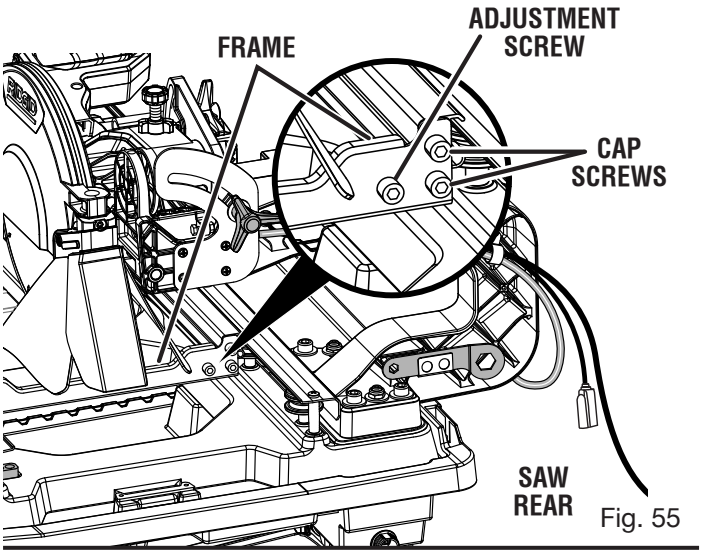

Fig. 55

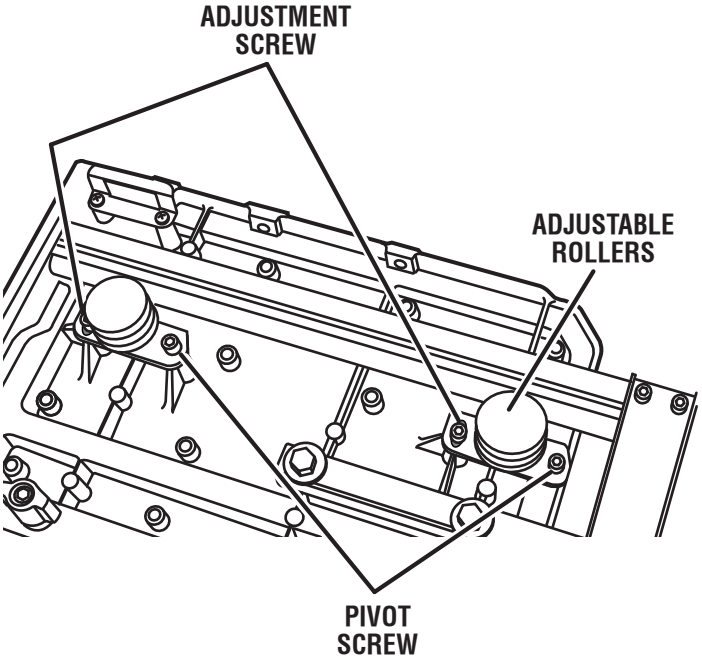

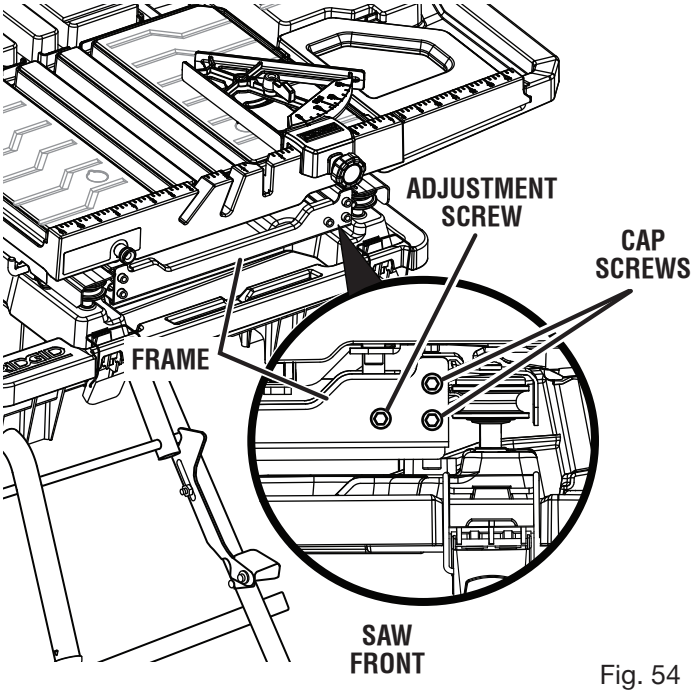

Fig. 54

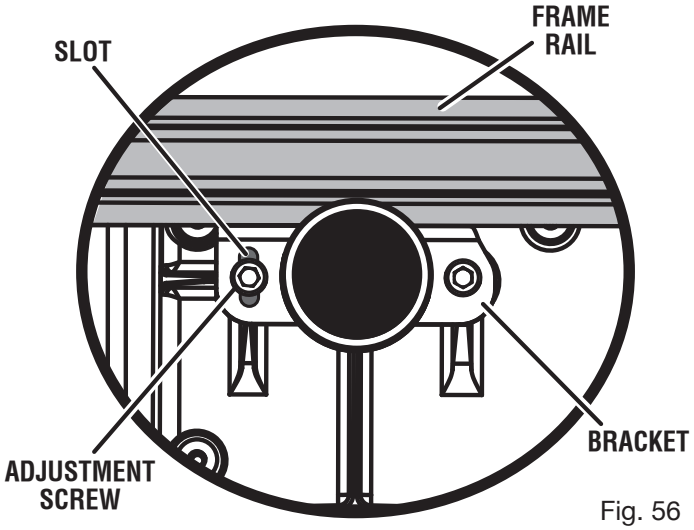

Fig. 56

DEPTH STOP ADJUSTMENTS

See Figure 57.

The depth stop is factory set to provide maximum cutting capacity for the wheel provided with the saw. Make adjustments if desired.

- Unplug the saw.
- To adjust the depth, loosen the wing nut located on the depth stop.
- Turn the depth stop knob. Set the wheel to the correct cutting depth (wheel just below the table surface). Lower the cutting wheel to the table to check wheel clearance.
- Readjust if necessary.
- Tighten the wing nut.

POSITIVE STOP ADJUSTMENTS

See Figure 58.

NOTE: These adjustments were made at the factory and normally do not require readjustment.

- Unplug the saw.

If the wheel is not perfectly vertical (0°):

- Loosen the bevel lock knob.
- Raise the motor head.
- Place a combination square beside the wheel.
- Using a wrench, turn the 0° hex bolt until the wheel is square to the table and the hex bolt is resting on the saw housing.
- Tighten the bevel lock knob.

If the wheel is not an exact 45°:

- Set bevel to 45°.
- Place a combination square against the wheel and set the motor head at 45°.
- Using a wrench, turn the 45° hex bolt until the hex bolt is resting on the saw housing.

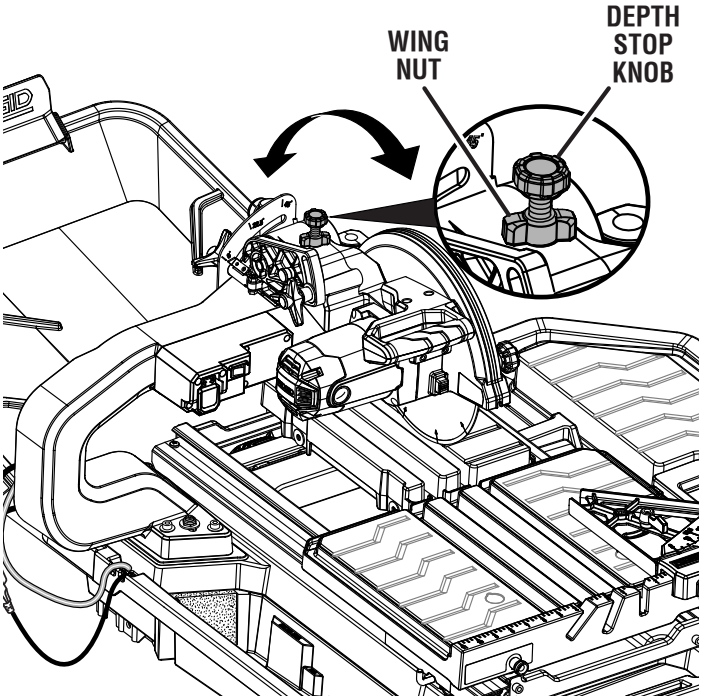

Fig. 57

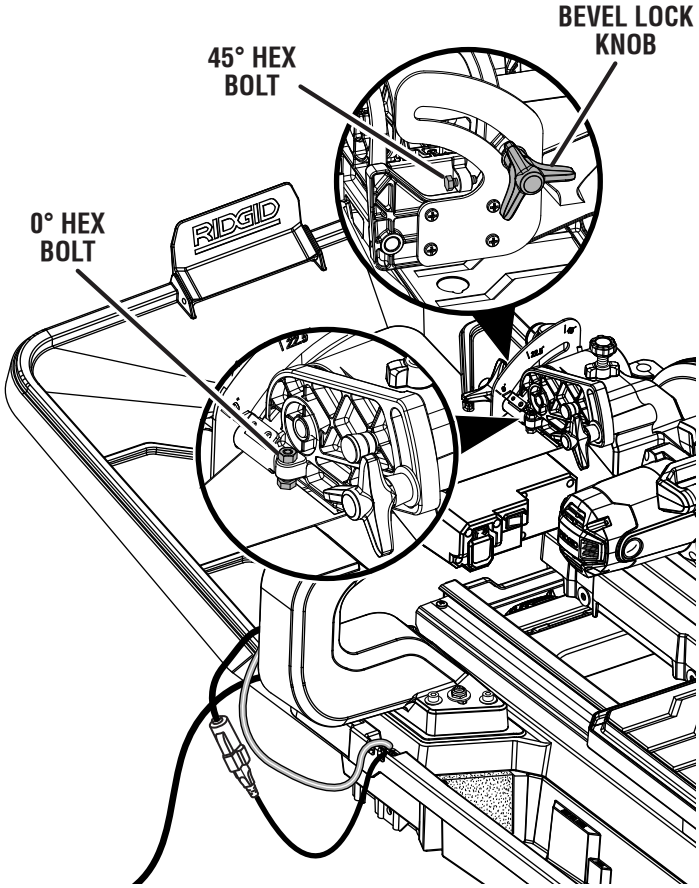

Fig. 58

ALIGNING THE LASER GUIDE LINE

See Figure 59.

DANGER:

Laser radiation. Avoid direct eye contact with light source.

WARNING:

Use of controls or adjustments or performance of procedures other than those specified herein can result in hazardous radiation exposure.

- Using a straight edge or square, draw a mark on the tile with a marker or grease pencil.
- Lock sliding table and secure frame.
- Place the material on the table and firmly against the miter guide and fence.
- Plug the saw into the power source and make a slight cut to score the tile.
- When the cut is made, turn the saw **OFF**. Wait for the cutting wheel to come to a complete stop.
- Roll sliding table away from cutting wheel.
- Turn on the laser.

To adjust the laser angle:

- Loosen the lock screw a 1/4 of a turn so the laser can be adjusted.

  NOTE: Do not remove the lock screw.
- Using the 5 mm end of the hex key, rotate the angle adjustment screw. The laser angle will rotate in the same direction as the screw.
- Rotate the laser angle clockwise or counter-clockwise until properly aligned with the cut in the tile.
- Once aligned, tighten the lock screw.

To adjust the laser left or right:

- Loosen the horizontal adjustment screw on the laser bracket.
- Move the laser bracket left or right until the laser is properly aligned with the cut in the tile.
- Once aligned, tighten the adjustment screw, then close and lock the wheel guard.

NOTE: Always make practice cuts on scrap material before cutting through your workpiece.

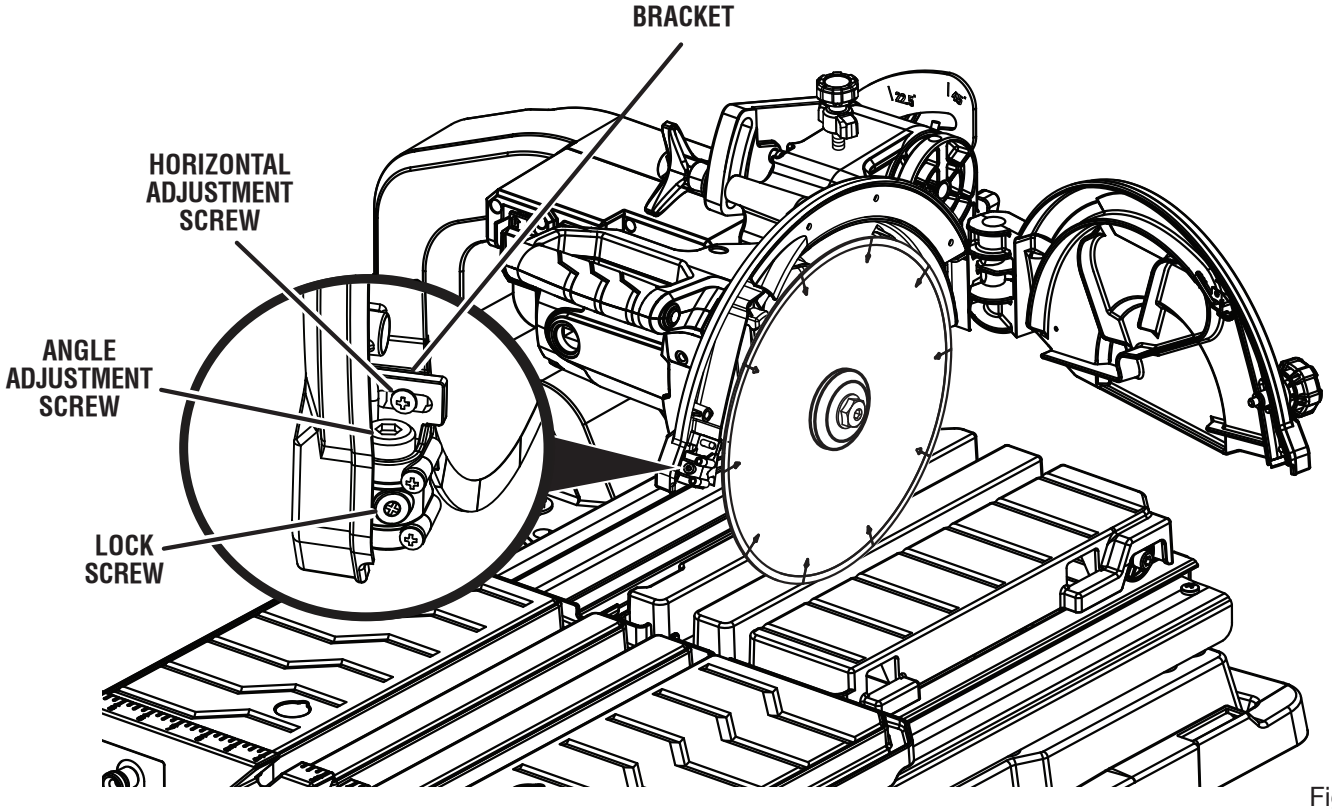

Fig. 59

WARNING:
When servicing, use only identical replacement parts. Use of any other parts may create a hazard or cause product damage.

WARNING:
Always wear eye protection with side shields marked to comply with ANSI Z87.1 during product operation. If operation is dusty, also wear a dust mask.

GENERAL MAINTENANCE

Avoid using solvents when cleaning plastic parts. Most plastics are susceptible to damage from various types of commercial solvents and may be damaged by their use. Use clean cloths to remove dirt, dust, oil, grease, etc.

WARNING:
Do not at any time let brake fluids, gasoline, petroleum-based products, penetrating oils, etc., come in contact with plastic parts. Chemicals can damage, weaken or destroy plastic which may result in serious personal injury.

LUBRICATION

All of the bearings in this tool are lubricated with a sufficient amount of high grade lubricant for the life of the unit under normal operating conditions. After extended use, clean the rails so the table will roll smoothly.

BRUSH REPLACEMENT

See Figure 60.

The saw has externally accessible brush assemblies that should be periodically checked for wear.

Proceed as follows when replacement is required:

- Unplug the saw.
- Remove brush cap with a screwdriver. Brush assembly is spring loaded and will pop out when you remove brush cap.
- Remove brush assembly.

  NOTE: It may be neccesary to bevel or raise the motor head to access the rear brush assembly.
- Check for wear. Replace both brushes when either has less than 1/4 in. length of carbon remaining. **Do not** replace one side without replacing the other.
- Reassemble using new brush assemblies. Make sure curvature of brush matches curvature of motor and that brush moves freely in brush tube.
- Make sure brush cap is oriented correctly (straight) and replace.
- Tighten brush cap securely. **Do not** overtighten.

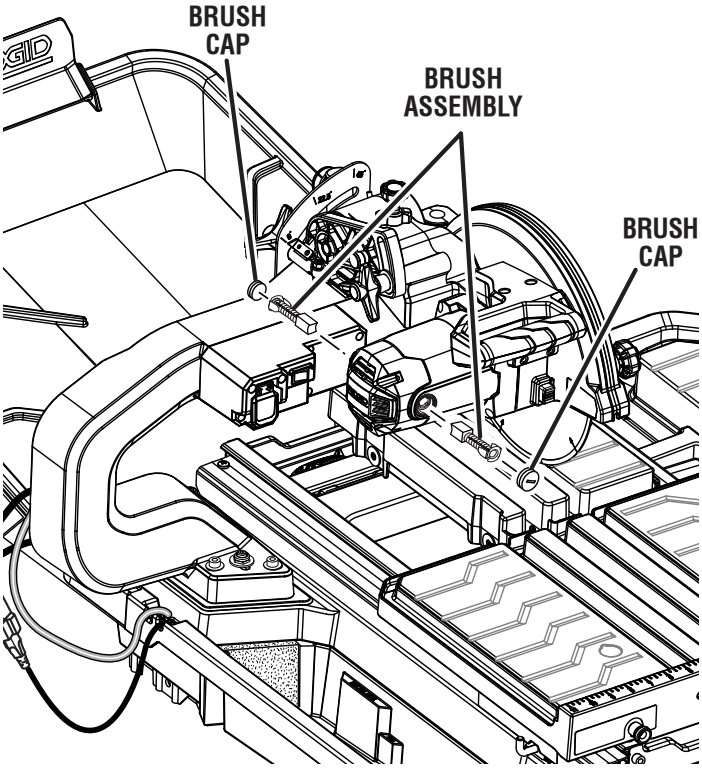

Fig. 60

CLEANING THE RAILS

During use, the rails will become dirty preventing the table rollers from rolling smoothly. Be sure to wash off and wipe clean the rails often.

CLEANING THE SAW

- Unplug the saw.
- Empty the dirty water from the water tray and replace with clean water.
- Connect the saw to a power supply and turn the pump to **position II**.
- Run clean water through the saw flushing debris through the tube and around the cutting wheel.
- Unplug the saw and water pump.
- Remove frame and sliding table from the saw.
- Once the frame and sliding table have been removed, use a garden hose to rinse the rails, water tray, base, and WSUV™ stand.
- Empty dirty water from the water tray and dry off the tool.
- Replace the drain cap. Tighten securely.

CLEANING THE PUMP

- Unplug pump before handling or cleaning the pump.
- Remove the front cover.
- Using a small brush and/or water, clean any debris or trash that is trapped on the inside of the pump.

  NOTE: To maintain efficiency and extend the life of the pump, check intake screen before use to make sure it is clean.
- Rinse filter with clean water

If the pump will not run, try the following solutions:

- Ensure that the intake screen is free of obstructions.
- Make sure that the water hose isn't clogged or knotted.
- Be sure the unit is plugged into a functioning power outlet and the pump is plugged into the electrical plug.
- Be sure there is adequate water in the water tank and that the pump switch is in **position II**.

NOTE: Do not handle the pump while it is connected to a power source.

STORING THE SAW

See Figure 61.

- Unplug the saw and water pump.
- Remove water tray extensions and sliding table extension.
- Close the WSUV™ stand.
- Secure sliding table extension to side water tray extension using elastic strap.
- Fit the side water tray extension between center brace and water tray. The front of the side water tray extension should be facing the water tray as shown.
- Place the rear water tray extension onto the WSUV™ stand and secure with elastic straps.

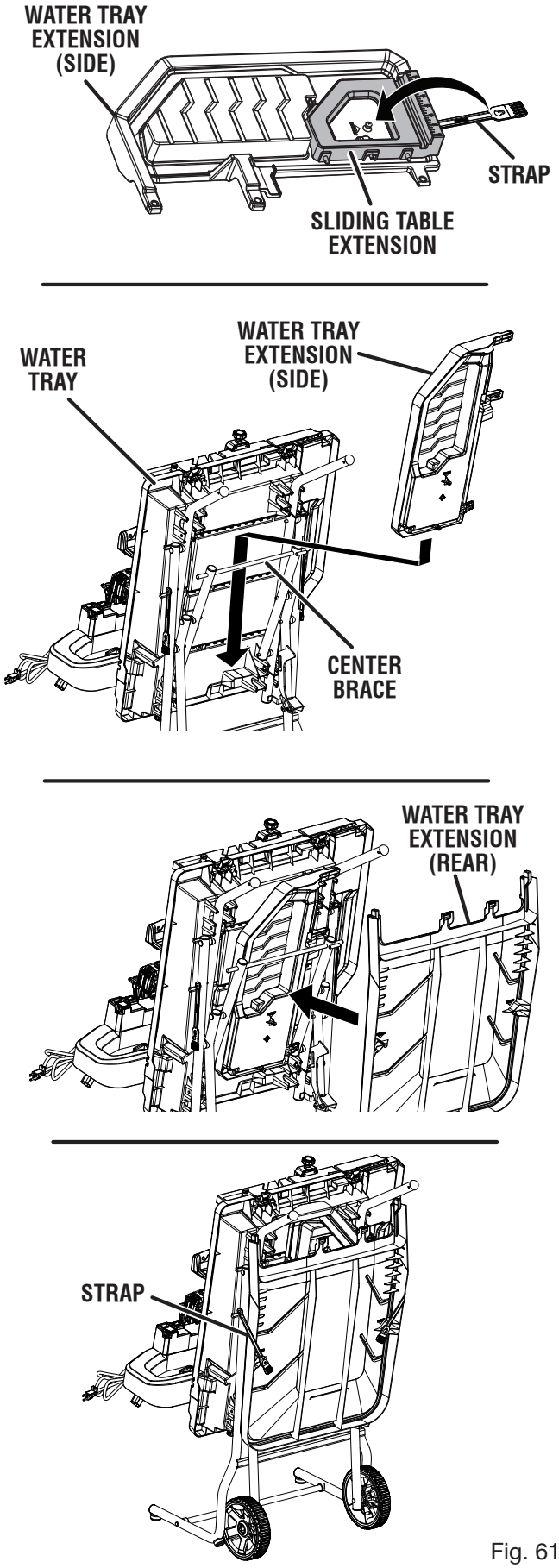

Fig. 61

WARRANTY

RIDGID® HAND HELD AND STATIONARY POWER TOOL 3 YEAR LIMITED SERVICE WARRANTY

Proof of purchase must be presented when requesting warranty service.

Limited to RIDGID® hand held and stationary power tools purchased 2/1/04 and after. This product is manufactured by One World Technologies, Inc. The trademark is licensed from RIDGID®, Inc. All warranty communications should be directed to One World Technologies, Inc., attn: RIDGID® Hand Held and Stationary Power Tool Technical Service at (toll free) 1-866-539-1710.

90-DAY SATISFACTION GUARANTEE POLICY

During the first 90 days after the date of purchase, if you are dissatisfied with the performance of this RIDGID® Hand Held and Stationary Power Tool for any reason you may return the tool to the dealer from which it was purchased for a full refund or exchange. To receive a replacement tool you must present proof of purchase and return all original equipment packaged with the original product. The replacement tool will be covered by the limited warranty for the balance of the 3 YEAR service warranty period.

WHAT IS COVERED UNDER THE 3 YEAR LIMITED SERVICE WARRANTY

This warranty on RIDGID® Hand Held and Stationary Power Tools covers all defects in workmanship or materials and normal wear items such as brushes, chucks, motors, switches, cords, gears and even cordless batteries in this RIDGID® tool for three years following the purchase date of the tool. Warranties for other RIDGID® products may vary.

HOW TO OBTAIN SERVICE

To obtain service for this RIDGID® tool you must return it; freight prepaid, or take it in to an authorized service center for RIDGID® branded hand held and stationary power tools. You may obtain the location of the authorized service center nearest you by calling (toll free) 1-866-539-1710 or by logging on to the RIDGID® website at www.ridgid.com. When requesting warranty service, you must present the original dated sales receipt. The authorized service center will repair any faulty workmanship, and either repair or replace any part covered under the warranty, at our option, at no charge to you.

WHAT IS NOT COVERED

This warranty applies only to the original purchaser at retail and may not be transferred. This warranty only covers defects arising under normal usage and does not cover any malfunction, failure or defect resulting from misuse, abuse, neglect, alteration, modification or repair by other than an authorized service center for RIDGID® branded hand held and stationary power tools. Consumable accessories provided with the tool such as, but not limited to, blades, bits and sand paper are not covered.

RIDGID®, INC. AND ONE WORLD TECHNOLOGIES, INC. MAKE NO WARRANTIES, REPRESENTATIONS OR PROMISES AS TO THE QUALITY OR PERFORMANCE OF ITS POWER TOOLS OTHER THAN THOSE SPECIFICALLY STATED IN THIS WARRANTY.

ADDITIONAL LIMITATIONS

To the extent permitted by applicable law, all implied warranties, including warranties of MERCHANTABILITY or FITNESS FOR A PARTICULAR PURPOSE, are disclaimed. Any implied warranties, including warranties of merchantability or fitness for a particular purpose, that cannot be disclaimed under state law are limited to three years from the date of purchase. One World Technologies, Inc. and RIDGID®, Inc. are not responsible for direct, indirect, incidental or consequential damages. Some states do not allow limitations on how long an implied warranty lasts and/or do not allow the exclusion or limitation of incidental or consequential damages, so the above limitations may not apply to you. This warranty gives you specific legal rights, and you may also have other rights which vary from state to state.

One World Technologies, Inc.
P.O. Box 35, Hwy. 8
Pickens, SC 29671

RÈGLES DE SÉCURITÉ GÉNÉRALES

AVERTISSEMENT :

Lire et veiller à bien comprendre toutes les instructions. Le non respect de toutes les instructions ci-dessous peut entraîner un choc électrique, un incendie et / ou des blessures graves.

LIRE TOUTES LES INSTRUCTIONS

- **VEILLER À BIEN CONNAÎTRE L'OUTIL.** Lire attentivement le manuel d'utilisation. Apprendre les applications et les limites de l'outil, ainsi que les risques spécifiques relatifs à son utilisation.
- **SE PROTÉGER DES CHOCS ÉLECTRIQUES EN ÉVITANT TOUT CONTACT DU CORPS AVEC DES SURFACES MISES À LA TERRE.** Par exemple : tuyaux, radiateurs, cuisinières, réfrigérateurs.
- **MAINTENIR TOUS LES DISPOSITIFS DE PROTECTION EN PLACE** et en bon état de fonctionnement.
- **RETIRER LES CLÉS ET OUTILS DE RÉGLAGE.** Prendre l'habitude de vérifier que tous les outils et clés de réglage en ont été retirés de l'outil avant de le mettre en marche.
- **GARDER LE LIEU DE TRAVAIL PROPRE.** Les établis encombrés et les endroits sombres sont propices aux accidents. **NE PAS** laisser d'outils ou de pièces de carreaux sur la machine en fonctionnement.
- **NE PAS UTILISER DANS UN ENVIRONNEMENT DANGEREUX.** Ne pas utiliser les outils électriques dans des endroits mouillés ou humides, ne pas les exposer à la pluie. Garder le lieu de travail bien éclairé.
- **GARDER LES ENFANTS ET VISITEURS À L'ÉCART.** Tous les visiteurs doivent porter des lunettes de sécurité et se tenir à bonne distance de la zone de travail. Ne pas laisser les visiteurs toucher l'outil ou son cordon d'alimentation pendant le fonctionnement.
- **ASSURER LA SÉCURITÉ DES ENFANTS** dans l'atelier en installant des cadenas et des disjoncteurs ou en retirant les clés de contact.
- **NE PAS FORCER L'OUTIL.** Il exécutera le travail mieux et de façon moins dangereuse s'il fonctionne dans les limites prévues.
- **UTILISER L'OUTIL APPROPRIÉ.** Ne pas utiliser l'outil ou un accessoire pour effectuer un travail pour lequel il n'est pas conçu.
- **UTILISER UN CORDON PROLONGATEUR ADÉQUAT.** S'assurer que le cordon prolongateur est en bon état. Utiliser exclusivement un cordon d'une capacité suffisante pour supporter le courant de fonctionnement de l'outil. Un cordon de capacité insuffisante causerait une baisse de la tension de ligne, entraînant une perte de puissance et une surchauffe. Un calibre de fil (A.W.G) d'au minimum **14** est recommandé pour un cordon prolongateur de 7,6 mètres (25 pi) ou moins. En cas de doute, utiliser un cordon du calibre immédiatement supérieur. Moins le numéro de calibre est élevé, plus la capacité du fil est grande.
- **PORTER UNE TENUE APPROPRIÉE.** Ne pas porter de vêtements amples, cravates, ou bijoux susceptibles de se prendre et vous entraîner dans les pièces mobiles. Des gants en caoutchouc et des chaussures antidérapantes (carter en caoutchouc) sont recommandées pour le travail à l'extérieur. Les cheveux longs doivent être ramassés sous un couvre-chef.
- **TOUJOURS PORTER UNE PROTECTION OCULAIRE AVEC ÉCRANS LATÉRAUX CERTIFIÉE CONFORME À LA NORME ANSI Z87.1 LORS DE L'UTILISATION DE PRODUIT.**
- **ASSUJETTIR LES PIÈCES.** Dans la mesure du possible, utiliser des serre-joint ou un étau, ce qui réduit les risques et laisse les deux mains libres pour contrôler l'outil.
- **NE PAS TRAVAILLER HORS DE PORTÉE.** Toujours se tenir bien campé et en équilibre.
- **ENTRETENIR SOIGNEUSEMENT LES OUTILS.** Garder les outils bien affûtés et propres pour accroître la sécurité et les performances. Suivre les instructions de lubrification et de changement d'accessoires.
- **DÉBRANCHER TOUS LES OUTILS.** Tous les outils doivent être débranchés lorsqu'ils ne sont pas en usage et avant toute opération d'entretien ou de changement d'accessoire, disque, forer, fers, etc.
- **ÉVITER LES DÉMARRAGES ACCIDENTELS.** S'assurer que le commutateur est en position d'arrêt avant de brancher un outil.
- **UTILISER LES ACCESSOIRES RECOMMANDÉS.** Voir les accessoires recommandés dans le manuel d'utilisation. L'usage de tout accessoire incorrect peut être dangereux.
- **NE JAMAIS MONTER SUR L'OUTIL.** Un basculement de l'outil ou le contact accidentel avec l'accessoire de coupe peut causer des blessures graves.
- **VÉRIFIER L'ÉTAT DES PIÈCES.** Avant d'utiliser l'outil de nouveau examiner soigneusement les pièces et dispositifs de protection qui semblent endommagés afin de déterminer s'ils fonctionnent correctement et s'ils remplissent les fonctions prévues. Vérifier l'alignement des pièces mobiles, s'assurer qu'aucune pièce n'est bloquée ou cassée, vérifier la fixation de chaque pièce et s'assurer qu'aucun autre problème ne risque d'affecter le bon fonctionnement de l'outil. Pour éviter les risques de blessures, toute protection ou pièce endommagée doit être correctement réparée ou remplacée dans un centre de réparations agréé.
- **ENGAGER LES PIÈCES DANS LE SENS CORRECT.** La pièce ne doit être engagée que contre le sens de rotation de la disque, de l'accessoire ou de la toupie de ponçage.

RÈGLES DE SÉCURITÉ GÉNÉRALES

- **NE JAMAIS LAISSER L'OUTIL EN FONCTIONNEMENT SANS SURVEILLANCE. COUPER L'ALIMENTATION ÉLECTRIQUE.** Ne pas s'éloigner de l'outil avant qu'il soit parvenu à un arrêt complet.
- **PORTER UNE PROTECTION RESPIRATOIRE.** Porter un masque facial ou respiratoire si le travail produit de la poussière.
- **PORTER UNE PROTECTION AUDITIVE.** Porter une protection auditive durant les périodes d'utilisation prolongée.
- **NE PAS MALTRAITER LE CORDON D'ALIMENTATION.** Ne jamais tirer sur le cordon pour le débrancher de la prise secteur. Garder le cordon à l'écart de la chaleur, de l'huile et des objets tranchants.
- **TOUJOURS UTILISER UN CORDON SPÉCIALEMENT CONÇU À CET EFFET, MARQUÉ « W-A » OU « W ».** Ces cordons réduisent les risques de choc électrique.
- **TOUJOURS GARDER LA PROTÈGE-MEULE EN PLACE** et en bon état de fonctionnement.
- **GARDER LES MAINS À L'ÉCART DE LA ZONE DE COUPE.** Ne placer en aucun cas la main ou les doigts au-dessous de la pièce à couper ou sur la trajectoire de la muele. Toujours éteindre la scie.
- **LES MUELES CONTINUENT DE TOURNER EN ROUE LIBRE UNE FOIS QUE LA SCIE EST ÉTEINTE.**
- **NE JAMAIS UTILISER CET OUTIL DANS UNE ATMOSPHÈRE EXPLOSIVE.** Les étincelles normalement produites par le moteur pourraient enflammer les vapeurs.
- **INSPECTER RÉGULIÈREMENT LES CORDONS DE L'OUTIL.** Faire remplacer tout commutateur défectueux par un technicien qualifié ou un centre de réparations agréé. Le fil à gaine verte, avec ou sans traceur jaune est le fil de terre. Si le cordon doit être réparé ou remplacé, ne pas connecter le fil de terre de l'outil sur une borne sous tension. Tout cordon endommagé doit être réparé ou remplacé immédiatement. Toujours rester conscient de l'emplacement du cordon et veiller à le tenir à l'écart de la meule en rotation.
- **INSPECTER RÉGULIÈREMENT LES CORDONS PROLONGATEURS** et les remplacer s'ils sont endommagés.
- **METTRE TOUS LES OUTILS À LA TERRE.** Si un outil est équipé d'une fiche à trois broches, il doit être branché sur une prise secteur à trois trous.
- **BRANCHER L'OUTIL UNIQUEMENT DANS UNE PRISE PROTÉGÉE PAR UN DISJONCTEUR DE FUITE À LA TERRE.**
- **CONSULTER UN ÉLECTRICIEN QUALIFIÉ** ou le personnel de service si les instructions de mise à la terre ne sont pas bien comprises, ou en cas de doute au sujet de la mise à la terre.
- **N'UTILISER QUE DES ACCESSOIRES ÉLECTRIQUES APPROPRIÉS :** Utiliser exclusivement des cordons prolongateurs à 3 fils doté d'une fiche à prise de terre branchés sur une prise triphasée compatible avec la fiche de l'outil.
- **NE PAS MODIFIER** la fiche fournie. Si elle ne peut pas être insérée dans la prise secteur, faire installer une prise adéquate par un électricien qualifié.
- **GARDER L'OUTIL SEC, PROPRE ET EXEMPT D'HUILE OU DE GRAISSE.** Toujours utiliser un chiffon propre pour le nettoyage. Ne jamais utiliser de liquide de freins, d'essence ou de produits à base de pétrole pour nettoyer l'outil.
- **RESTER VIGILANT ET GARDER LE CONTRÔLE.** Se montrer attentif et faire preuve de bon sens. Ne pas utiliser l'outil en état de fatigue. Ne pas se presser.
- **NE PAS UTILISER L'OUTIL SI LE COMMUTATEUR NE PERMET PAS DE LE METTRE EN MARCHE OU DE L'ARRÊTER.** Faire remplacer les commutateurs défectueux dans un centre de réparations agréé.
- **N'UTILISER QUE LES MUELES APPROPRIÉES. Ne pas** utiliser de mueles dont le trou n'est pas de la taille correcte. Ne jamais utiliser de rondelles ou boulons de muele défectueux ou de type incorrect. La taille maximum de muele pouvant être utilisée sur cet outil est de 254 mm (10 po).
- **S'ASSURER QUE TOUS LES DISPOSITIFS DE PROTECTION FONCTIONNENT CORRECTEMENT AVANT D'EFFECTUER UNE COUPE.**
- **NE JAMAIS TOUCHER LA MUELE** ou les pièces en mouvement pendant le fonctionnement.
- **NE JAMAIS METTRE UN OUTIL EN MARCHE LORSQU'UNE PIÈCE EN ROTATION QUELCONQUE EST EN CONTACT AVEC LA PIÈCE À COUPER.**
- **NE PAS UTILISER CET OUTIL SOUS L'INFLUENCE DE L'ALCOOL, DE DROGUES OU DE MÉDICAMENTS.**
- Utiliser exclusivement des pièces identiques à celles d'origine **POUR LES RÉPARATIONS.** L'usage de toute autre pièce pourrait créer une situation dangereuse ou endommager l'outil.
- **UTILISER EXCLUSIVEMENT LES ACCESSOIRES RECOMMANDÉS** dans ce manuel ou ses addendas. L'emploi de tout accessoire non recommandé peut présenter un risque de blessure. Les instructions de sécurité d'utilisation sont fournies avec les accessoires.
- **VÉRIFIER DEUX FOIS TOUS LES RÉGLAGES.** S'assurer que la disque est bien serrée et ne touche ni la scie, ni la pièce à couper avant de brancher la scie sur le secteur.

RÈGLES DE SÉCURITÉ PARTICULIÈRES

- **TOUJOURS ASSUJETTIR LA PIÈCE À COUPER** fermement contre le guide d'onglet ou le guide.
- **NE JAMAIS** se tenir ou laisser une partie du corps se trouver dans la trajectoire de la meule.
- **NE JAMAIS** essayer de débloquer une muele coincées avant d'avoir **ARRÊT** et débranché la scie.
- **SI LE CORDON D'ALIMENTATION EST ENDOMMAGÉ,** il doit être remplacé uniquement pas le fabricant ou par un centre de réparation agréé pour éviter tout risque.
- **ÉVITER LES OPÉRATIONS ET POSITIONS INCOMMODES** posant un risque de glissement soudain de la main vers la lame.
- **S'ASSURER QUE LA ZONE DE TRAVAIL EST SUFFISAMMENT ÉCLAIRÉE** pour voir ce que l'on fait et qu'aucun obstacle ne peut nuire à la sécurité d'utilisation **AVANT** d'effectuer quelque coupe que ce soit.
- **TOUJOURS ÉTEINDRE LA SCIE** avant de la débrancher pour éviter un démarrage accidentel lors du branchement pour l'utilisation suivante.
- Les avertissements ci-dessous doivent être apposés sur **CET OUTIL** :
  a) Pour réduire les risques de blessures, l'utilisateur doit lire et veiller à bien comprendre le manuel d'utilisation.
  b) Porter une protection oculaire, auditive et respiratoire lors de l'utilisation de l'outil.
  c) Ne pas retirer le garde-meule.
  d) Ne pas empiler ou entreposer les carreaux sur le plateau à eau.
  e) Ne jamais utiliser l'outil sans que le garde-meule soit bien en place.
  f) Arrêter l'outil, attendre que la meule ne tourne plus et couper l'alimentation à l'outil avant d'effectuer l'entretien, lors du remplacement ou du nettoyage de la meule.
  g) Ne jamais utiliser des meules qui ont des ouvertures, des rainures ou des dents sur cet outil.
  h) Toujours inspecter la meule et la remplacer si elle est endommagée avant d'utiliser l'outil.
  i) Ne pas exposer à la pluie ni utiliser dans des endroits humides.
  j) Ne pas remplir le réservoir d'eau au-delà de la ligne de remplissage maximal.
- **CONSERVER CES INSTRUCTIONS.** Les consulter fréquemment et les utiliser pour instruire les autres utilisateurs. Si cet outil est prêté, il doit être accompagné de ces instructions.

PROPOSITION 65 DE L'ÉTAT DE CALIFORNIE

AVERTISSEMENT :

Ce produit et la poussière dégagée lors du ponçage, sciage, meulage, perçage de certains matériaux et lors d'autres opérations de construction contient des produits chimiques, notamment du plomb, identifiés par l'état de Californie comme causes de cancer, des malformations congénitales ou des lésions de l'appareil reproducteur. ***Bien se laver les mains après toute manipulation.***

Voici certains exemples de ces produits chimiques :

- le plomb contenu dans la peinture au plomb,
- la silice cristalline contenue dans les briques, le ciment et d'autres produits de maçonnerie, ainsi que
- l'arsenic et le chrome contenus dans le bois de construction traité par produits chimiques.

Le risque présenté par l'exposition à ces produits varie en fonction de la fréquence de ce type de travail. Pour réduire l'exposition,: travailler dans un endroit bien aéré et utiliser des équipements de sécurité approuvés tels que masques antipoussière spécialement conçus pour filtrer les particules microscopiques.

SYMBOLES

Les termes de mise en garde suivants et leur signification ont pour but d'expliquer le degré de risques associé à l'utilisation de ce produit.

SYMBOLE	SIGNAL	SIGNAL
⚠	**DANGER :**	Indique une situation extrêmement dangereuse qui, si elle n'est pas évitée, aura pour conséquences des blessures graves ou mortelles.
⚠	**AVERTISSEMENT :**	Indique une situation potentiellement dangereuse qui, si elle n'est pas évitée, pourrait entraîner des blessures graves ou mortelles.
⚠	**ATTENTION :**	Indique une situation potentiellement dangereuse qui, si elle n'est pas évitée, pourrait entraîner des blessures légères ou de gravité modérée.
	AVIS :	(Sans symbole d'alerte de sécurité) Indique une information importante ne concernant pas un risque de blessure comme une situation pouvant occasionner des dommages matériels.

Certains des symboles ci-dessous peuvent être utilisés sur l'outil. Veiller à les étudier et à apprendre leur signification. Une interprétation correcte de ces symboles permettra d'utiliser l'outil plus efficacement et de réduire les risques.

SYMBOLE	NAME	DESIGNATION/EXPLANATION
⚠	Symbole d'alerte de sécurité	Indique un risque de blessure potentiel.
	Lire le manuel d'utilisation	Pour réduire les risques de blessures, l'utilisateur doit lire et veiller à bien comprendre le manuel d'utilisation avant d'utiliser ce produit.
	Protection oculaire, auditive et respiration	Toujours porter une protection oculaire certifiée conforme à la norme ANSI Z87.1 ainsi qu'une protection auditive et respiration.
	Avertissement concernant l'humidité	Ne pas exposer l'outil à la pluie ni à l'humidité.
	Mains à l'écart	Le non respect de cette mise en garde peut entraîner des blessures graves.
ϟ	Électrocution	Une mauvaise mise à la terre peut causer une électrocution.
V	Volts	Tension
A	Ampères	Intensité
Hz	Hertz	Fréquence (cycles par seconde)
min	Minutes	Temps
∿	Courant alternatif	Type de courant
n_o	Vitesse à vide	Vitesse de rotation à vide
.../min	Par minute	Tours, coups, vitesse périphérique, orbites, etc., par minute

CARACTÉRISTIQUES ÉLECTRIQUES

CORDONS PROLONGATEURS

Utiliser exclusivement des cordons prolongateurs à 3 fils doté d'une fiche à prise de terre branchés sur une prise triphasée compatible avec la fiche de l'outil. Lors de l'utilisation d'un outil électrique à grande distance d'une prise secteur, veiller à utiliser un cordon prolongateur d'une capacité suffisante pour supporter l'appel de courant de l'outil. Un cordon de capacité insuffisante causerait une baisse de la tension de ligne, entraînant une perte de puissance et une surchauffe. Se reporter au tableau ci-dessous pour déterminer le calibre minimum de fil requis pour un cordon donné. Utiliser exclusivement des cordons à gaine cylindrique homologués par Underwriter's Laboratories (UL).

**Intensité nominale (sur la plaquette signalétique de l'outil)

	0-2.0	2.1-3.4	3.5-5.0	5.1-7.0	7.1-12.0	12.1-16.0
Longueur du cordon		**Calibre de fil (A.W.G.)**				
25'	16	16	16	16	14	14
50'	16	16	16	14	14	12
100'	16	16	14	12	10	—

***Utilisé sur circuit de calibre 12 – 20 A*
NOTE : AWG = American Wire Gauge

Pour les travaux à l'extérieur, utiliser un cordon prolongateur spécialement conçu à cet effet. La gaine des cordons de ce type porte l'inscription « W-A » ou « W ».

Avant d'utiliser un cordon prolongateur, vérifier que ses fils ne sont ni détachés ni exposés et que son isolation n'est ni coupée, ni usée.

N'utiliser que des rallonges électriques conçues pour être utilisées à l'extérier. Ces rallonges sont identifiées par une étiquette "Peut être utilisée avec des appareils de plein air. Ranger à l'intérieur lorqu'elle n'est pas utlisée." Ne pas utiliser de rallonges endommagées. Examiner la rallonge avant de l'utiliser et la remplacer si elle est endommagée. Ne pas maltraiter les rallonges électriques et ne pas les tirer brusquement pour les débrancher. Garder les rallonges loin de toute source de chaleur et d'arêtes vives. Toujours débrancher la rallonge de la prise de courant avant de débrancher l'appareil de la rallonge.

AVERTISSEMENT :

Maintenir le cordon prolongateur à l'écart de la zone de travail. Lors du travail avec un cordon électrique, placer le cordon de manière à ce qu'il ne risque pas de se prendre dans les pièces de bois, outils et autres obstacles. Ne pas prendre cette précaution peut entraîner des blessures graves.

AVERTISSEMENT :

Vérifier l'état des cordons prolongateurs avant chaque utilisation. Remplacer immédiatement tout cordon endommagé. Ne jamais utiliser un outil dont le cordon d'alimentation est endommagé, car tout contact avec la partie endommagée pourrait causer un choc électrique et des blessures graves.

CONNEXION ÉLECTRIQUE

Cet outil est équipé d'un moteur électrique de précision. Il doit être branchée uniquement sur une **alimentation 120 V, c.a. (courant résidentiel standard), 60 Hz.** Ne pas utiliser cet outil sur une source de courant continu (c.c.). Une chute de tension importante causerait une perte de puissance et une surchauffe du moteur. Si l'outil ne fonctionne pas une fois branché, vérifier l'alimentation électrique.

VITESSE ET CÂBLAGE

La vitesse à vide de cet outil est d'environ 4 000 r/min. La vitesse n'est pas constante et elle diminue sous une charge ou en présence d'une baisse de tension. Le câblage de l'atelier est aussi important que la puissance nominale du moteur. Une ligne conçue seulement pour l'éclairage ne peut pas alimenter correctement le moteur d'un outil électrique. Un fil électrique d'une capacité suffisante pour une courte distance ne le sera pas nécessairement pour une distance plus longue. Une ligne dont la capacité est suffisante pour un outil électrique ne l'est pas nécessairement pour deux ou trois.

INSTRUCTIONS DE MISE À LA TERRE

Voir la figure 1.

Ce produit doit être fondé. En cas de problème de fonctionnement ou de panne, la mise à la terre fournit un chemin de résistance au courant électrique, pour réduire le risque de choc électrique. Cet produit est équipé d'un cordon électrique avec conducteur et fiche de mise à la terre. Le cordon doit être branché sur une prise correctement installée et mise à la terre conformément à tous les codes et réglementations locaux en vigueur.

Ne pas modifier la fiche fournie. Si elle ne peut pas être insérée dans la prise secteur, faire installer une prise adéquate par un électricien qualifié.

AVERTISSEMENT :

L'usage d'un cordon prolongateur incorrect peut présenter des risques de choc électrique. Si le cordon doit être réparé ou remplacé, ne pas connecter le fil de terre de l'outil sur une borne sous tension.Le fil à gaine verte, avec ou sans traceur jaune est le fil de terre.

CARACTÉRISTIQUES ÉLECTRIQUES

Consulter un électricien qualifié ou le personnel de service si les instructions de mise à la terre ne sont pas bien comprises, ou en cas de doute au sujet de la mise à la terre.

Tout cordon endommagé doit être réparé ou remplacé immédiatement.

Ce produit est pour l'usage sur un nominal 120 circuit de volt et a un fonder bouche similaire au bouchon illustré dans la figure 1. Seulement connecter le produit à une sortie ayant la même configuration comme le bouchon. Ne pas utiliser un adaptateur avec ce produit.

Les circuits utilisés avec la tondeuse devraient être munis d'un interrupteur de défaut à la terre. Des connecteurs avec un interrupteur de défaut à la terre sont disponibles et peuvent être utilisés pour satisfaire à cette mesure de sécurité.

Si la scie est utilisée avec une cordon prolongatuer, garantir la connexion du cordon d'alimentation de l'outil et la cordon prolongatuer n'est pas par terre.

Si une sortie protégée n'est pas disponible, ne pas utiliser la scie jusqu'à ce qu'une sortie peut être changée ou la protection auxiliaire peut être obtenue. Ces appareils auxiliaires de protection sont disponibles à votre détaillant local.

PLACER DE LA SCIE À CARREAUX

Voir la figures 2 et 3.

Afin d'éviter de mouiller la fiche de l'appareil ou la prise de courant, placer la scie à carreaux du côté d'une prise de courant murale afin d'empêcher l'eau de s'égoutter dans la prise ou la fiche. L'utilisateur doit arranger une boucle d'égouttement dans le cordon reliant la scie à la prise de courant. La boucle d'égouttement est la partie du cordon qui se trouve sous le niveau de la prise, ou du connecteur dans le cas d'utilisation d'une rallonge, pour empêcher l'eau de s'égoutter le long du cordon et d'entrer en contact avec la prise.

Si la fiche ou la prise entrent en contact avec de l'eau NE PAS débrancher le cordon. Débrancher le fusible ou le disjoncteur qui alimentent l'outil. Ensuite, débrancher l'appareil et vérifier s'il y a de l'eau dans la prise.

⚠ AVERTISSEMENT :

Pour réduire le risque d'électrocution, garder toutes les connexions sèches et dégagées du sol. Ne pas toucher à la fiche lorsque les mains sont mouillées.

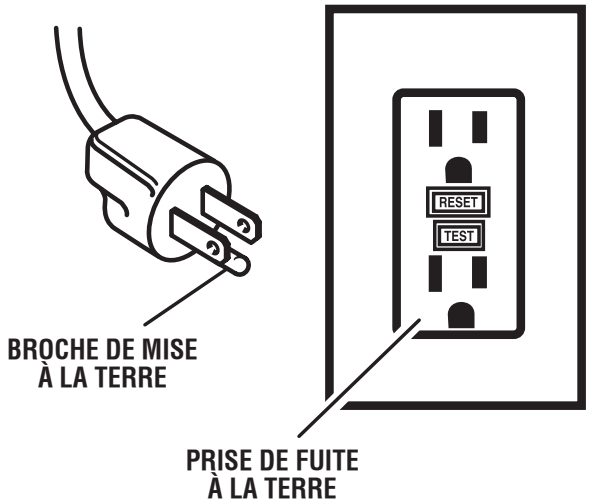

Fig. 1

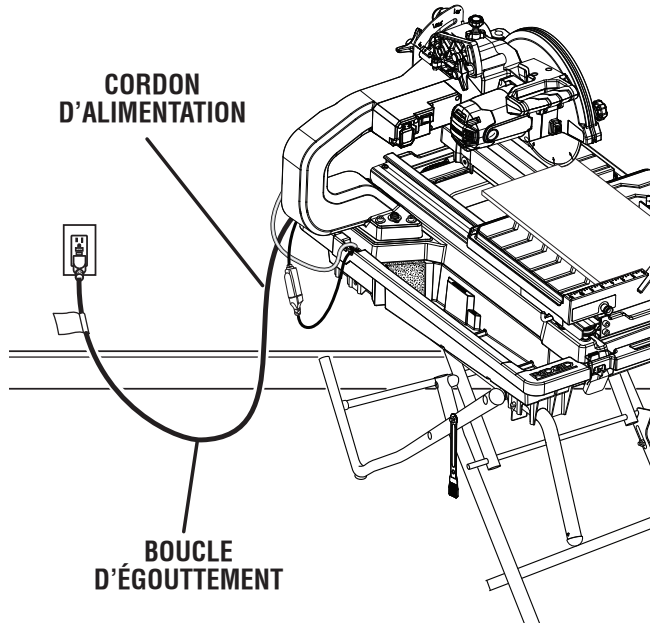

Fig. 2

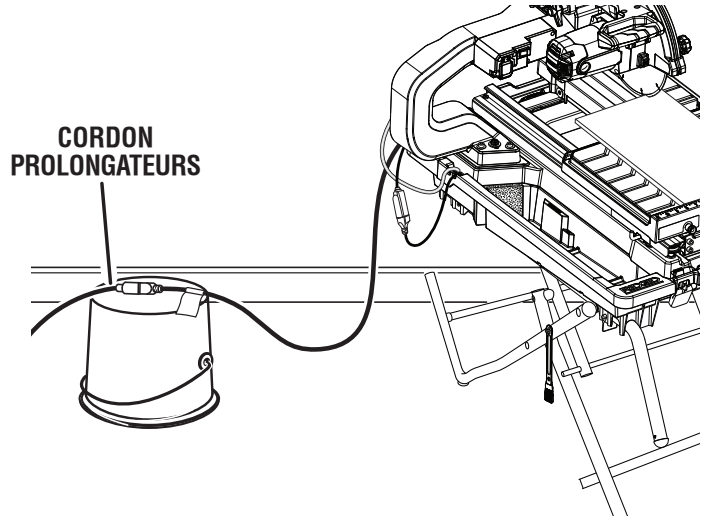

Fig. 3

CARACTÉRISTIQUES

FICHE TECHNIQUE

Diamètre de la lame	10 po
Arbre de la lame	5/8 po
Capacité de la gorge	17 po
Capacité de refente (carreaux la taille)	34 po
Capacité de diagonale (carreaux la taille)	24 po
Profondeur de coupe maximum	3-1/2 po
Alimentation nominale	120 V~, 15 A, 60 Hz
Vitesse à vide	4,000 r/min. (RPM)

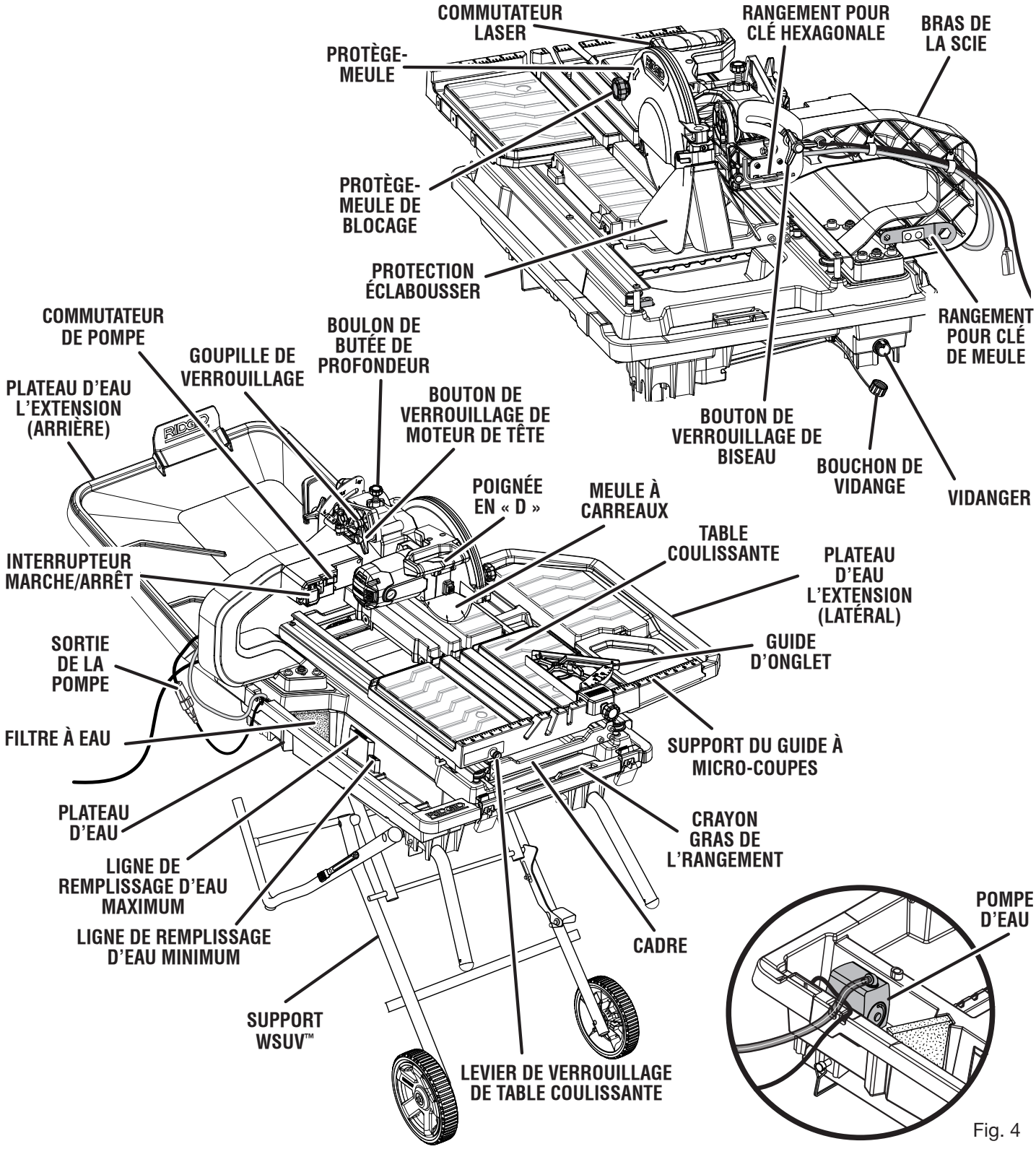

Fig. 4

CARACTÉRISTIQUES

POUR SE FAMILIARISER AVEC LA SCIE À CARREAUX

Voir la figure 4.

L'utilisation sûre de ce produit exige une compréhension des renseignements figurant sur l'outil et contenus dans le manuel d'utilisation, ainsi qu'une bonne connaissance du projet entrepris. Avant d'utiliser ce produit, se familiariser avec toutes ses fonctions et règles de sécurité.

10 po MEULE À CARREAUX - 10 po meule à carreaux est inclus avec votre scie

AVERTISSEMENT :

Ne pas utiliser de muelas dont la vitesse de rotation nominale est inférieure à celle de l'outil. Ne pas prendre cette précaution pourrait entraîner des blessures graves.

BOUTON DE VERROUILLAGE DE BISEAU - Le bouton de verrouillage de biseau bloque fermement la tête de la scie à tout angle se situant entre 0 et 45°. Nous recommandons de ne faire que des coupes en biseau aux angles de 0, 22,5 et 45°.

AVERTISSEMENT :

Les coupes en biseau n'étant pas faites aux angles de 0, 22,5 et 45° peuvent provoquer le contact de la meule à tronçonner avec la table coulissante et endommager l'appareil et/ou causer des blessures graves.

SYSTÈME D'ALIGNEMENT LASER RÉGLABLE - Pour des coupes plus précises, un guide laser est inclus avec la scie. Utilisé correctement, le guide laser permet d'effectuer facilement et simplement des coupes précises. Appuyer le bouton pour allumer le laser en marche ou de l'arrêter.

FREIN ÉLECTRIQUE - La scie est équipée d'un frein électrique pour arrêter rapidement la rotation de la meule une fois que la scie est arrêté.

SUPPORT DU GUIDE À MICRO-COUPES - Le guide pour empêcher les carreaux de se fissurer.

GUIDE D'ONGLET - Le rapporteur facile à lire indique l'angle exact pour la coupe d'onglet et présente des cran d'arrêt à 0°, 22,5° et 45°.

INTERRUPTEUR MARCHE / ARRÊT - La scie est dotée d'un commutateur marche/arrêt facile d'accès se trouvant au-dessous du bras de la scie. Pour verrouiller le commutateur, installer un cadenas (non inclus) dans le trou de la interrupteur. Lorsque le cadenas est installé et verrouillé, le commutateur ne peut pas être actionné. Conserver la clé de cadenas dans un autre endroit.

TABLE COULISSANTE - La table coulissante permet à l'utilisateur de glisser la pièce à travailler dans la meule afin d'effectuer des coupes précises.

ASSEMBLAGE DU PARE-ÉCLABOUSSURES ET PROTECTEUR LATÉRAL AMOVIBLE SANS OUTIL - Le pare-éclaboussures protège des éclaboussures et des brumes.

POMPE D'EAU - Pompe d'eau débit qui permet d'acheminer l'eau à la meule.

PLATEAUS D'EAU L'EXTENSION - Au moment de couper des carreaux de plus grandes dimensions, la rallonge de table permet de garder la surface de travail plus propre et plus sèche.

LOGEMENT POUR CLÉ - La scie a un espace de rangement commodes spécialement conçus pour le clé de meule (l'arrière du bras de scie) et la clé hexagonale (situé sous le bouton de verrouillage de biseau).

SUPPORT WSUV™ (SUPPORT UTILITAIRE POUR SCIE À CARREAU SOUS EAU) - Une fois monté sur la base de la scie, le stand s'ouvre et se ferme facilement le transport faisant simple.

OUTILS NÉCESSAIRES

Les outils suivants (non fournis ou dessiné pour escalader)) sont nécessaires pour l'assemblage et l'alignement :

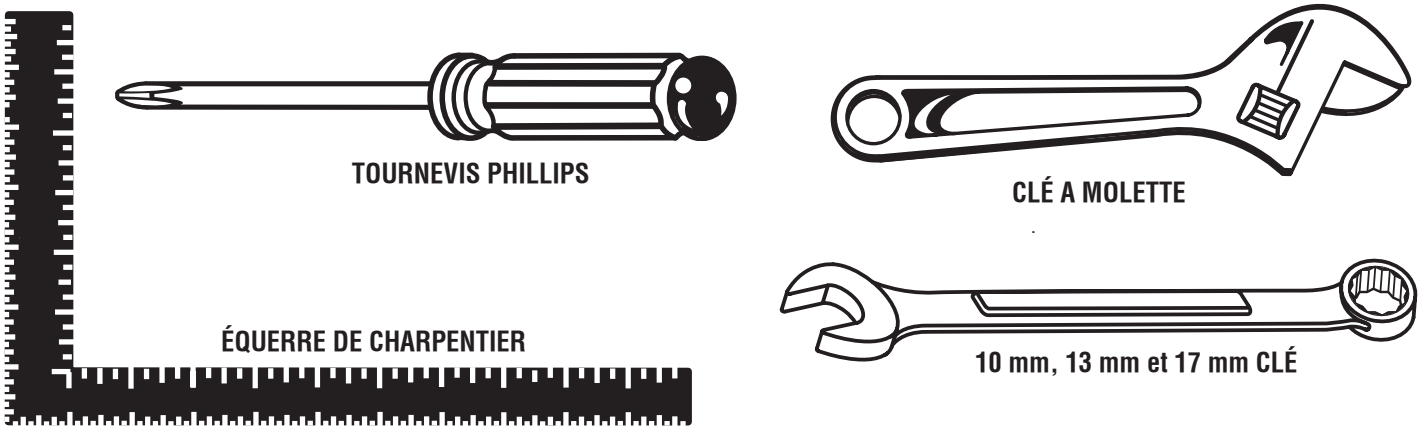

Fig. 5

PIÈCES DÉTACHÉES

Les composants suivants sont inclus avec votre scie à carreaux :

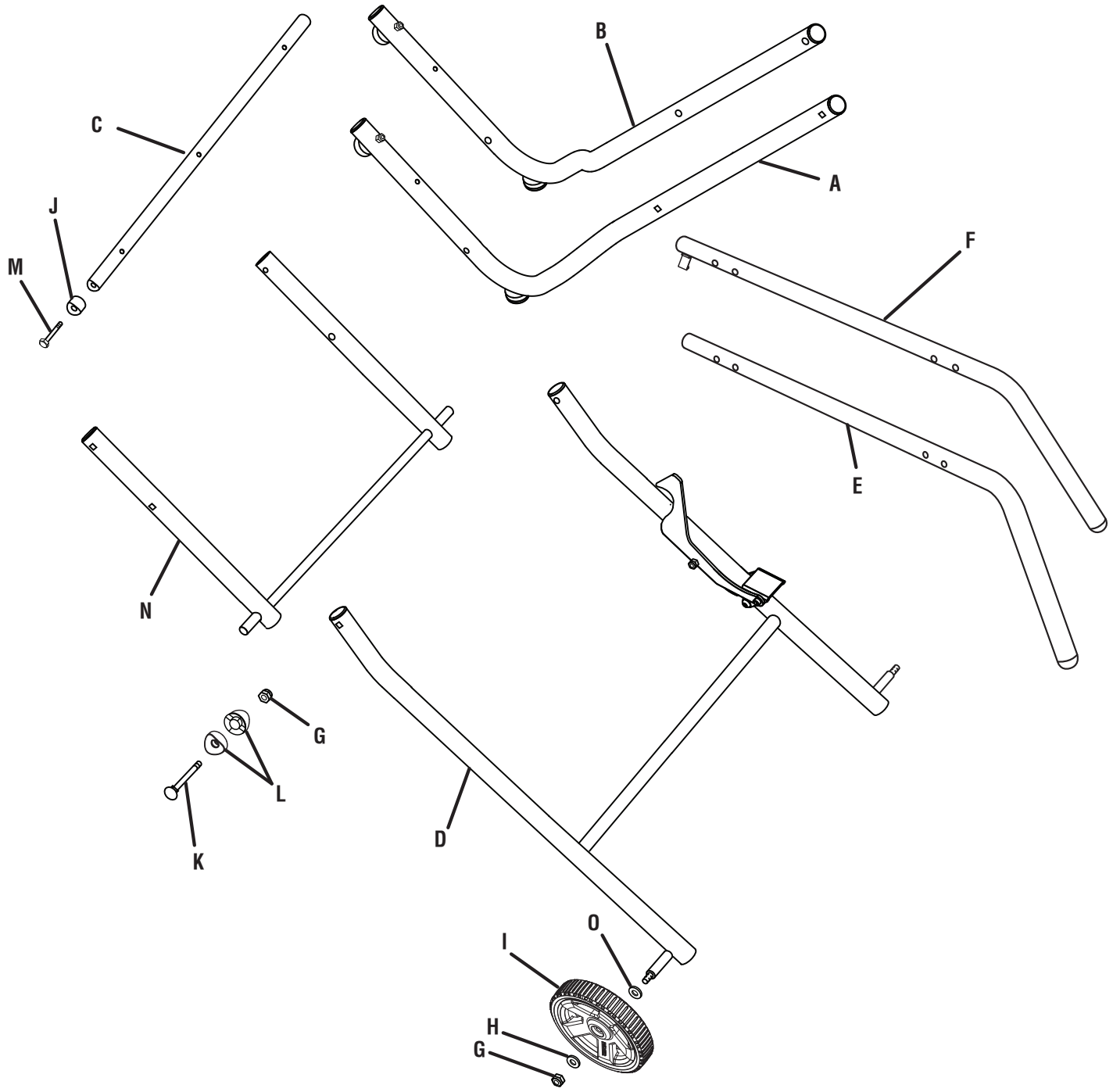

Fig. 6

A - Tube extérieure gauche 1
B - Tube extérieure droit 1
C - Traverse inférieure 1
D - Ensemble de pattes internes 1
E - Tube supérieur gauche 1
F - Tube supérieur droit 1
G - Écrou 10
H - Rondelle (petite) 2
I - Roue 2
J - Entretoise (grand) 2
K - Boulon de carrossier 8
L - Entretoise (petite) 16
M - Boulon hex 2
N - Cale centrale 1
O - Rondelle (grand) 2

PIÈCES DÉTACHÉES

Les composants suivants sont inclus avec votre scie à carreaux :

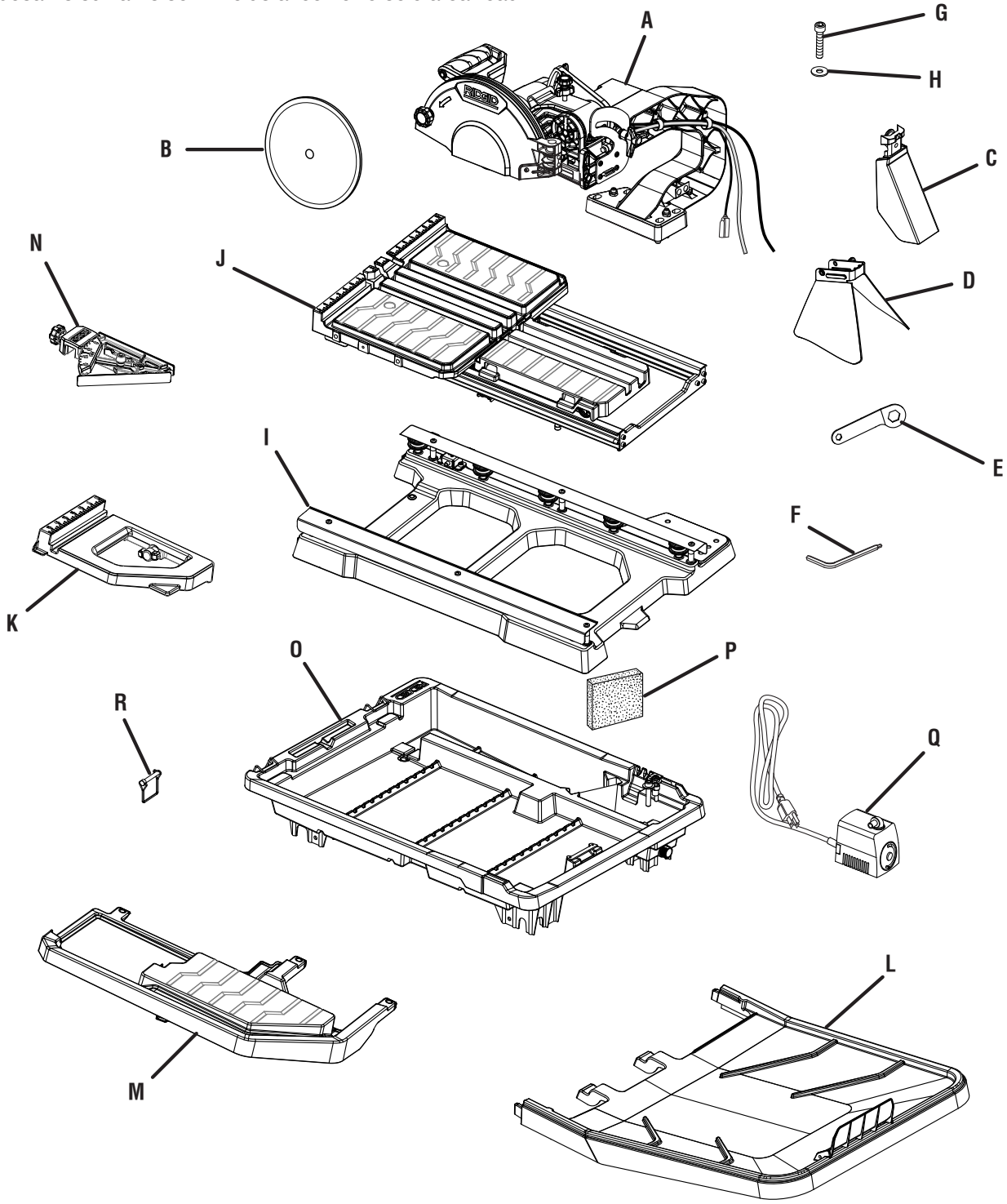

Fig. 7

A - Ensemble du moteur de tête 1
B - Meule à carreaux 1
C - Pare-éclaboussures arrière 1
D - Pare-éclaboussures latéral 1
E - Clé de meule 1
F - Clé hex (8 mm et 5 mm) 1
G - Vis de capuchon 4
H - Rondelle (moyen) 4
I - Base 1
J - Châssis et table coulissante 1
K - Rallonge de table coulissante 1
L - Plateau d'eau l'extensions (arrière) 1
M - Plateau d'eau l'extensions (latéral) 1
N - Guide d'onglet 1
O - Plateau d'eau 1
P - Filtre à eau 1
Q - Pompe d'eau 1
R - Goupille de sûreté 4

ASSEMBLAGE

DÉBALLAGE

Voir les figures 6 et 7.

Ce produit doit être assemblé.

- Sortir soigneusement les pièces du carton et la poser sur un plan de travail horizontal.

  NOTE : La rallonge du plateau d'eau latéral est située sous le polymousse.

AVERTISSEMENT :
Ne pas utiliser le produit si, en le déballant, vous constatez que des éléments figurant dans la liste des pièces détachées sont déjà assemblés. Certaines pièces figurant sur cette liste n'ont pas été assemblées par le fabricant et exigent une installation. Le fait d'utiliser un produit qui a été assemblé de façon inadéquate peut entraîner des blessures.

- Examiner soigneusement l'outil pour s'assurer que rien n'a été brisé ou endommagé en cours de transport.
- Ne pas jeter les matériaux d'emballage avant d'avoir soigneuse-ment examiné l'outil et avoir vérifié qu'il fonctionne correctement.
- La scie est réglée en usine pour effectuer une coupe précise. Après l'avoir assemblée, vérifier sa précision. Si les réglages ont été modifiés en cours d'expédition, voir les procédures spécifiques présentées dans ce manuel.
- Si des pièces sont manquantes ou endommagées, appeler le 1-866-539-1710.

AVERTISSEMENT :
Si des pièces manquent ou sont endommagées, ne pas utiliser ce outil avant qu'elles aient été remplacées. Le fait d'utiliser ce produit même s'il contient des pièces endommagées ou s'il lui manque des pièces peut entraîner des blessures graves.

AVERTISSEMENT :
Ne pas essayer de modifier cet outil ou de créer des accessoires non recommandés pour l'outil. De telles altérations ou modifications sont considérées comme un usage abusif et peuvent créer des conditions dangereuses, risquant d'entraîner des blessures graves.

AVERTISSEMENT :
Ne pas brancher sur le secteur avant d'avoir terminé l'assemblage. Le non-respect de cet avertissement peut causer un démarrage accidentel, entraînant des blessures graves.

INSTALLATION DE L'UNITÉ MOTEUR À LA BASE

Voir la figure 8.

- Aligner les trous dans le ensemble du moteur de tête avec les trous sur le bâti d'eau.

  NOTE : Les goujons de l'unité moteur doivent être alignés avec les trous d'alignement de la base.
- Abaisser l'unité moteur sur la base et insérer les goujons dans les trous d'alignement.
- Visser les vis de capuchon dans le rondelles et l'assemblage de la tête de moteur et dans les trous du base.
- Serrer les vis en utilisant la clé hexagonale de 8 mm (fournie).

  NOTE : Le rangement pour la clé hexagonale est situé derrière le bras de la scie.
- Mettre la tête de moteur et le base de côté.

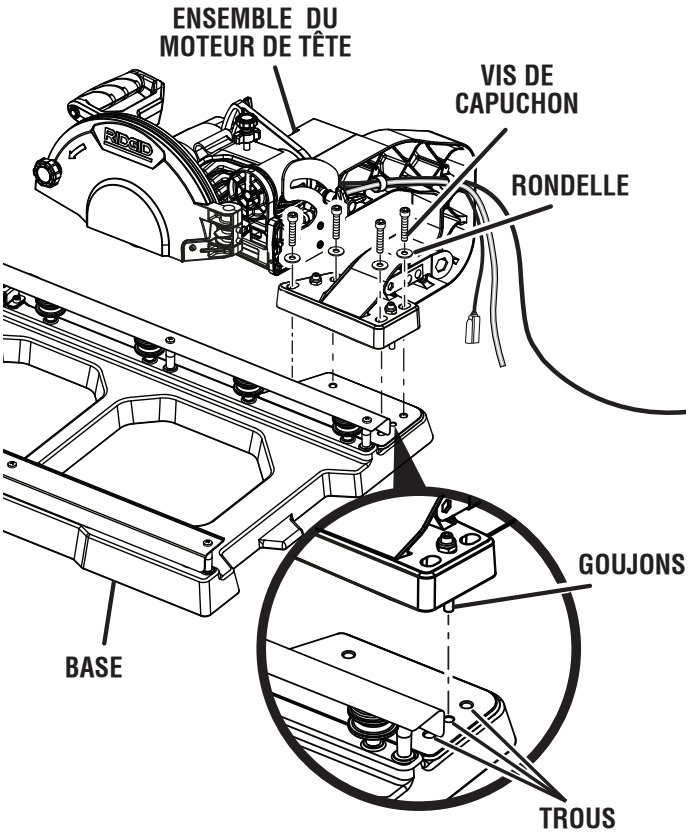

Fig. 8

MONTAGE DU SUPPORT WSUV™

Voir les figures 9 à 15.

Plusieurs pièces du support WSUV™ sont déplaçables. Toute la quincaillerie doit être serrée fermement sans toutefois nuire à l'ouverture et à la fermeture du support WSUV™. Pour faciliter le montage, faire correspondre chaque lettre et serrer à la main toutes les pièces de fixations. Serrer fermement les pièces de fixation seulement après s'être assuré que le levier de déclenchement passe par-dessus la goupille d'arrêt.

- Placer le renfort central sur l'assemblage de patte interne (côté courbé vers le haut) et la goupille d'arrêt sous le levier de déclenchement.

  NOTE : Les goupilles d'arrêt reposent sur le dessus de l'assemblage de patte interne.
- Insérer le boulon de carrosserie dans le trou supérieur de l'assemblage de patte interne, les deux petites entretoises et dans le trou inférieur du renfort central. Fixer en utilisant l'écrou et répéter pour l'autre côté.
- Positionner l'assemblage de patte interne et le tube extérieur gauche de manière à former un « X ».
- Insérer le boulon de carrosserie dans l'axe de rotation du tube extérieur gauche, les deux petites entretoises et dans le trou inférieur de l'assemblage de patte interne. Fixer en utilisant l'écrou.
- Positionner l'assemblage de patte interne et le tube extérieur droit de manière à former un « X ».
- Insérer le boulon de carrosserie dans l'axe de rotation du tube extérieur droit, les deux petites entretoises et dans le trou inférieur de l'assemblage de patte interne. Fixer en utilisant l'écrou.

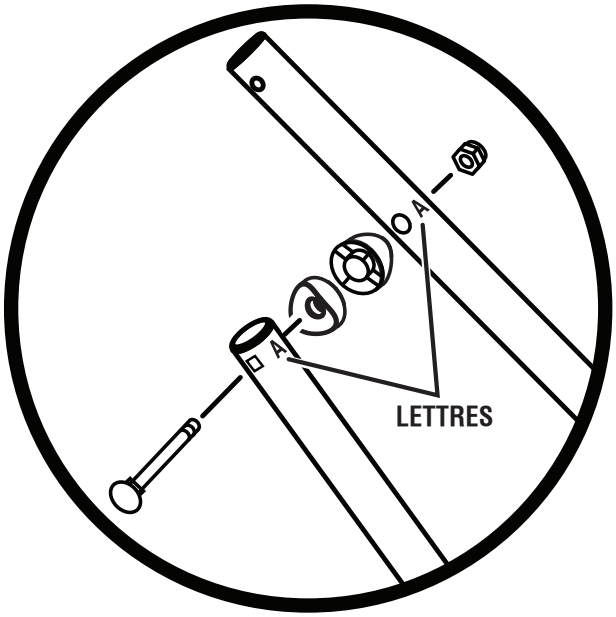

Fig. 9

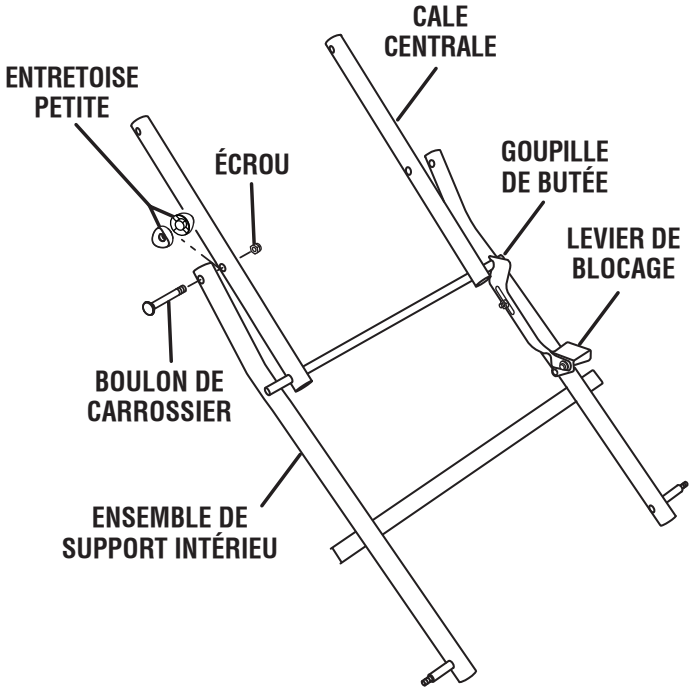

Fig. 10

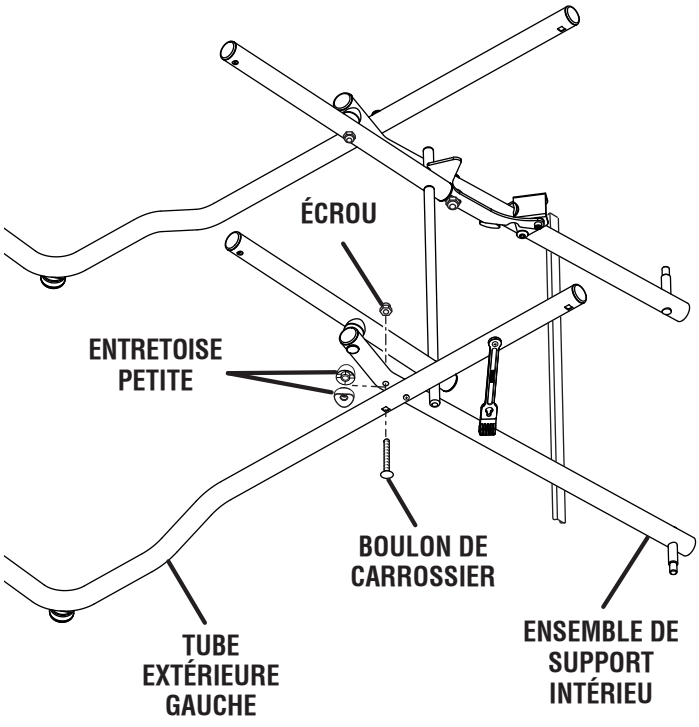

Fig. 11

- Placer une grande entretoise sur l'extrémité inférieure du renfort.
- Insérer un boulon hexagonal dans la partie inférieure du tube extérieur droit, la grande entretoise et dans l'extrémité inférieure du renfort. Serrer fermement. Répéter pour l'autre côté.

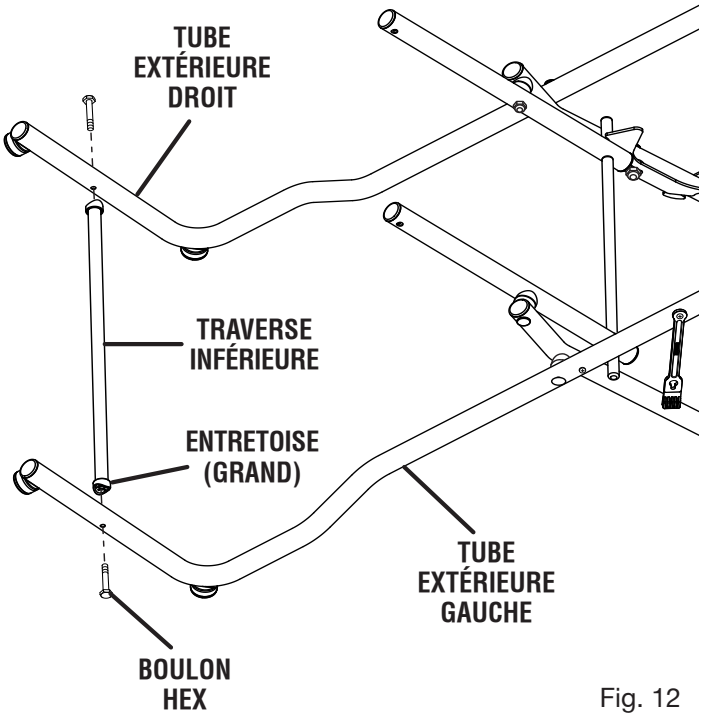

Fig. 12

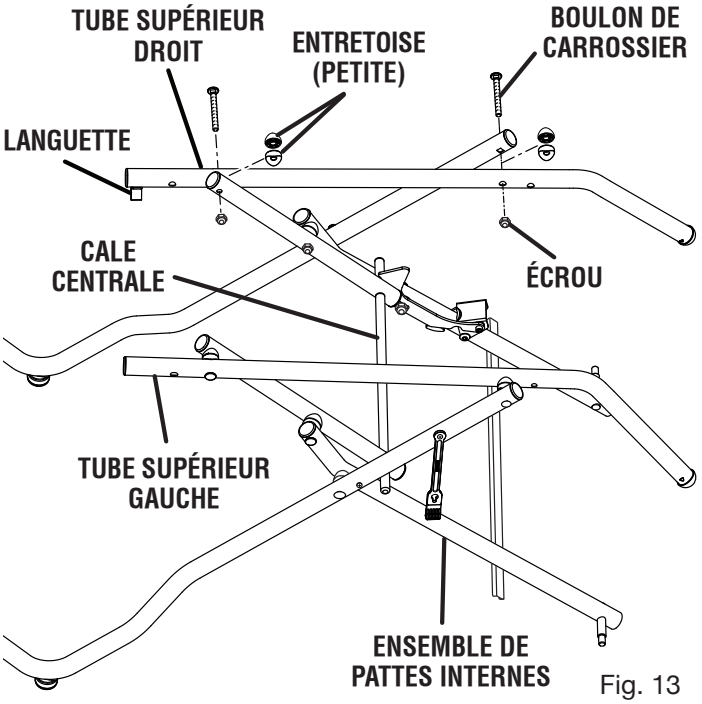

Fig. 13

- Tourner les extrémités courbées vers le bas puis fixer les tubes supérieurs au support WSUV™ en utilisant les boulons de carrosserie, les petites entretoises et les écrous.

  NOTE : Le tube supérieur avec le languette doit être installé à droite.
- Glisser une grande rondelle, la roue et une petite rondelle sur un axe. Fixer fermement en utilisant un écrou. Répéter pour l'autre roue.

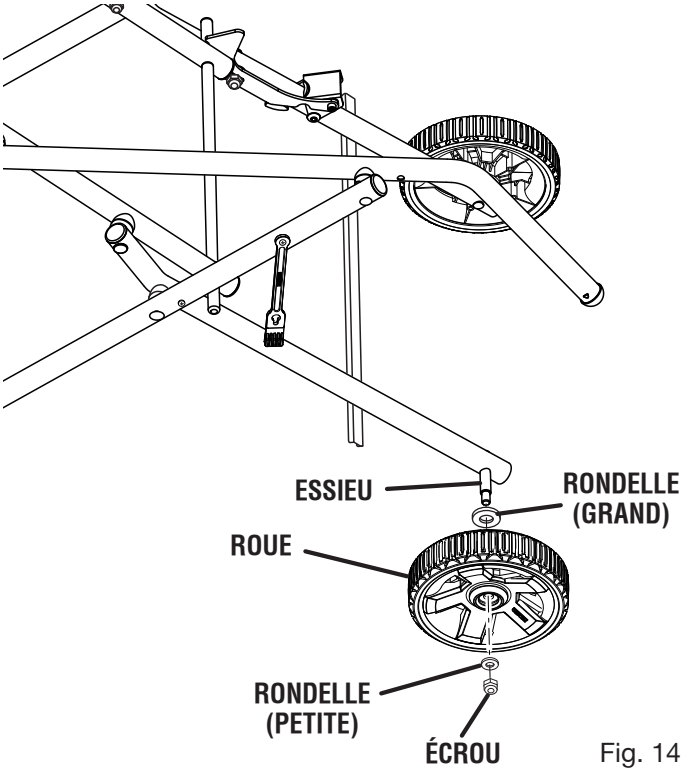

Fig. 14

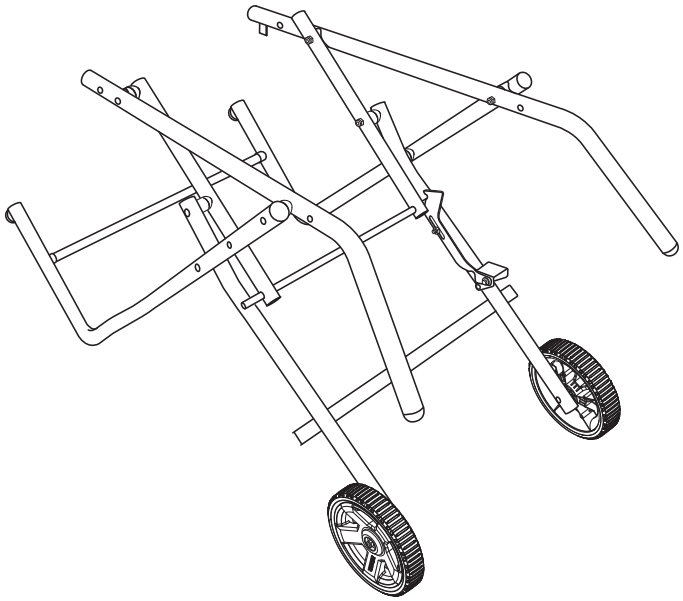

Fig. 15

INSTALLATION DU PLATEAU D'EAU À LA PATTE DU SUPPORT

Voir la figure 16.

- Ouvrir le support WSUV™ comme décrit à la page 23.
- Installer le plateau d'eau sur le support WSUV™. Aligner les trous du plateau d'eau avec les trous des poignées du support WSUV™.

  NOTE : La partie du plateau d'eau portant le logo Ridgid doit se trouver sur le côté de la meule du support.
- Fixer le plateau d'eau au support en utilisant les quatre goupilles d'attelage.

INSTALLATION DU FILTRE À EAU ET DE LA POMPE À EAU

Voir les figures 17 à 19.

La pompe à eau permet de réacheminer l'eau du plateau à la coulé sur la meule.

- Repérer les fentes du filtre et de la cuvette de la pompe situées dans plateau d'eau. La cuvette de la pompe est identifiée par « PUMP ».
- Glisser le filtre dans les fentes du filtre, comme illustré.
- Repérer le sélecteur de débit d'eau « Max/Min » de la pompe. Pour obtenir un rendement optimal, régler le sélecteur de débit d'eau à « Max » pour contrôler le débit d'eau sur la meule.

  NOTE : Le débit d'eau peut être réglé pendant l'utilisation en retirant le filtre pour atteindre la cuvette et en tournant le sélecteur de débit sur la pompe. Réinstaller le filtre.
- Déposer la pompe à eau dans la cuvette de la pompe.

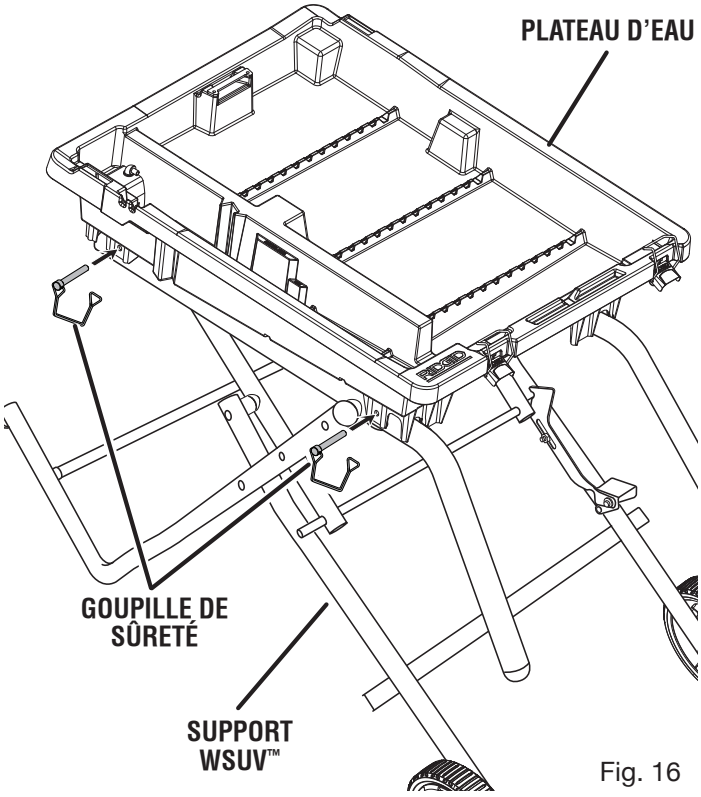

Fig. 16

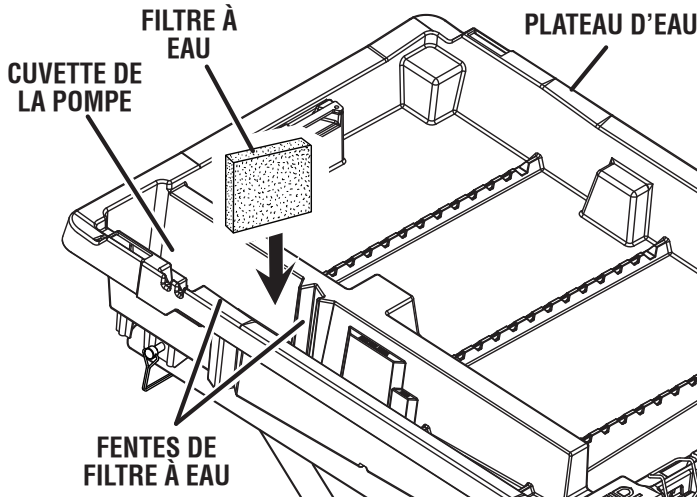

Fig. 17

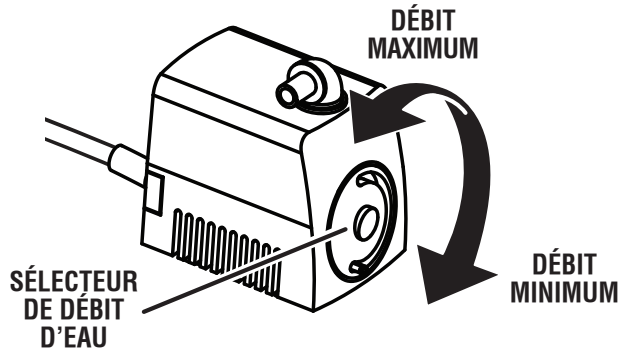

Fig. 18

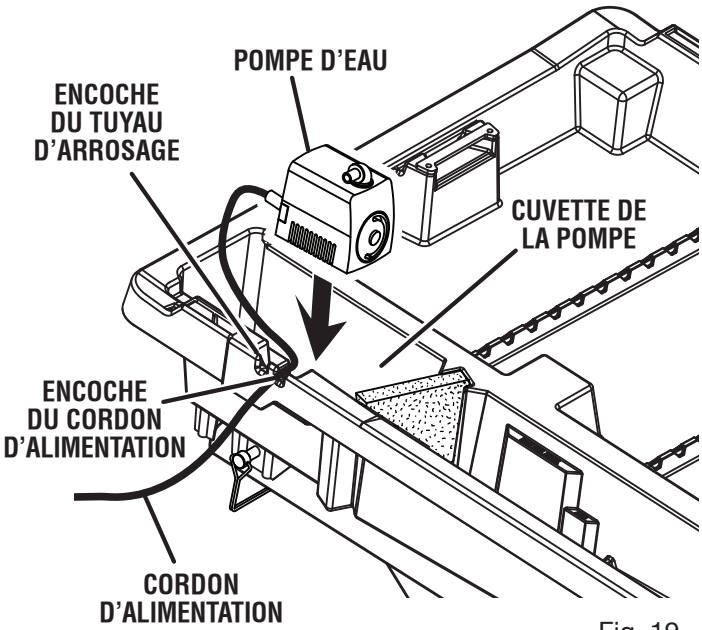

Fig. 19

INSTALLATION DE L'UNITÉ MOTEUR ET DE LA BASE AU PLATEAU D'EAU

Voir la figure 20.

- Fixer le tuyau d'arrosage au coude de la pompe.
- Faire reposer le cordon d'alimentation de la pompe et de boyau d'eau dans les encoches situées sur le plateau d'eau.
- Soulever doucement l'unité moteur et de la base au-dessus du plateau d'eau, comme illustré.
- Incliner la base et insérer la languette robuste dans la fente de la barre du plateau d'eau.
- Fixer fermement la base en place avec les languettes situées devant le plateau d'eau.
- Brancher le cordon d'alimentation de la pompe au cordon d'alimentation de l'unité moteur. S'assurer que la gaine caoutchoutée recouvre le raccord du cordon pour aider à protéger la fiche contre les éclaboussures d'eau.

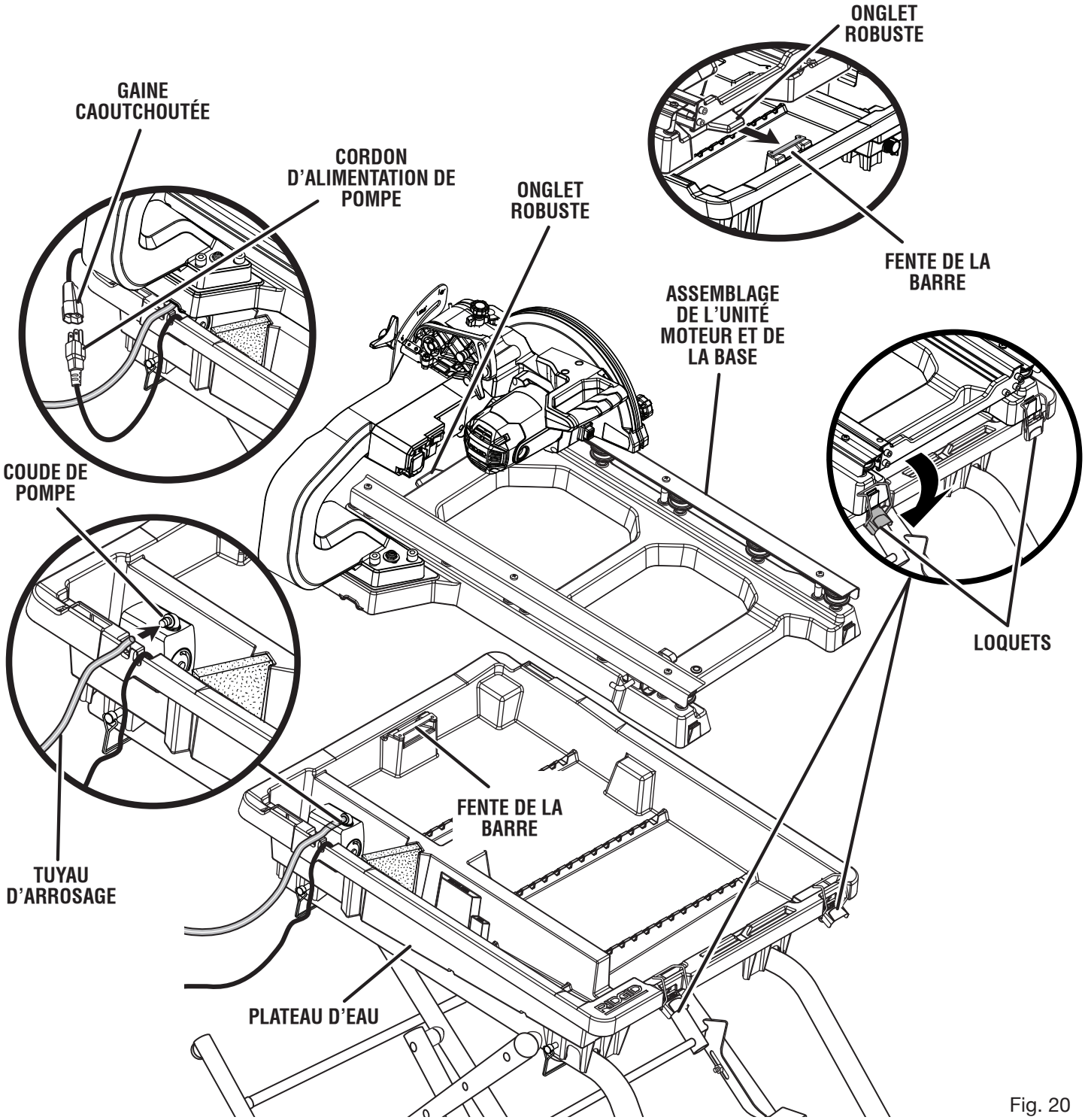

Fig. 20

INSTALLATION ET RETRAIT DU CHÂSSIS ET DE LA TABLE COULISSANTE

Voir les figure 21 à 23.

- Tirer le levier de blocage du châssis et le tourner sur 90° vers la gauche pour débloquer le mécanisme.
- Relâcher le levier.
- Tenir fermement la table coulissante puis guider la table et le châssis sur les rails de la base.
- Tenir la table et le châssis parallèlement à la base puis pousser la table et le châssis vers l'arrière de la scie.

  NOTE : La table et le châssis doivent bouger librement sur les rouleaux situés à l'intérieur des rails.

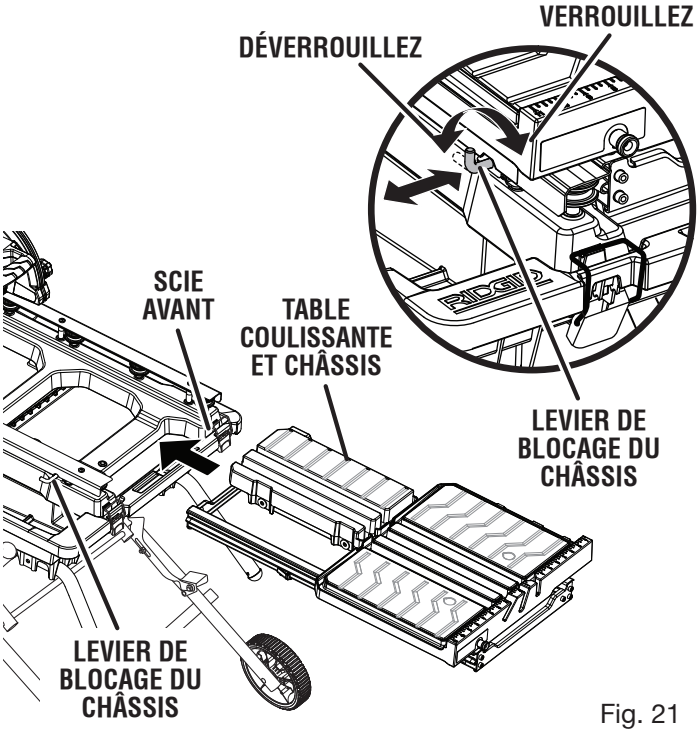

Fig. 21

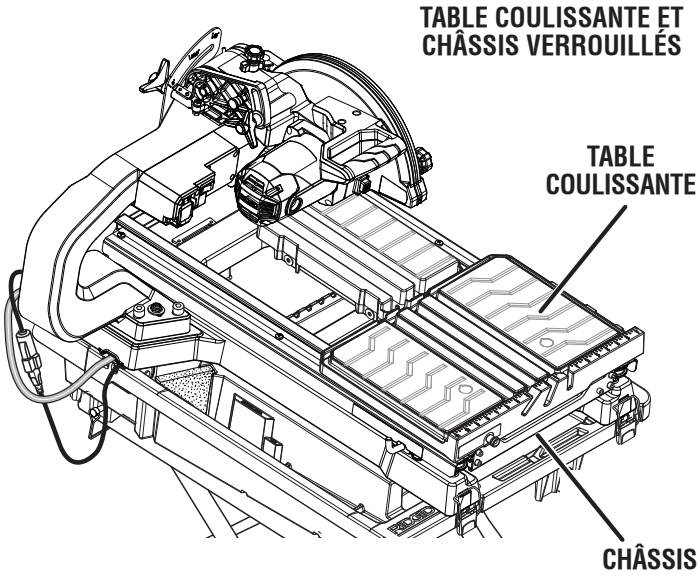

Fig. 22

Pour verrouiller le châssis :

- Tirer le levier de blocage du châssis vers l'extérieur puis tourner sur 90° vers la droite pour bloquer le mécanisme.
- Relâcher le levier.

  NOTE : Lorsque la table coulissante et le châssis sont installés, le châssis s'enclenchera (clic) dès qu'il sera poussé en place. Ce « clic » signifie que le levier de blocage du châssis s'insère dans le trou du châssis et qu'il est verrouillé en place.

Pour déverrouiller le châssis :

- Tirer le levier de blocage du châssis vers l'extérieur puis tourner sur 90° vers la droite pour débloquer le mécanisme.

Pour verrouiller/déverrouiller la table coulissante :

- Verrouiller le châssis.
- Tirer le bouton de verrouillage de la table vers l'extérieur pour déverrouiller la table coulissante.
- Pour verrouiller la table coulissante, déplacer la table vers la partie avant du châssis jusqu'à ce que le bouton de verrouillage s'enclenche.

Pour retirer la table coulissante et le châssis:

- Verrouiller la table coulissante.
- Tirer et tenir le levier de blocage du châssis vers l'extérieur.
- Déplacer la table coulissante et le châssis à l'extrémité avant de la scie et retire.

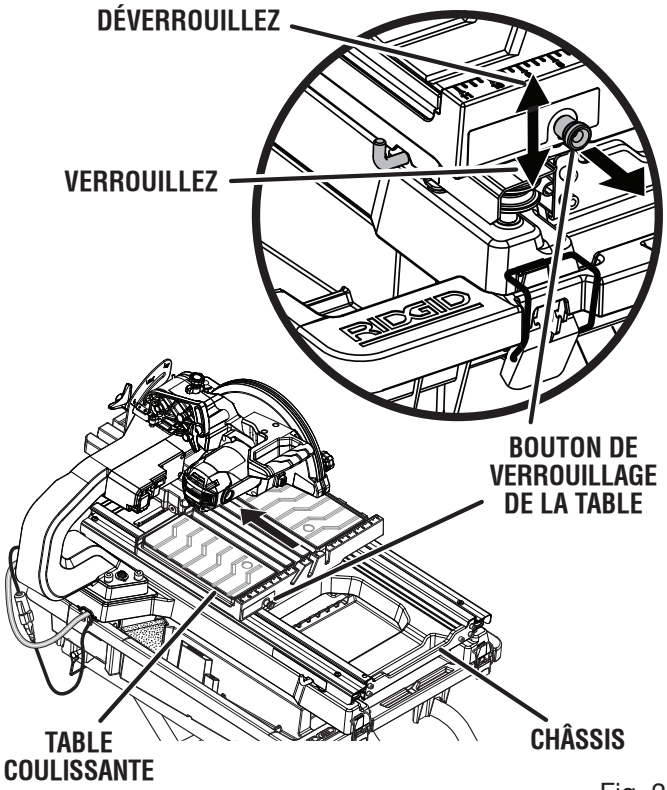

Fig. 23

MEULE À CARREAUX

Para rendement maximum et sécurité, Il est conseillé de n'utiliser que le muele de coupe 10 po est fournie avec la scie.Il existe d'autres modèles de mueles de la même qualité prévues pour votre distributeur local.

AVERTISSEMENT :
Ne pas utiliser de mueles dont la vitesse à vide de rotation nominale est inférieure à celle de l'outil. Le non-respect de cet avertissement pourrait entraîner des blessures graves. Ne jamais utiliser des meules qui ont des ouvertures, des rainures, ou des dents sur cet outil.

AVERTISSEMENT :
Encas d'incertitude concernant le câblage, faire vérifier la ligne par un électricien qualifié afin d'éviter tout danger électrique.

INSTALLATION MEULE À CARREAUX

Voir les figures 24 et 25.

AVERTISSEMENT :
Cette scie n'utilise que des mueles dont la largeur maximale de 10 po. Ne jamais utiliser une muele trop épaisse car elle empêcherait la rondelle extérieure de le muele de s'engager sur les méplats de la broche. Des mueles de trop grand diamètre toucheraient les protections de muele et des lames trop épaisses empêcheraient le écrou pour muele de maintenir le muele sur la broche. Ces deux situa-tions peuvent causer un accident et des blessures graves.

- Débrancher la scie.
- Déplacer la table coulissante et le châssis à l'extrémité avant de la scie.
- Dévisser le boulon du protège-meule en le tournant vers la gauche et ouvrir le protège-meule.
- Enfoncer et tenir le bouton de verrouillage de la broche.
- À l'aide de la clé fournie, retirer le écrou pour meule. Relâchez le bouton de verrouillage de la broche.

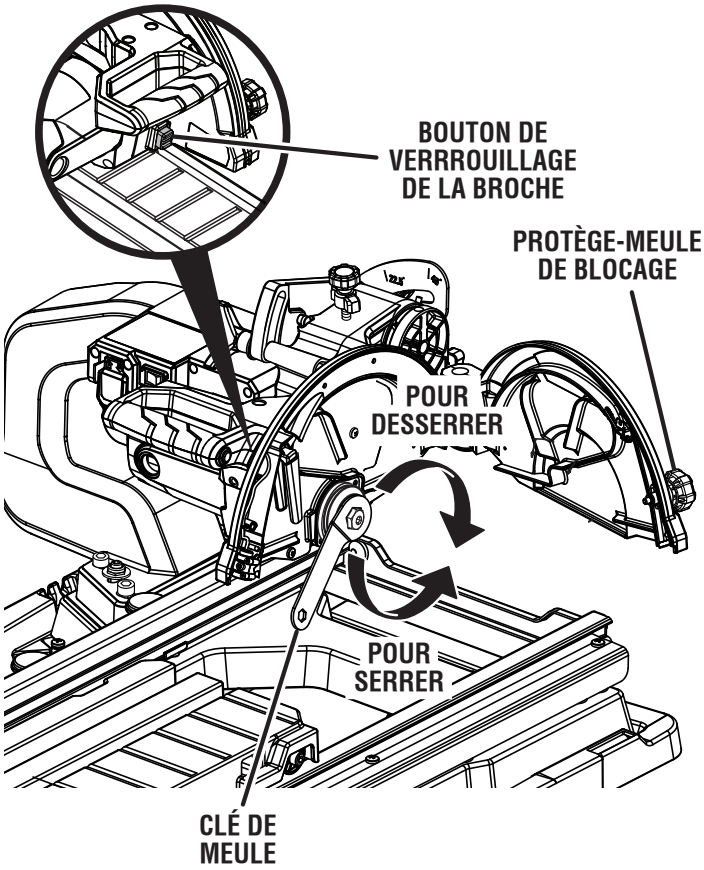

Fig. 24

- Retirer la rondelle de extérieure.
- Placer la muele de coupe sur le broche.

NOTE : Le produit est livré avec deux buses d'eau installées. S'assurer d'installer la meule à tronçonner de manière à ce que la buse d'eau de chaque côté de la meule à tronçonner et les orifices d'eau soient dirigés vers la meule à tronçonner. La buse d'eau externe peut être facilement retirée pour permettre l'installation de la meule à tronçonner. S'assurer que l'orifice de sortie de la buse d'eau externe est raccordé à la sortie d'eau et dirigé vers la meule à tronçonner.

AVERTISSEMENT :

Si la rondelle intérieure a été retirée, la remettre en place avant d'installer la meule sur la broche. L'absence de cette pièce pourrait causer un accident, car la meule ne serait pas correctement serrée. L'absence de cette pièce pourrait un provoquer un accident car le muele ne serait pas correctement serrée.

- Essuyer la rondelle avec une goutte d'huile aux points de contact avec la meule à tronçonner.
- Remettre en place la rondelle extérieure sur la meule extérieure. Les deux méplats en « D » des rondelles de coulé sur la meule s'alignent sur les méplats de la broche. Asegúrese de que el lado hueco de la arandela de la muele quede contra ésta.
- Placer le écrou pour meule sur le broche.
- Appuyer sur bouton de verrouillage de la broche et tourner le meule jusqu'à ce que la broche se verrouille.
- À l'aide de la clé fournie, la serrer solidement la écrou. Relâchez le bouton de verrouillage de la broche.
- Arrêt et verrouillage à le protège-meule.

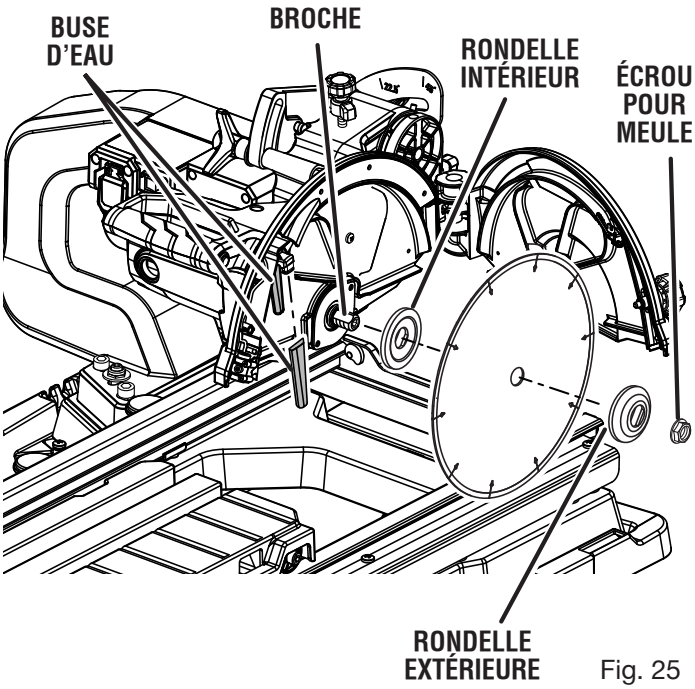

Fig. 25

INSTALLATION DU PARE-ÉCLABOUSSURES

Voir les figures 26 à 28.

Le pare-éclaboussures de cette scie est constitué de deux pièces.

Fixation du pare-éclaboussures arrière :

- Retirer la vis et la rondelle situées à l'arrière de l'unité moteur.
- Aligner les trous du pare-éclaboussures avec le trou de vis et le montant situés à l'arrière du protège-meule, comme illustré.
- Insérer la vis dans la rondelle et le pare-éclaboussures puis visser dans le trou de vis.
- Serrer fermement. Éviter le serrage excessif.

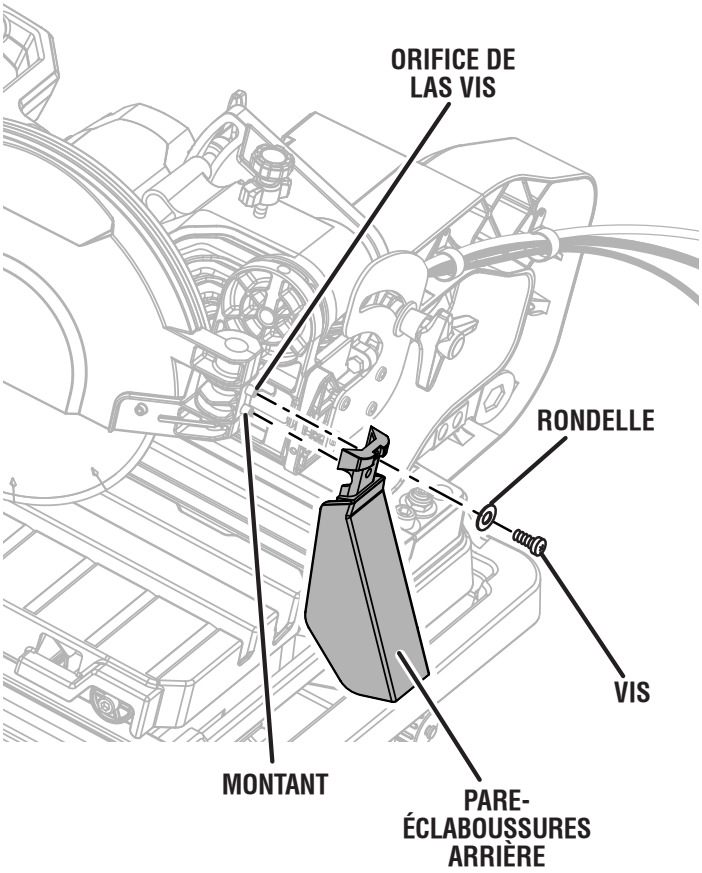

Fig. 26

Fixation du pare-éclaboussures latéral :

- Installer le pare-éclaboussures latéral par-dessus le pare-éclaboussures arrière.
- Insérer le montant, situé sur le côté du protège-meule, dans le trou du pare-éclaboussures latéral.
- Fixer les rainures du pare-éclaboussures aux saillies du protège-meule.
- Répéter cette étape avec l'autre côté.
- Dès la fin du montage, tirer le pare-éclaboussures arrière vers l'extérieur afin que les bavettes reposent par-dessus le pare-éclaboussures latéral.

INSTALLATION DE LA RALLONGE DE PLATEAU D'EAU ARRIÈRE

Voir la figure 29.

- Se tenir derrière la scie et tenir la rallonge de plateau d'eau arrière et les languettes du plateau pointant vers les fentes du plateau d'eau.
- Incliner le plateau vers le haut et insérer les languettes du plateau dans les fentes.
- Dès que la rallonge de plateau d'eau arrière est insérée à sa place, abaisser jusqu'à ce que les crochets du plateau s'accrochent sous la base.

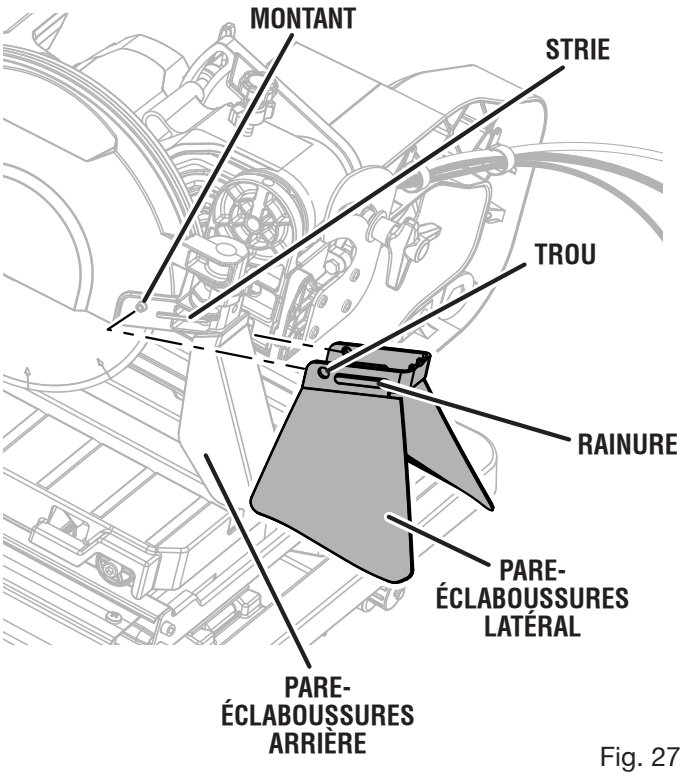

Fig. 27

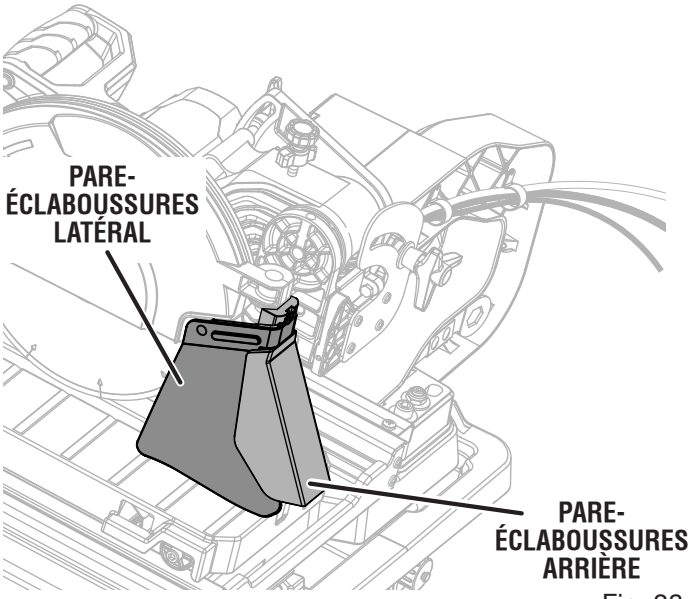

Fig. 28

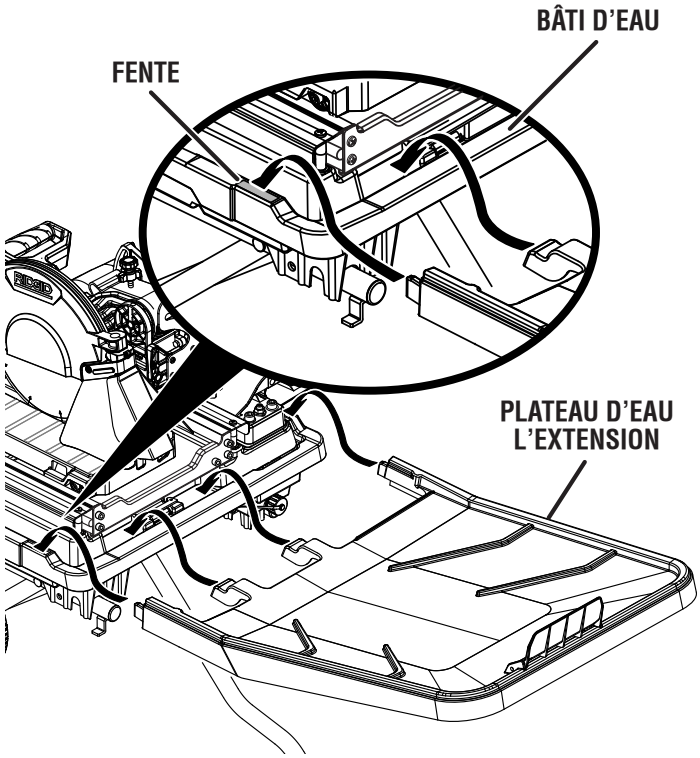

Fig. 29

INSTALLATION DE LA RALLONGE DE TABLE COULISSANTE

Voir la figure 30.

- Se tenir sur le côté de la scie puis aligner les tiges de la rallonge de table coulissante avec les trous du châssis.
- Fixer fermement en place en tournant le bouton de verrouillage de la rallonge de table situé sous la rallonge vers la droite.

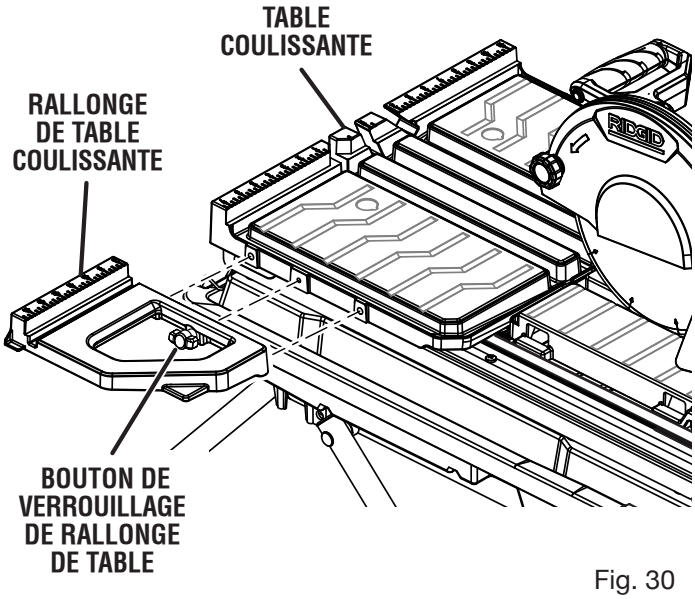

Fig. 30

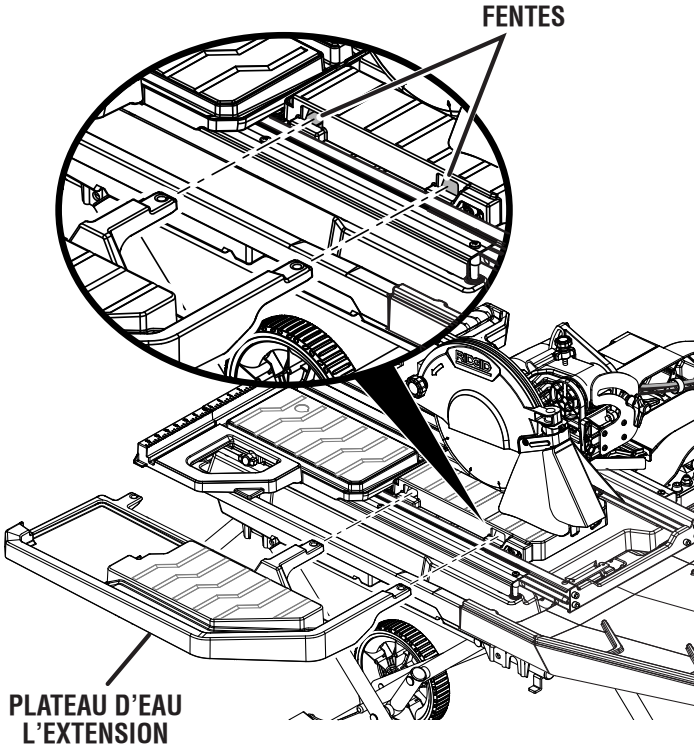

Fig. 31

INSTALLATION DE LA RALLONGE LATÉRALE DE PLATEAU D'EAU

Voir la figure 31.

Se tenir sur le côté droit de la scie puis glisser la deuxième rallonge (ou latérale) de plateau d'eau dans les fentes du châssis et glisser la rallonge de table coulissante.

INSTALLATION GUIDE D'ONGLET

Voir la figure 32.

Le guide d'onglet peut être utilisé de la gauche et de la droit du côté de la muele de coupe.

- Placer la fente en dessous du guide d'onglet du guide de la table coulissante.
- Verrouiller solidement le guide d'onglet sur la table en tournant le bouton de verrouillage dans le sens horaire.

Pour réglage l'angle :

- Desserrer le bouton du guide d'onglet.
- Tourner à l'angle désiré en déplacant le guide est à gauche ou à droite.
- Serrer fermement le bouton avant de démarrer la scie.

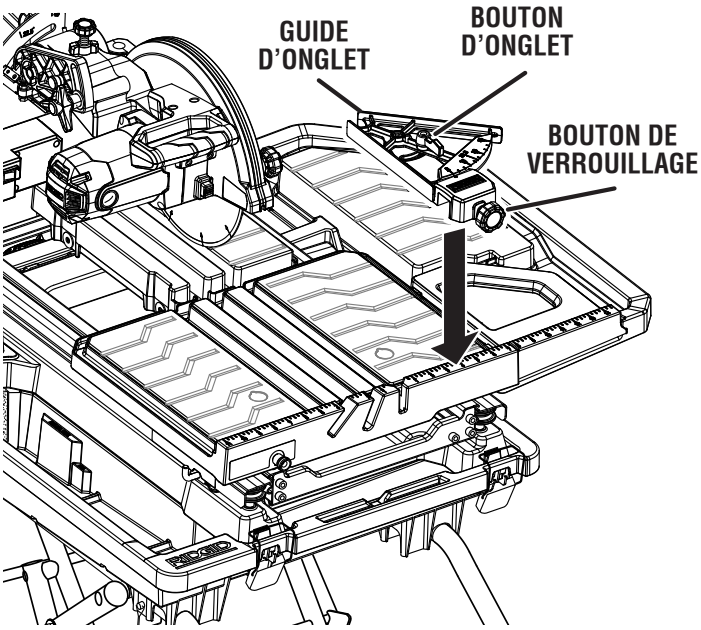

Fig. 32

REMPLISSAGE / CHANGEMENT DU RÉSERVOIR D'EAU

Voir la figure 33.

- Installer le bouchon de vidange.
- Remplir le réservoir d'eau avec de l'eau du robinet. S'assurer que le niveau d'eau se situe entre les repères « Minimum » et « Maximum ».

Pour changer l'eau du réservoir :

- Débrancher la scie.
- Retirer le tuyau de trop-plein et le bouchon de vidange dans un seau. Éviter les éclaboussures sur le sol ou autour de la machine.
- Rincer complètement le réservoir d'eau.
- Jetez de l'eau de gaspillage conformément aux règlements locaux.
- Installer le bouchon de vidange et remplir le plateau avec de l'eau propre.

NOTE : Le drain se fixe au boyau d'arrosage de dimensions classiques.

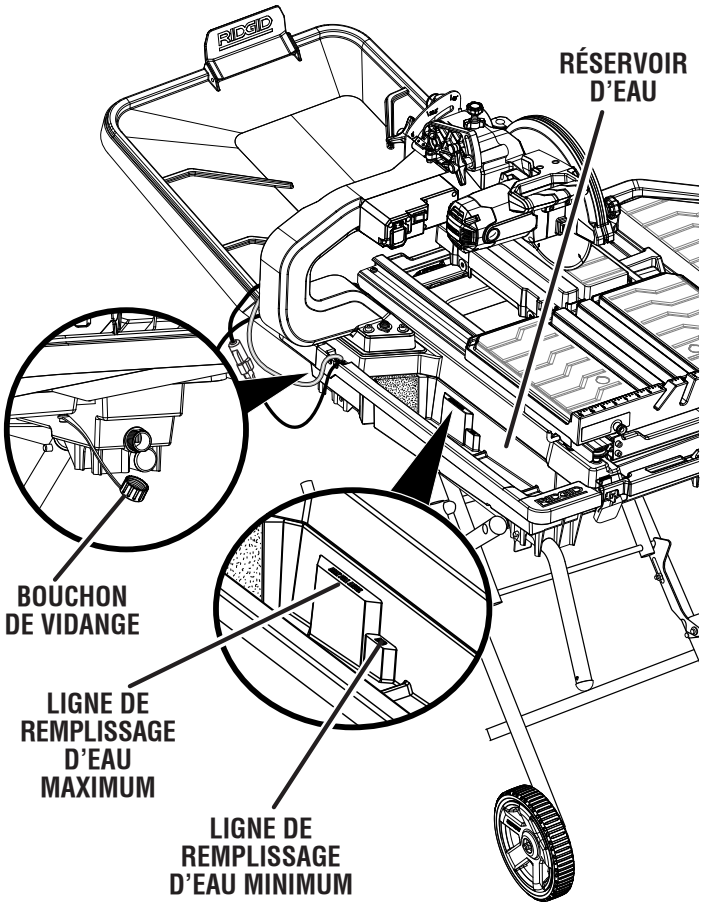

Fig. 33

OUVERTURE ET FERMETURE DU SUPPORT WSUV™

Voir les figure 34 à 36.

- Verrouiller la table coulissante et le châssis.
- Retirer les rallonges de plateau d'eau et toutes les pièces à travailler de l'outil.
- Abaisser le muele de la scie et fixer solidement le tout en verrouillant la tête de la scie en place au moyen du bouton de verrouillage et goupille de verrouillage.

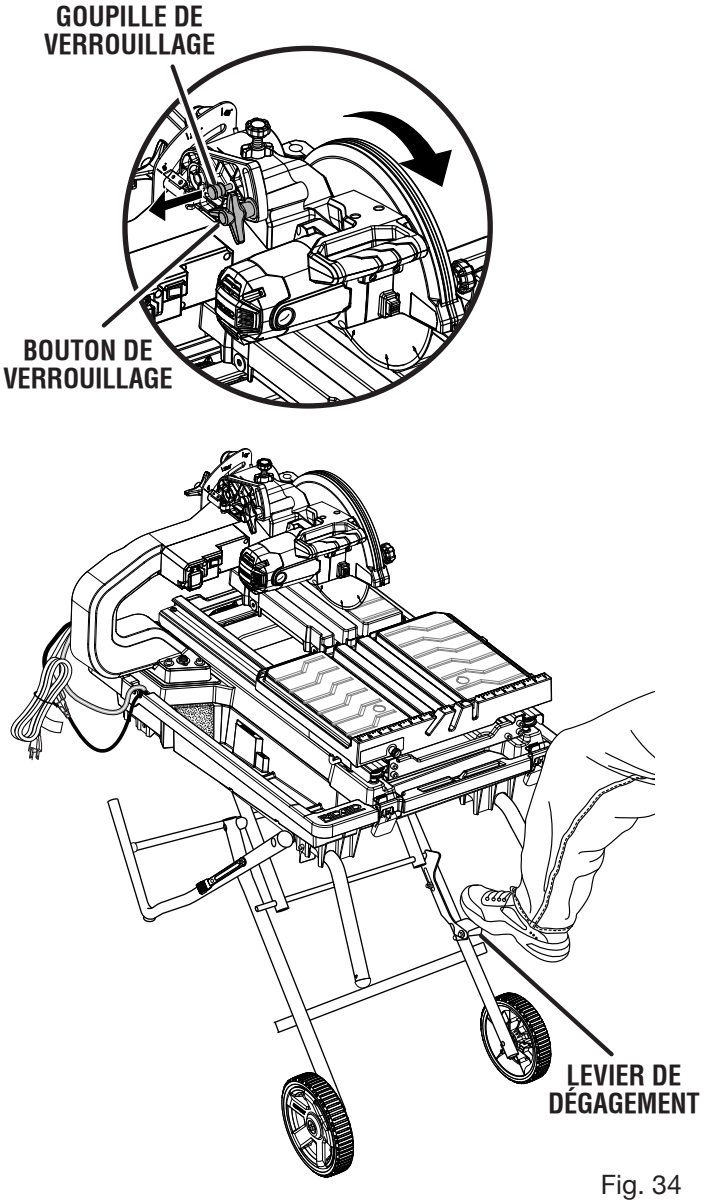

Fig. 34

Pour fermer le support WSUV™ :

- Faire tout ceci en même temps : appuyer du pied sur le levier de blocage, saisir les prises et soulever les poignées vers le haut et à l'écart du corps.
- Pousser le ensemble de pattes internes jusqu'à ce que le levier de blocage clique et se verrouille.

Pour déplacer le support WSUV™ :

- Bien saisir les prises et tirer fermement les poignées vers soi jusqu'à ce que le support WSUV™ et la scie soient équilibrés sur les roues.
- Pousser la scie à l'emplacement voulu puis ouvrir le support WSUV™ si l'on veut utiliser la scie)ou ranger la scie dans un endroit sec.

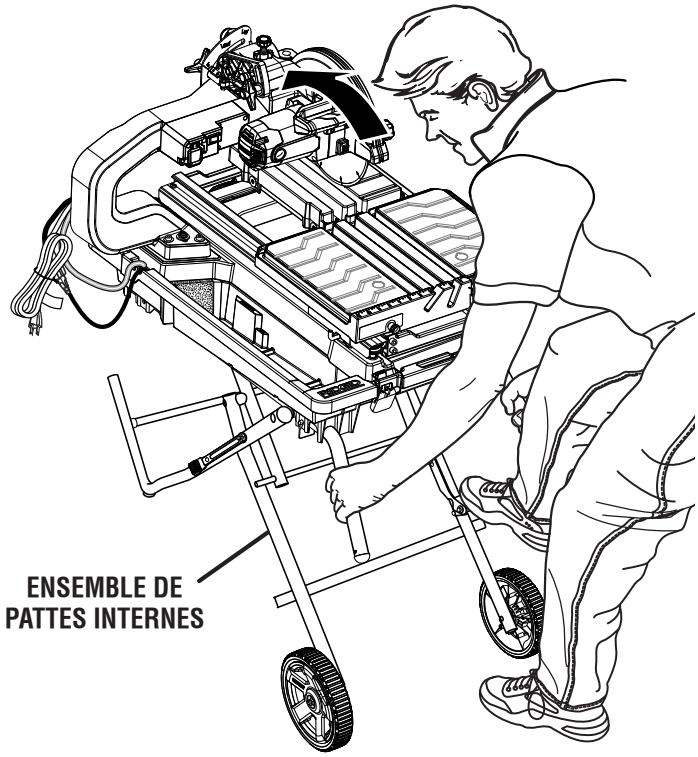

Fig. 35

Pour ouvrir le support WSUV™ :

- Appuyer sur le levier de blocage avec le pied tout en tirant les prises vers soi.
- Une fois le support WSUV™ libéré du levier de blocage, abaisser lentement le support WSUV™ vers le sol en poussant les prises vers le sol.
- Les mains sur les prises, pousser le support WSUV™ vers le sol jusqu'à ce que la scie soit en position ouvrir.

  NOTE : Le levier de blocage se referme sur le goupille verrouillant le support WSUV™ en position ouvrir.

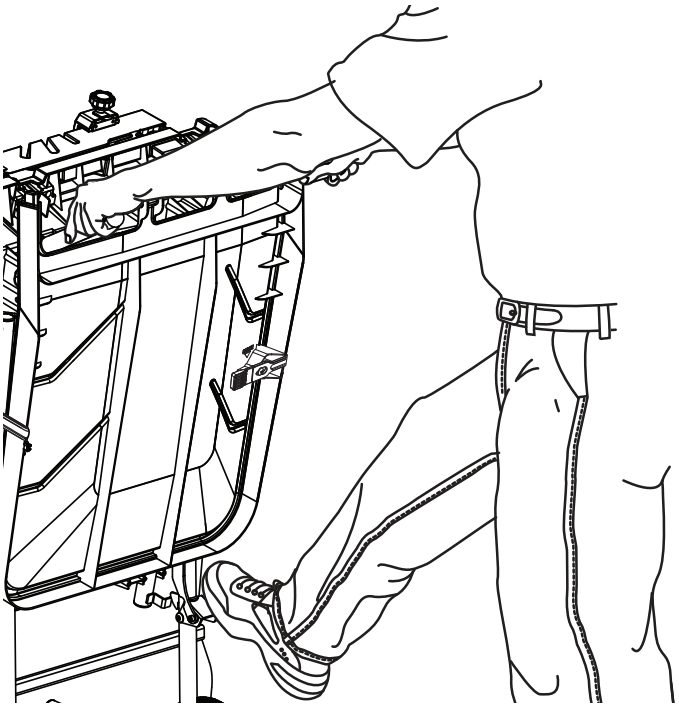

Fig. 36

AVERTISSEMENT :
Ne pas laisser la familiarité avec l'outil faire oublier la prudence. Ne pas oublier qu'une fraction de seconde d'inattention peut entraîner des blessures graves.

AVERTISSEMENT :
Toujours porter une protection oculaire avec écrans latéraux certifiée conforme à la norme ANSI Z87.1 ainsi qu'une protection auditive et respiration. Si cette précaution n'est pas prise, des objets peuvent être projetés dans les yeux et causer des lésions graves.

AVERTISSEMENT :
Ne pas utiliser d'outils ou accessoires non recommandés pour cet outil. L'utilisation de pièces et accessoires non recommandés peut entraîner des blessures graves.

APPLICATIONS

Cet outil peut être utilisé pour les applications ci-dessous :

- Des opérations de coupe rectiligne comme les coupes en travers, d'onglets, de refente, en plongée ou en biseau

NOTE : Cette scie est conçue pour couper le carreau fabriqué par l'homme, pavés, et les produits de carreaux de pierre seulement.

UTILISER COMMUTATEUR DE POMPE

Voir la figure 37.

Le commutateur de pompe sur le bras de scie est utilisé en utilisant la pompe d'eau. Il y a trois positions pour le commutateur de pompe :

A) La pompe démarrera ou s'éteindra en appuyant sur l'interrupteur de marche/arrêt seulement si l'interrupteur de la pompe est à la **position « I »** (gauche).

B) La pompe fonctionne continuellement lorsque l'interrupteur est à la **position « II »** (droite).

C) La pompe est toujours éteinte lorsque l'interrupteur de la pompe est à la **position « O »** (milieu).

COMMUTATEUR MARCHE / ARRÊT

Voir la figure 38.

Ce produit est équipé d'un commutateur avec dispositif de verrouillage intégré. Ce dispositif est conçu pour empêcher l'utilisation non autorisée et potentiellement dangereuse par des enfants ou personnes non compétentes.

Pour mettre la scie en marche :

- Le relever pour mettre la scie en **MARCHE**.

Pour arrêter la scie :

- Abaisser le commutateur en position **d'ARRÊT**.

Pour verrouiller la scie :

- Avec la scie en position **d'ARRÊT**, installer un cadenas (non inclus) dans le trou de la commutateur.

AVERTISSEMENT :
Mettre l'interrupteur à « **OFF** » (éteint) lors d'une panne de courant ou dès la fin de l'utilisation de l'outil. Ceci empêchera un démarrage accidentel lorsque le courant est rétabli.

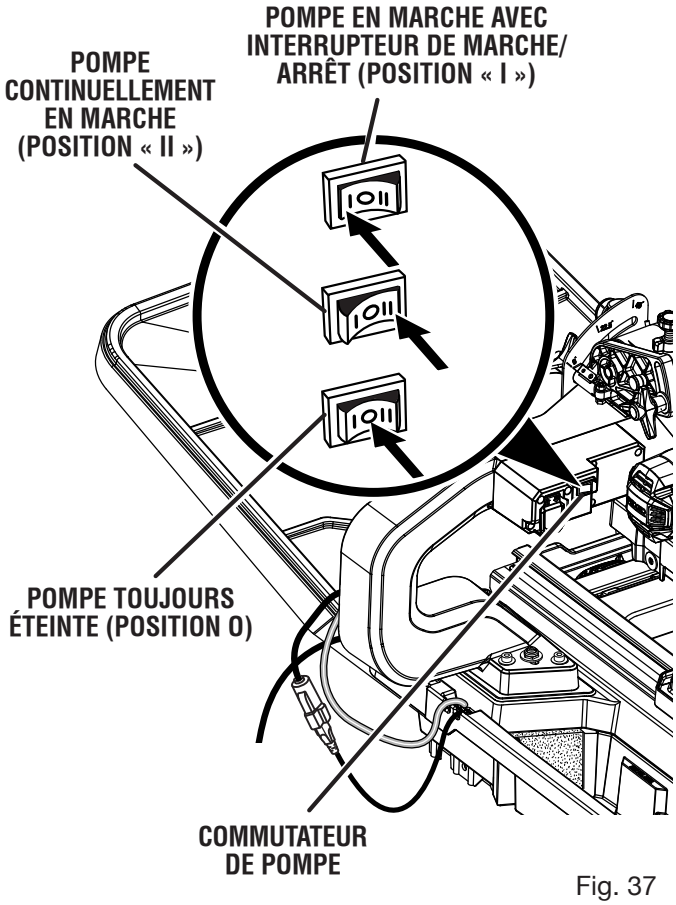

Fig. 37

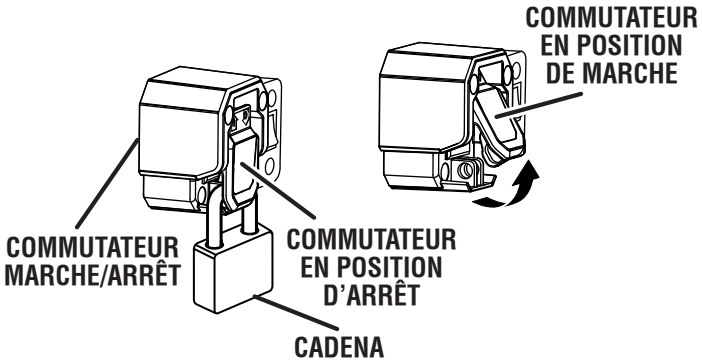

Fig. 38

AVERTISSEMENT :
TOUJOURS s'assurer que la pièce n'est pas en contact avec la meule avant de mettre le commutateur de l'outil en position de marche. Ne pas prendre cette précaution peut causer le rebond de la pièce en direction de l'opérateur et d'entraîner des blessures graves.

AVERTISSEMENT :
Pour éviter un démarrage accidentel, TOUJOURS s'assurer que le commutateur est en position **d'ARRÊT** avant de brancher l'outil.

VERROUILLAGE / DÉVERROUILLAGE DU MOTEUR DE TÊTE POUR COUPES PLONGEANTE

Voir la figure 39.

Pour déverrouiller et relever le moteur de tête :

- Appuyer sur le poignée en « D » et tirer la goupille de verrouillage.
- Tenir fermement la poignée en D et appuyer vers le bas en même temps que le bouton de verrouillage de l'unité moteur est tourné vers la gauche.
- Relever lentement le moteur de tête.

Pour reverrouiller le moteur de tête :

- Saisir fermement la poignée en « D » et appliquer une pression.
- Tourner le bouton de verrouillage de l'unité moteur vers la droite pour verrouiller le moteur.
- Poussez la goupille de verrouillage.

NOTE : Pour toutes les coupe traversante, placer le bras de la scie dans la position verrouillée.

EXÉCUTION DE COUPES

Toujours dessiner la ligne être coupée sur le carreaux utilisant un crayon de borne ou graisse. Si le carreaux est brillant et dur-à-la marque, le lieu masquant la bande sur le carreau et marque la bande.

Un problème commun en coupant le carreaux erre de la ligne marquée. Une fois vous avez erré de la marque, vous ne pouvez pas forcer la muele de retour à la ligne en tordant le carreaux. Plutôt, la sauvegarde et recut que le carreaux coupant en tranches d'une petite quantité de carreau jusqu'à ce que la meule est arrière sur la piste.

Pour éviter ce problème, utiliser le guide d'onglet déchirure quand possible.

Un autre problème coupe du matériel difficile. Pour empêcher écailler du matériel à la fin de la coupure, utiliser le coupe en plongée.

NOTE : Un réglage moins profond de la lame peut aider à minimiser les éclats, consulter le chapitre « **Réglages de la butée de profondeur** ».

Nettoyez la table de la scie et le guide d'onglet , fréquemment pendant l'utilisation. Les débris de matériau coupe peut interférer avec la fonction outil.

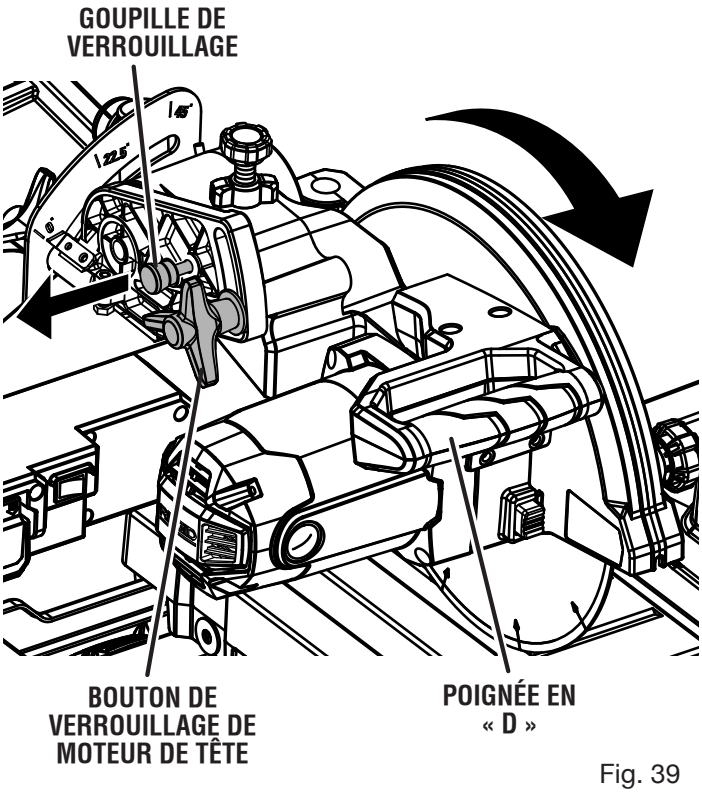

Fig. 39

UTILISATION DU GUIDE LASER

Voir la figure 40.

- Utiliser un bord droit ou une équerre pour dessiner une marque sur le carreau à l'aide d'un marqueur ou un crayon gras.
- L'interrupteur du laser est situé sur le côté de la poignée en D. Mettre l'interrupteur à la position « ON » (mise en marche). Le laser émettra un faisceau rouge en travers de la surface de travail.

  NOTE : Le faisceau peut être difficile à voir
- Aligner le faisceau du laser avec la marque. Faire la coupe.
- Si l'alignement précis du faisceau est difficile à obtenir, consulter le chapitre « *Réglages* ».

DANGER :
Rayonnement laser. Éviter tout contact oculaire direct avec la source du rayon.

AVERTISSEMENT :
L'usage de contrôles, de réglages ou de procédures ne figurant pas dans ce manuel peut entraîner l'exposition à des rayonnements dangereux.

Éliminer ou laisser la marque :

Positionner la raie laser près du bord gauche ou droit de la marque sur la surface de travail. Selon le côté de la surface de travail à conserver, la marque sera retirée ou laissée.

Coupe sur le tracé :

Positionner le trait laser près du tracé ou sur celui-ci pour effectuer la coupe sur la marque.

Une fois familiarisé avec l'usage du laser, l'opérateur pourra effacer le tracé, le laisser ou effectuer la coupe sur celui-ci. La pratique permettra de découvrir la position adéquate du trait laser par rapport au tracé.

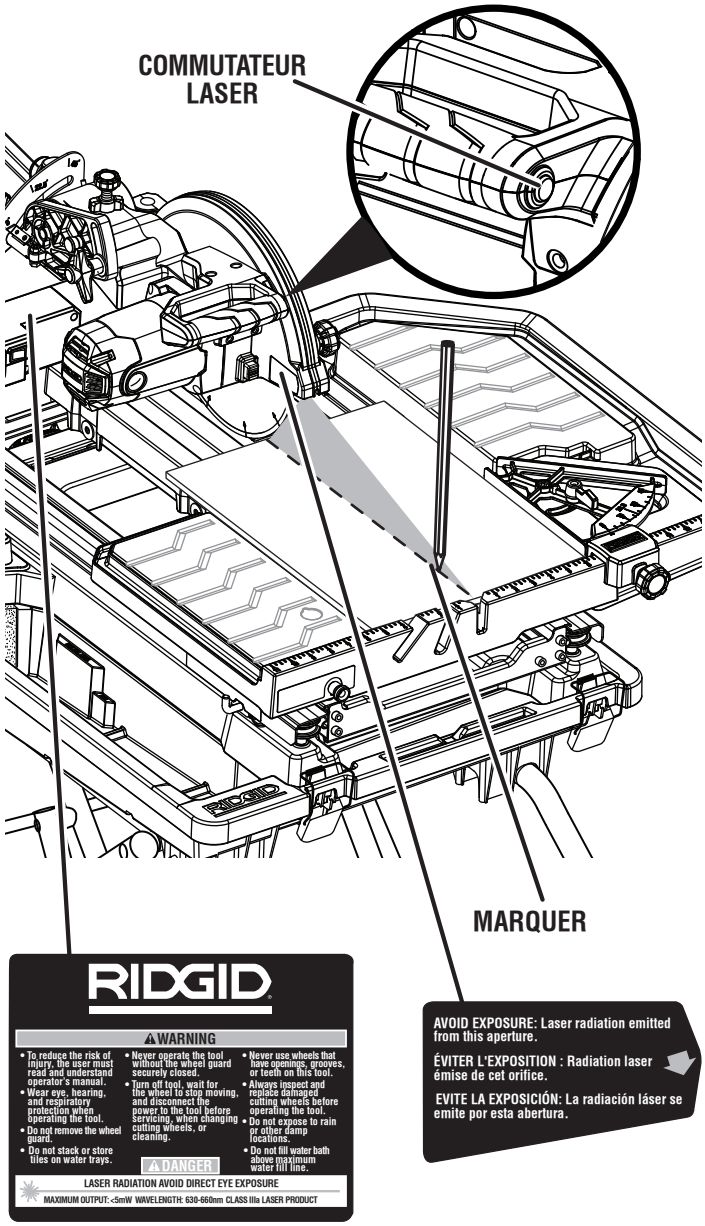

Fig. 40

POUR EFFECTUER UNE COUPE TRANSVERSALE / REFENTE

Voir la figure 41.

Les coupes transversale / refente sont directement 90° les coupures. Le matériel est nourri dans la coupure à un 90° l'angle à la roue, et la muele est verticale.

- Utiliser un bord droit ou une équerre pour dessiner une marque sur le carreau à l'aide d'un marqueur ou un crayon gras.
- Régler le guide d'onglet à utiliser à 0° pour le côté droit ou à 45° pour le côté gauche. Serrer et verrouiller le bouton de verrouillage en place.
- Déverrouiller le châssis.
- Placer le matériau sur la table et fermement contre le guide d'onglet et guide.
- Avant d'allumer la scie, s'assurer que le matériaux ne touche pas la meule à carreaux.
- Mettre l'interrupteur de pompe à la **position « I »** ou **« II »**.
- Mettre le commutateur marche/arrêt en position de **MARCHE**.
- Laissez le muele de coupe atteindre son régime maximum et attendre le muele pour obtenir mouillé avant d'avancer le matériau pour alimenter la pièce vers le meule.
- Tenir fermement le matériau contre le guide d'onglet et le guide longitudinal puis déplacer la table coulissante et le châssis vers l'extrémité de la scie et approcher lentement le matériau vers la meule à tronçonner.
- Une fois la coupe effectuée, **ARRÊT** la scie. Attendre que la meule à carreaux s'arrête complètement avant de retirer le matériaux.

POUR EFFECTUER UNE COUPE EN DIAGONALE

Voir la figure 42.

Les coupes diagonales sont aussi connues sous le nom de « coupes de long point à long point ».

- Régler le guide d'onglet à utiliser à 45° pour le côté droit ou à 0° pour le côté gauche. Serrer et verrouiller le bouton de verrouillage en place.
- Placer le matériau sur la table et fermement contre le guide d'onglet et guide.
- Avant d'allumer la scie, s'assurer que le matériaux ne touche pas la meule à carreaux.
- Mettre l'interrupteur de pompe à la **position « I »** ou **« II »**.
- Mettre le commutateur marche/arrêt en position de **MARCHE**.
- Laissez le muele de coupe atteindre son régime maximum et attendre le muele pour obtenir mouillé avant d'avancer le matériau pour alimenter la pièce vers le meule.
- Tenir fermement le matériau contre le guide d'onglet et le guide longitudinal puis déplacer la table coulissante et le châssis vers l'extrémité de la scie et approcher lentement le matériau vers la meule à tronçonner.
- Une fois la coupe effectuée, **ARRÊT** la scie. Attendre que la meule à carreaux s'arrête complètement avant de retirer le matériaux.

COUPE TRANSVERSALE / REFENTE

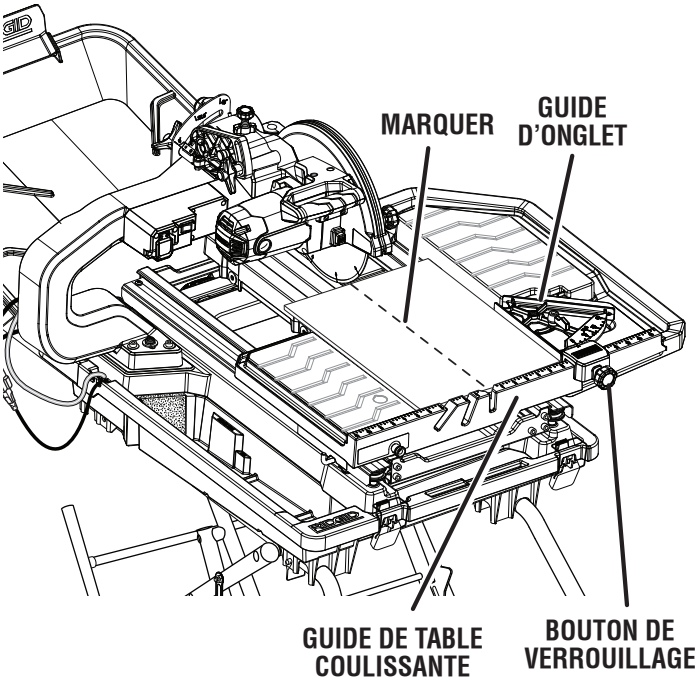

Fig. 41

COUPE EN DIAGONALE

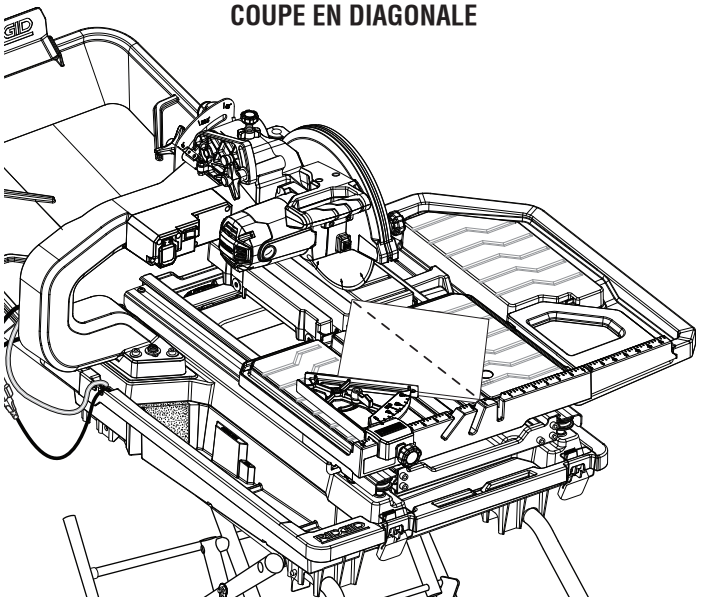

Fig. 42

POUR EFFECTUER UNE COUPE D'ONGLET

Voir la figure 43.

Une coupe d'onglet pour couper les coins intérieures et extérieures de tuiles, de moulures murales décoratives et dee plinthes avec le matériel à n'importe quel angle à la roue autrement que 90°. Les coupes d'onglet ont tendance à « ramper » pendant la coupe. Ceci peut être contrôlé en tenant la pièce assurément contre le guide d'onglet.

- L'utilisation d'un crayon de borne ou graisse, marquer le secteur être coupé sur le matériel.
- Placer le guide d'onglet à la position désirée, serrez la manette de verrouillage, et verrouiller à sa place.
- S'assurer que le guide d'onglet ne se trouve pas dans la ligne de coupe.
- Placer le matériau sur la table et fermement contre le guide d'onglet et guide.
- Avant d'allumer la scie, s'assurer que le matériaux ne touche pas la meule à carreaux.
- Mettre l'interrupteur de pompe à la **position « I »** ou **« II »**.
- Mettre le commutateur marche/arrêt en position de **MARCHE**.
- Laissez le muele de coupe atteindre son régime maximum et attendre le muele pour obtenir mouillé avant d'avancer le matériau pour alimenter la pièce vers le meule.
- Tenir fermement le matériau contre le guide d'onglet et le guide longitudinal puis déplacer la table coulissante et le châssis vers l'extrémité de la scie et approcher lentement le matériau vers la meule à tronçonner.
- Une fois la coupe effectuée, **ARRÊT** la scie. Attendre que la meule à carreaux s'arrête complètement avant de retirer le matériaux.

POUR EFFECTUER UNE COUPE EN L

Voir la figure 44.

Une coupe en L est une section de la matériaux q'on retire et qu'on utilize lorsqu'on coupe un morceau de matériaux afin de l'ajuster dans le coin d'une armoire ou une boiserie et sont fait par deux coupures séparées

- L'utilisation d'un crayon de borne ou graisse, marquer l'endroit à couper sur les deux côtés du matériau.
- Régler le guide d'onglet à l'angle désiré puis verrouiller le guide.
- Placer le matériau sur la table et fermement contre le guide d'onglet et guide.
- Avant d'allumer la scie, s'assurer que le matériaux ne touche pas la meule à carreaux.
- Mettre l'interrupteur de pompe à la **position « I »** ou **« II »**.
- Mettre le commutateur marche/arrêt en position de **MARCHE**.
- Laissez le muele de coupe atteindre son régime maximum et attendre le muele pour obtenir mouillé avant d'avancer le matériau pour alimenter la pièce vers le meule.
- Tenir fermement le matériau contre le guide d'onglet et le guide longitudinal puis déplacer la table coulissante et le châssis vers l'extrémité de la scie et approcher lentement le matériau vers la meule à tronçonner.
- Faire une coupe prolongée le plus possible dans le matériau sans chevaucher l'autre ligne.
- Tourner le matériel sur et faire la coupe le long d'une des marques.
- Ce surcoupe de temps l'autre ligne et le morceau de coupure doivent séparer du reste du matériel.

  NOTE : Seulement overcut dessous ou au-dessous du côté du matériel est coupé.
- Une fois la deuxième coupe effectuée, **ARRÊT** la scie. Attendre que la meule à carreaux s'arrête complètement avant de retirer le matériaux

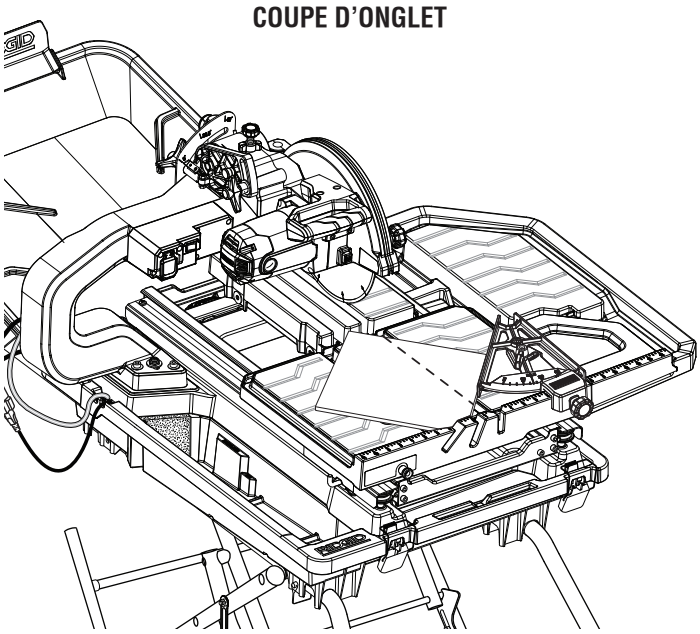

Fig. 43

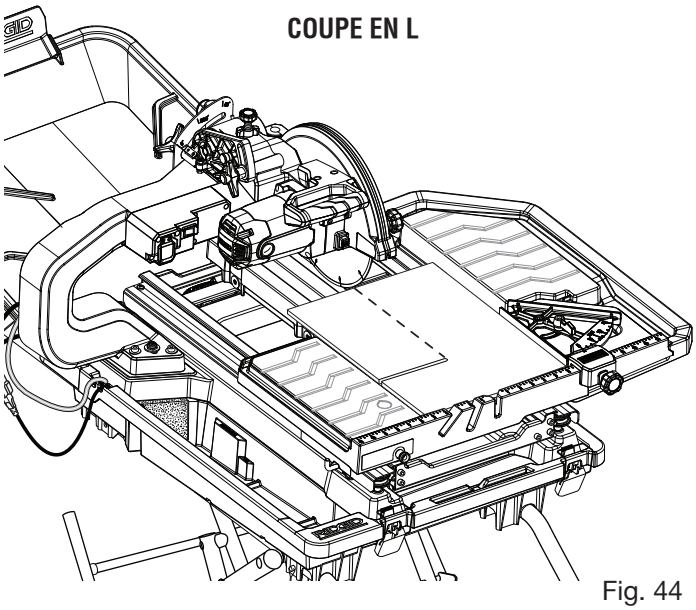

Fig. 44

POUR EFFECTUER UNE COUPE BISEAU

Voir la figure 45.

Les coupes en biseau sont réalisées en approchant le matériau vers la meule à tronçonner alors que l'unité moteur est inclinée selon un angle. Nous recommandons de ne faire que des coupes aux angles de 0, 22,5 et 45°.

AVERTISSEMENT :
Les coupes n'étant pas faites aux angles de 0, 22,5 et 45° peuvent provoquer le contact de la meule à tronçonner avec la table coulissante et endommager l'appareil et/ou causer des blessures graves.

- L'utilisation d'un crayon de borne ou graisse, marquer le secteur être coupé sur le matériel.
- Appuyer sur le poignée en « D » et tirer la goupille de verrouillage.
- Desserrer le bouton de verrouillage de moteur de tête situé sur le côté de la tête du moteur et tirer celle-ci vers le haut jusqu'à sa hauteur maximale.
- Dévisser le bouton de verrouillage de biseau et déplacer la tête du moteur vers l'angle de biseau gauche désiré.
- Abaisser l'unité moteur et serrer l'unité moteur avec le bouton de verrouillage.
- Placer le guide d'onglet sur le bon côté de la table à la distance désirée de la muele et la serrure à sa place.
- Placer le matériau sur la table et fermement contre le guide d'onglet et guide.
- S'assurer que le matériau ne touche pas la meule avant de démarrer la scie.
- Mettre l'interrupteur de pompe à la **position « I »** ou **« II »**.
- Mettre le commutateur marche/arrêt en position de **MARCHE**.
- Laissez le muele de coupe atteindre son régime maximum et attendre le muele pour obtenir mouillé avant d'avancer le matériau pour alimenter la pièce vers le meule.
- Tenir fermement le matériau contre le guide d'onglet et le guide longitudinal puis déplacer la table coulissante et le châssis vers l'extrémité de la scie et approcher lentement le matériau vers la meule à tronçonner.
- Une fois la coupe effectuée, **ARRÊT** la scie. Attendre que la meule à carreaux s'arrête complètement avant de retirer le matériaux.

EFFECTUER UNE COUPE EN PLONGÉE

Voir la figure 46.

Il est possible d'effectuer des coupes en plongée en plaçant le matériau directement en dessous de la meule et en abaissant celle-ci sur la pièce à travailler. Cela permet de couper les pièces à partir du centre.

- L'utilisation d'un crayon de borne ou graisse, marquer le secteur être coupé sur le matériel.
- Appuyer sur le poignée en « D » et tirer la goupille de verrouillage.
- Desserrer le bouton de verrouillage de moteur de tête situé sur le côté de la tête du moteur et tirer celle-ci vers le haut jusqu'à sa hauteur maximale.
- Régler le guide d'onglet à l'angle désiré, le verrouiller en place puis serrer le bouton de verrouillage.

COUPE EN BISEAU

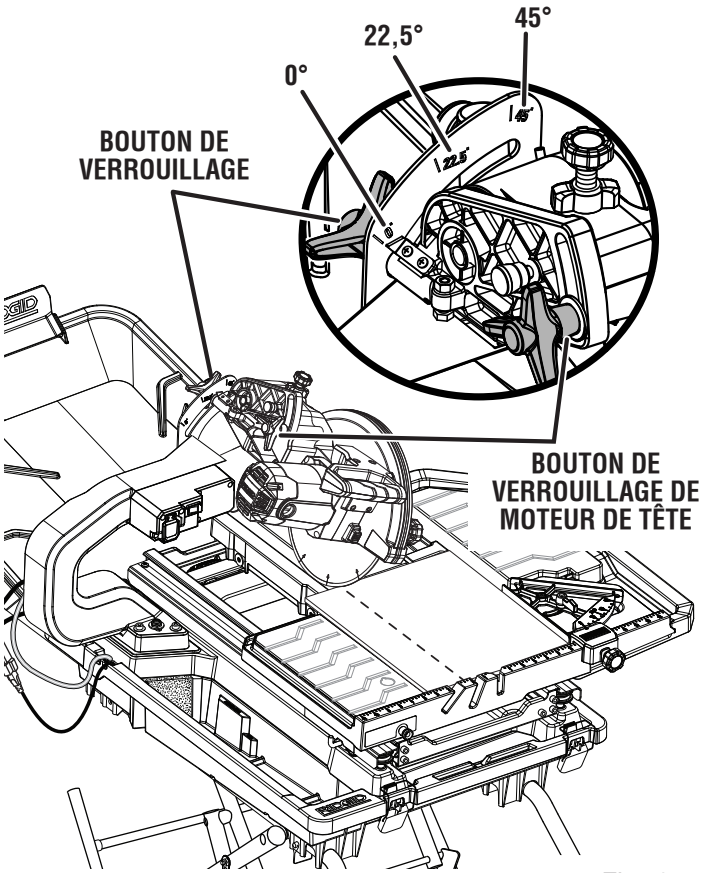

Fig. 45

COUPE PLONGEANTE

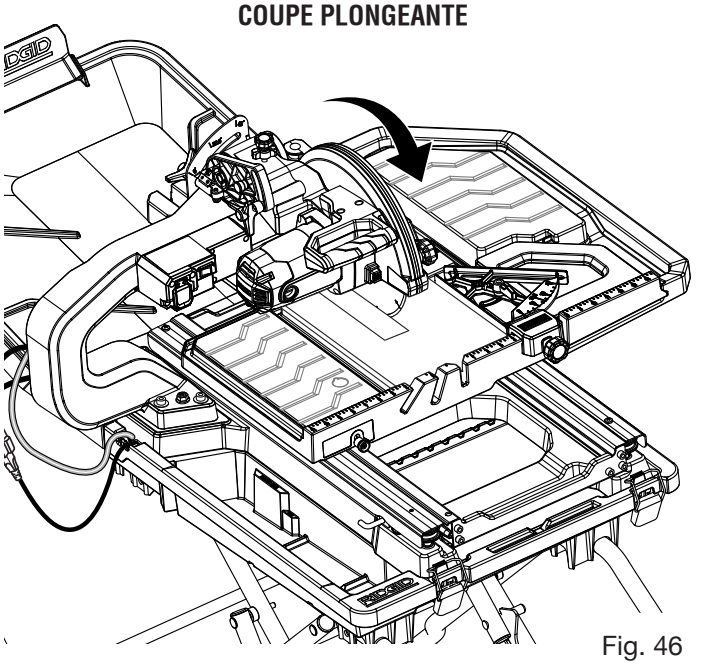

Fig. 46

- Placer le matériau sur la table et fermement contre le guide d'onglet et guide.
- Mettre l'interrupteur de pompe à la **position « I »** ou **« II »**.
- Mettre le commutateur marche/arrêt en position de **MARCHE**.
- Attendre que la meule à tronçonner atteigne sa vitesse optimale et qu'elle soit humide avant de déplacer l'unité moteur.
- Tenir fermement la tête du moteur par la poignée.
- Desplace le matériel à la position désirée pour couper.
- Tenir fermement la table coulissante et le châssis puis abaisser lentement l'unité moteur vers le matériau à couper.
- Soulever la tête du moteur.
- Mettre le commutateur marche/arrêt en position de **ARRÊT.**
- Glisser la table à l'écart de la tête du moteur et placer le matériau afin de procéder à la prochaine coupe.

POUR EFFECTUER LA COUPE DE PIERRE À JARDIN

Voir les figures 47 à 50.

Pour couper des pavés de jardin jusqu'à 82,9 mm (3 1/2 po) d'épaisseur :

- Mesurer le pavé pour déterminer la quantité de matériau à éliminer.
- Avec un marqueur ou un crayon gras, tracer une marque de coupe tout autour du pavé.
- Déposer le matériau sur la table et le tenir fermement contre le guide d'onglet et le guide longitudinal.

  NOTE : Il peut être nécessaire d'enlever le pare-éclaboussures pour laisser plus d'espace afin d'effectuer la coupe du pavé.
- S'assurer que le matériau ne touche pas la meule à tronçonner avant de démarrer la scie.

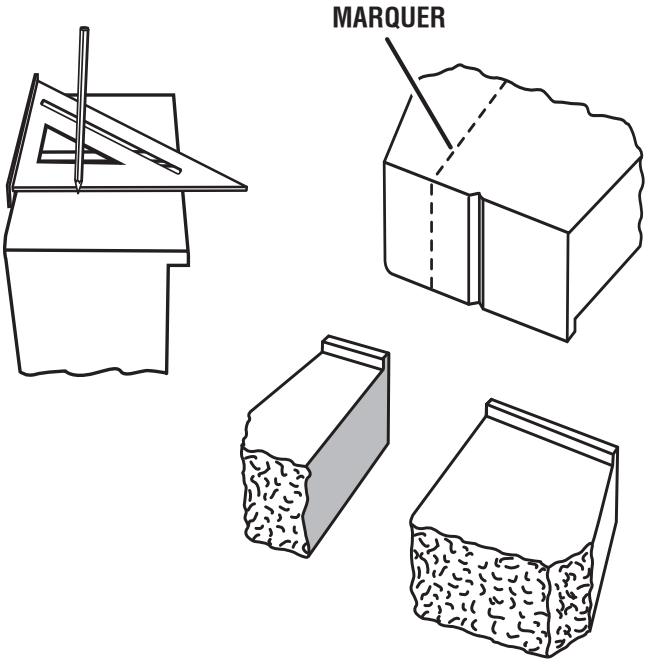

Fig. 47

- Mettre l'interrupteur de la pompe à la **position « I »** ou **« II »**.
- Mettre l'interrupteur de marche/arrêt en position de marche.
- Attendre que la meule à tronçonner atteigne sa vitesse optimale et qu'elle soit humide avant d'approcher le matériau vers la meule à tronçonner.
- Tenir fermement le matériau contre le guide d'onglet et le guide longitudinal, déplacer la table coulissante et le châssis vers l'extrémité de la scie et approcher lentement le matériau vers la meule à tronçonner.
- **ÉTEINDRE** la scie dès que la coupe est terminée. Attendre que la meule à tronçonner s'arrête complètement avant de retirer toutes pièces du matériau.

Pour couper des pavés de jardin entre 82,9 et 101,6 mm (3 1/2 et 4 po) d'épaisseur :

NOTE : Cette méthode de coupe est utilisée pour couper des pavés de jardin entre 82,9 et 101,6 mm (3 1/2 et 4 po) d'épaisseur. Ne pas tenter des coupes de pavés de plus de 101,6 mm (4 po) d'épaisseur.

- Mesurer le pavé pour déterminer la quantité de matériau à éliminer.
- Avec un marqueur ou un crayon gras, tracer une marque de coupe tout autour du pavé.
- Déposer le matériau sur la table et le tenir fermement contre le guide d'onglet et le guide longitudinal.

  NOTE : Il peut être nécessaire d'enlever le pare-éclaboussures pour laisser plus d'espace afin d'effectuer la coupe du pavé.

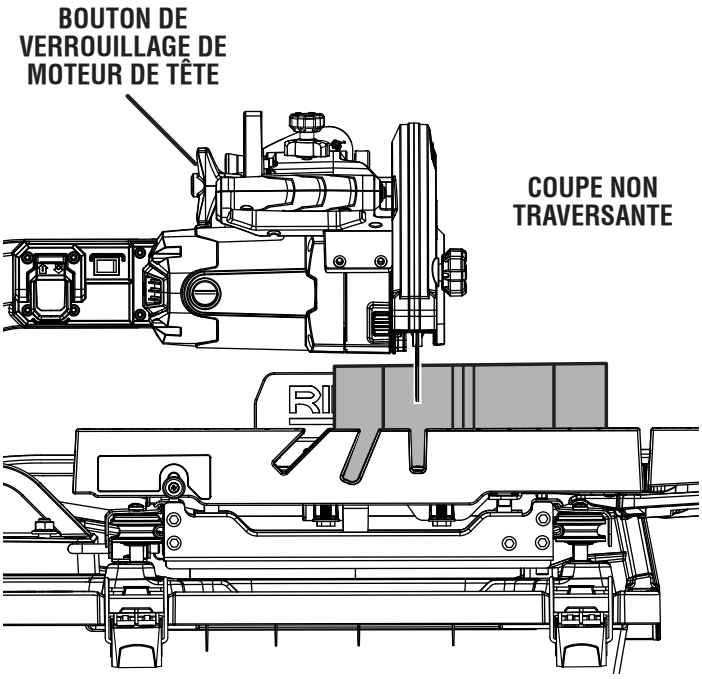

Fig. 48

- Dévisser le bouton de verrouillage du moteur situé sur le côté de l'unité moteur.
- Positionner l'unité moteur suffisamment haut de manière à ce que le matériau passe complètement sous la meule à tronçonner et suffisamment bas pour que la meule puisse couper une bonne partie du pavé.
- Verrouiller l'unité moteur en place.
- S'assurer que le matériau ne touche pas la meule à tronçonner avant de démarrer la scie.
- Mettre l'interrupteur de la pompe à la **position « I »** ou **« II »**.
- Mettre l'interrupteur de marche/arrêt en position de **MARCHE**.
- Attendre que la meule à tronçonner atteigne sa vitesse optimale et qu'elle soit humide avant d'approcher le matériau de la meule à tronçonner.
- Tenir fermement le matériau contre le guide d'onglet et le guide longitudinal puis approcher le matériau de la meule à tronçonner afin de faire une coupe partielle.
- **ÉTEINDRE** la scie dès que la coupe est terminée et attendre l'arrêt complet de la meule à tronçonner.
- Éloigner la table coulissante de l'unité moteur et retourner le pavé pour terminer la coupe.

Pour couper les pavés de coins :

- Mesurer le pavé et la caractéristique de l'aménagement paysager afin de déterminer la quantité de matériau à éliminer et l'angle de coupe requis du coin à couper.
- Avec un marqueur ou un crayon gras, tracer une marque de coupe tout autour du pavé à partir du coin de la brique jusqu'au bord opposé selon l'angle requis.
- Déposer le matériau sur la table et le tenir fermement contre le guide d'onglet et le guide longitudinal.

  NOTE : Il peut être nécessaire d'enlever le pare-éclaboussures pour laisser plus d'espace afin d'effectuer la coupe du pavé.
- S'assurer que le matériau ne touche pas la meule à tronçonner avant de démarrer la scie.
- Mettre l'interrupteur de la pompe à la **position « I »** ou **« II »**.
- Mettre l'interrupteur de marche/arrêt en position de **MARCHE**.
- Attendre que la meule à tronçonner atteigne sa vitesse optimale et qu'elle soit humide avant d'approcher le matériau de la meule à tronçonner.
- Tenir fermement le matériau contre le guide d'onglet et le guide longitudinal puis déplacer la table coulissante et le châssis vers l'extrémité de la scie et approcher lentement le matériau vers la meule à tronçonner.
- **ÉTEINDRE** la scie dès que la coupe est terminée. Attendre que la meule à tronçonner s'arrête complètement avant de retirer toutes pièces du matériau.

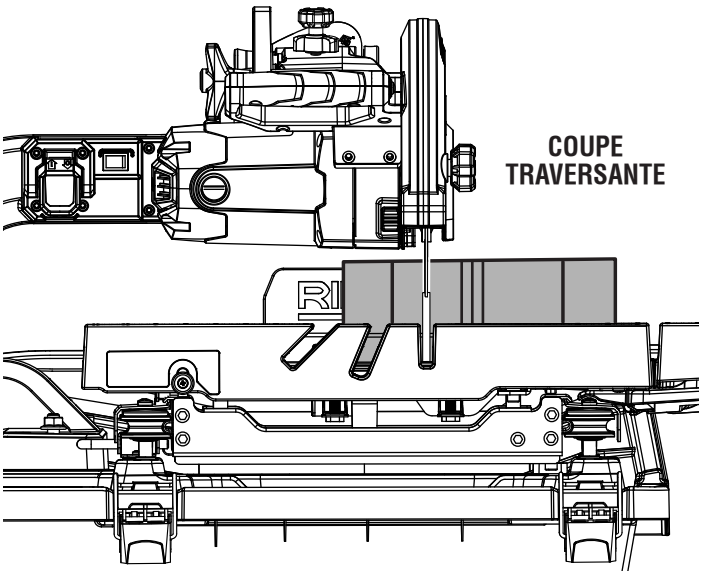

Fig. 49

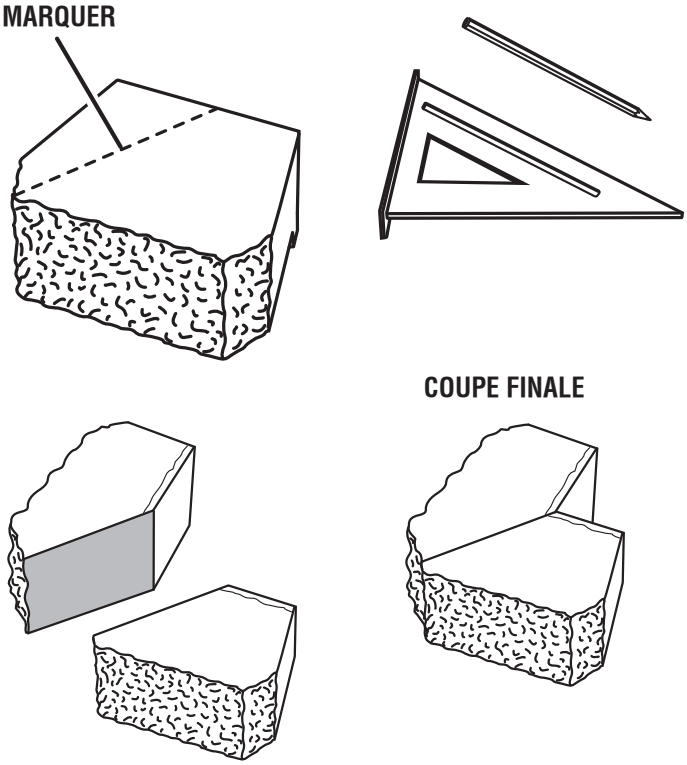

Fig. 50

AVERTISSEMENT :
Avant d'effectuer tout réglage, s'assurer que l'outil est débranché et que son commutateur est en position **D'ARRÊT**. Le non-respect de cet avertissement pourrait entraîner des blessures graves.

Cette scie à table a été réglée en usine pour effectuer des coupes très précises. Toutefois, certains composants peuvent avoir été désalignés pendant le transport. En outre, après un certain temps des réglages s'avéreront probablement nécessaires, du fait de l'usure.

Ne procéder à aucun réglage avant d'avoir effectué des vérifications avec une équerre et exécuté des coupes d'essai, pour s'assurer que des réglages sont nécessaires.

ÉQUERRAGE MUELE DE COUPE PAR RAPPORT À LA TABLE

Voir les figures 51 et 52.

Ne pas desserrer aucun écrou pour cette mise au point tant que la vérification à l'équerre et les essais de coupe n'ont pas été faits afin d'assurer la précision des réglages. Il faut serrer à nouveau tous les écrous desserrés précédemment.

- Débrancher la scie.
- Déserrer les vis d'assemblage et les écrous de l'unité moteur en utilisant l'extrémité de 8 mm de la clé hexagonale et une clé de 17 mm (non incluse).
- Placer une équerre de charpentier contre la guide et le plat de la muele.
- Avec l'extrémité de 5 mm de la clé hexagonale, tourner les goujons afin d'ajuster la position de l'unité moteur jusqu'à ce que le guide longitudinal soit perpendiculaire avec la meule à tronçonner.
- Déplacer la table coulissante sur toute l'étendue de sa course pour vérifier l'équerrage. Régler à nouveau, si nécessaire.
- Inspecter visuellement la meule pour s'assurer qu'elle est centrée dans la fente de 0°.
- Serrer fermement les écrous et vis d'assemblage dès que tous les réglages nécessaires sont terminés.

MISE AU POINT DU CHÂSSIS

Voir les figures 53 à 55.

Des mises au point sont requises lorsque le châssis ne roule pas facilement sur les rails ou s'il oscille d'un côté à l'autre.

- Inspecter visuellement le déplacement complet du châssis pour confirmer son bon alignement.
- Tirer et tenir le levier de blocage du châssis vers l'extérieur.
- Déplacer le châssis complètement en avant de la scie.
- Repérer l'applique située sous le châssis, entre les rails du châssis.
- Dévisser les vis d'assemblage situées de chaque côté de l'applique.
- Dévisser les vis d'assemblages situées sur le côté supérieur droit et du côté arrière gauche du châssis.
- Tourner les vis de réglage situées devant et derrière le châssis pour ajuster la position des rails.

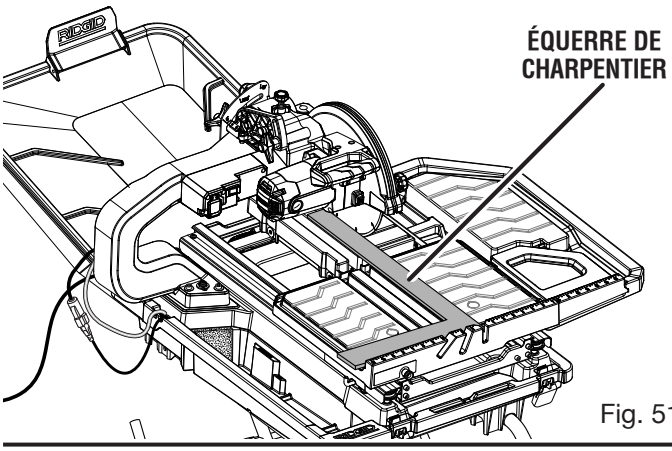

Fig. 51

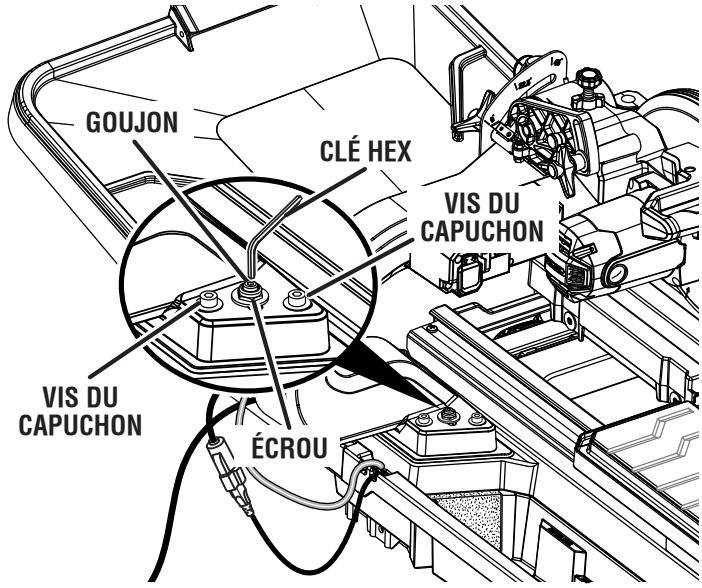

Fig. 52

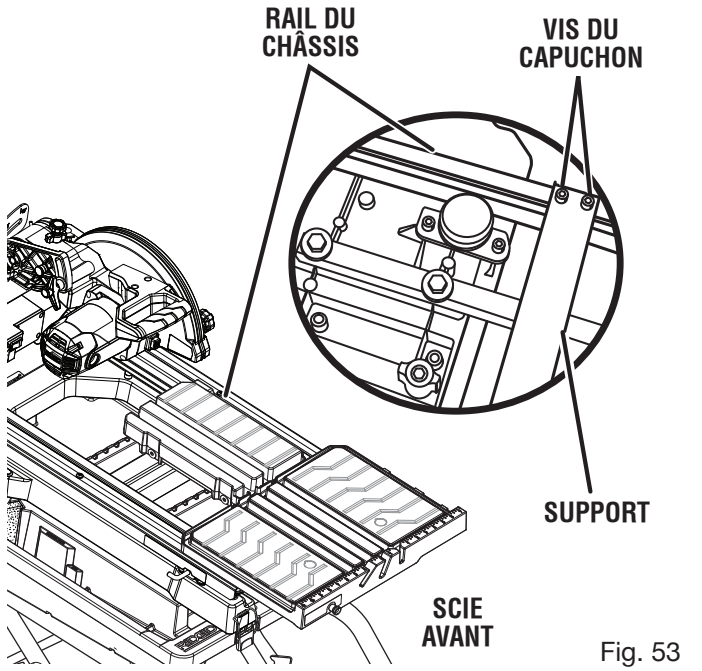

Fig. 53

- Faire rouler la table coulissante sur le châssis pour s'assurer que les rouleaux glissent correctement.
- Visser les vis d'assemblage situées sur le châssis et l'applique pour conserver les mises au point.

NOTE : S'assurer que le châssis glisse correctement après chaque mise au point.

RÉGLAGES DE LA TABLE COULISSANTE

Voir la figure 56.

Des mises au point seront nécessaires si la table ne glisse pas correctement, si elle vacille sur le châssis, oscille d'un côté à l'autre ou si elle est visiblement hors des rails.

- Retirer le châssis et la table coulissante de la scie.
- Retourner le châssis et la table coulissante et repérer les rouleaux réglables.
- Dévisser les vis de réglage et de pivots.

  NOTE : Les vis de réglage se trouvent à l'intérieur des fentes de l'applique.
- Déplacer les appliques vers l'intérieur ou l'extérieur jusqu'à ce que les rouleaux touchent aux rails du châssis. Serrer les vis de réglage et de pivots.
- Faire rouler la table coulissante sur le châssis pour s'assurer que les rouleaux glissent correctement.
- Si d'autres mises au point sont requises, répéter les étapes ci-dessus jusqu'à ce que la table coulissante se déplace correctement.

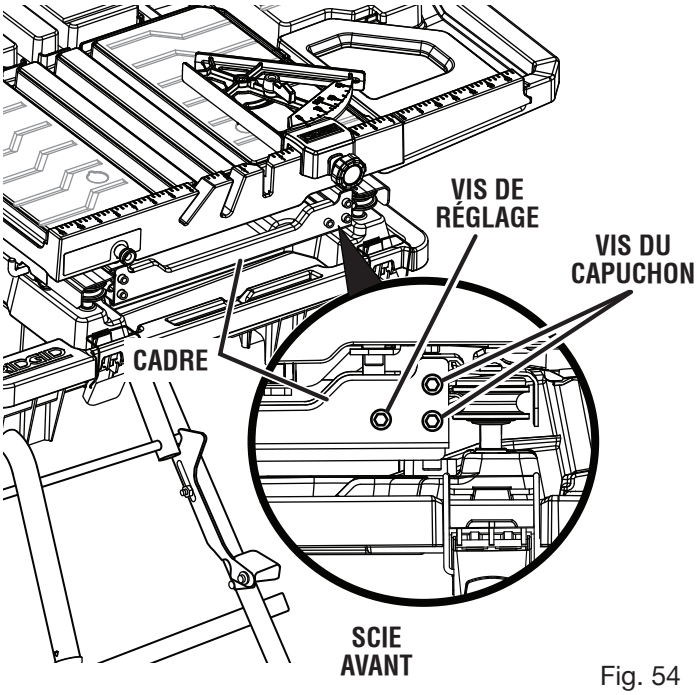

Fig. 54

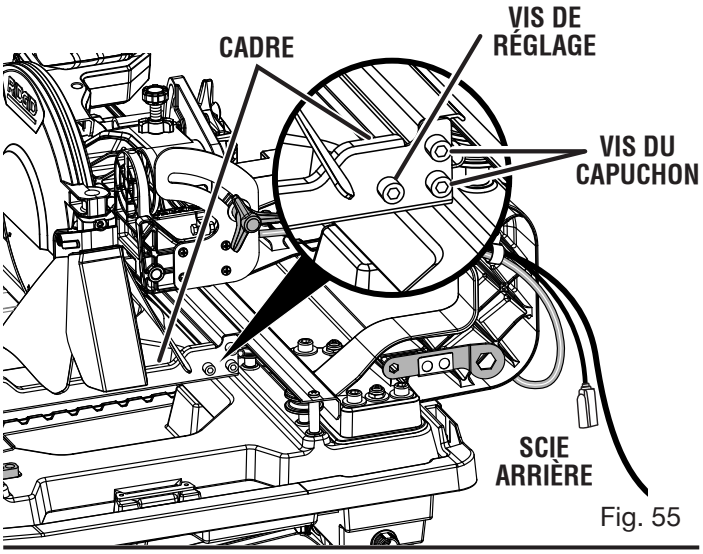

Fig. 55

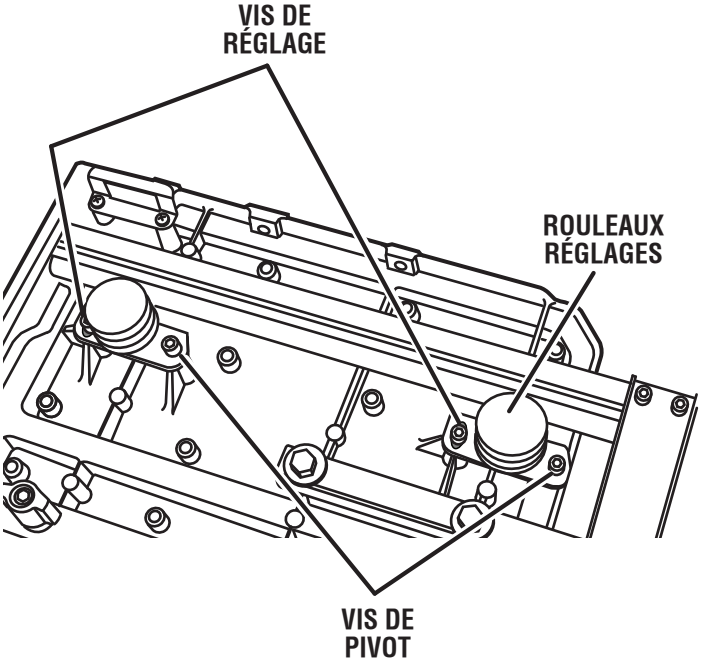

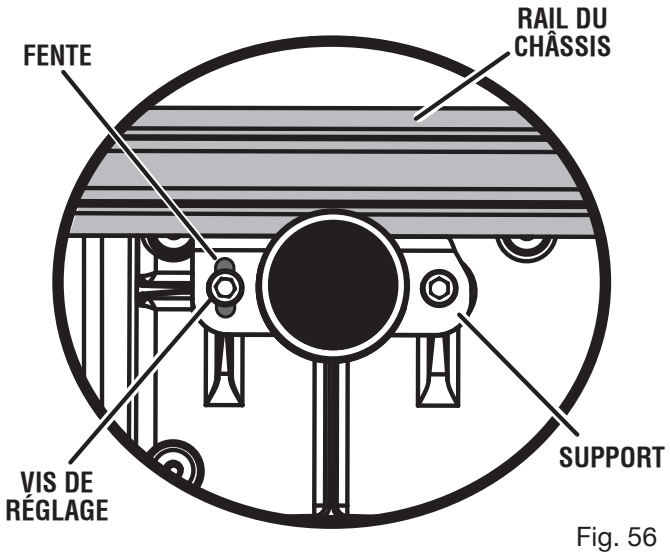

Fig. 56

RÉGLAGES DE LA BUTÉE DE PROFONDEUR

Voir la figure 57.

La butée de profondeur a été réglée en usine afin d'offrir une capacité de coupe maximale de la meule livrée avec la scie. Effectuer les réglages, le cas échéant.

- Débrancher la scie.
- Pour ajuster la butée de profondeur, desserrer sur le écrou à oreilles la butée de profondeur.
- Pour ajuster la vis de réglage de la butée de profondeur. Régler la roue à la hauteur de coupe correcte (la roue juste au dessous de la surface de table). Abaisser la meule de coupe dans la table dans vérifier le dégagement de muele.
- Effectuer les réglages éventuellement nécessaires.
- Serrer l'écrou à oreilles.

RÉGLAGES DE BUTÉE POSITIVE

Voir la figure 58.

NOTE : Ces réglages ont été effectués en usine et n'ont normalement pas besoin d'être refaits.

- Débrancher la scie.

Si la muele n'est pas parfaitement verticale (0°) :

- Desserrer le bouton de verrouillage de biseau.
- Soulever la tête du moteur.
- Placer une équerre combinée à côté de la muele.
- Utilisation clé hexagonale, tourner la boulon hex de 0° jusqu'à ce que la meule soit perpendiculaire à la table et que la vis de serrage repose sur le logement de la scie.
- Serrer fermement le bouton de verrouillage de biseau.

Si la muele n'est pas parfaitement à 45° :

- Régler l'angle du biseau à 45°.
- Placer une équerre combinée contre la roue et régler l'angle de la tête du moteur à 45°.
- Utilisation clé, tourner la boulon hex à 45° jusqu'à ce que la boulon hex repose sur le logement de la scie.

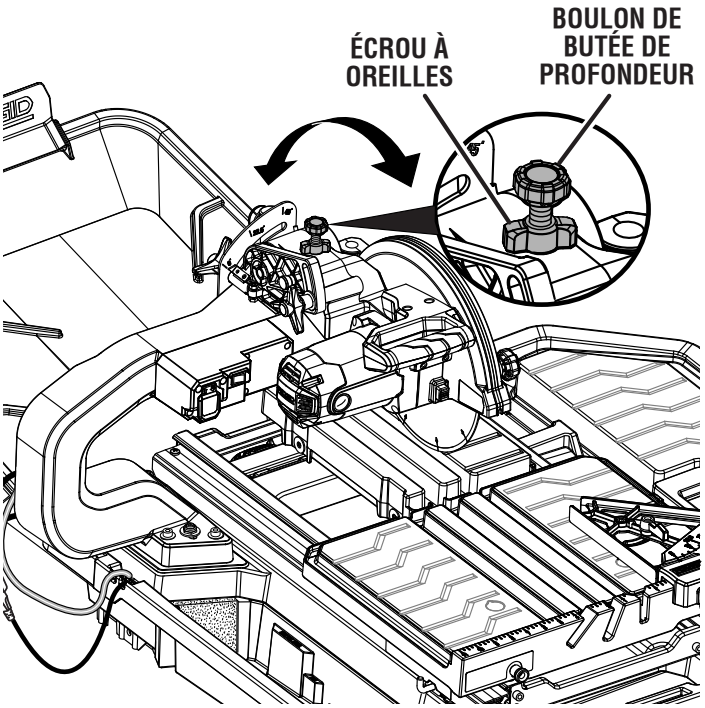

Fig. 57

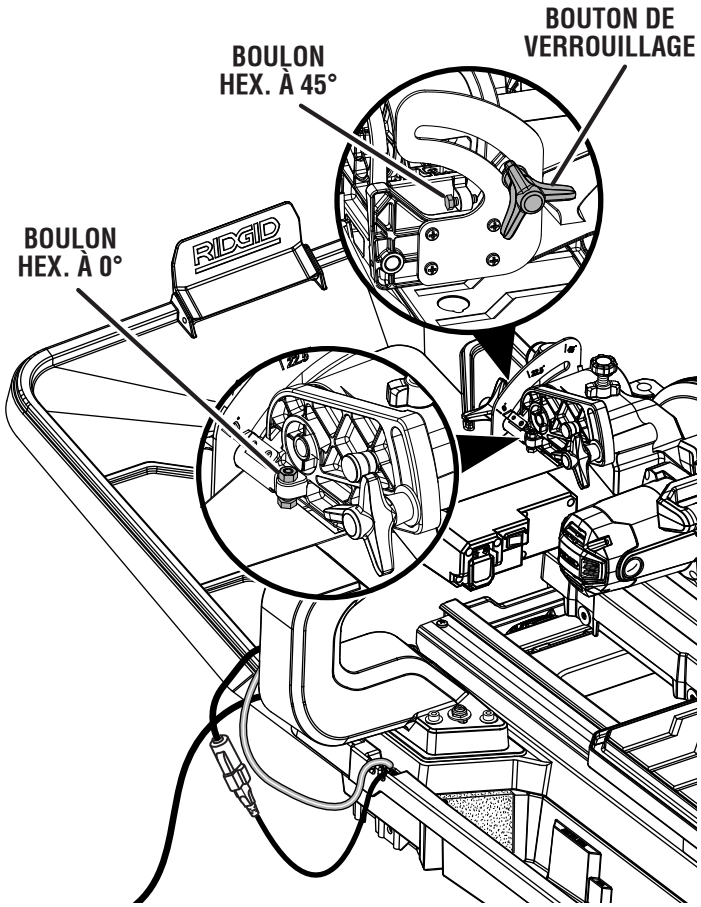

Fig. 58

ALIGNEMENT DU TRAIT LASER

Voir la figure 59.

DANGER :

Rayonnement laser. Éviter tout contact oculaire direct avec la source du rayon.

AVERTISSEMENT :

L'usage de contrôles, de réglages ou de procédures ne figurant pas dans ce manuel peut entraîner l'exposition à des rayonnements dangereux.

- Utiliser un dispositif de serrage ou une bride de serrage en C pour sécuriser un carreau mis au rebut.
- Verrouiller la table coulissante et immobiliser le châssis.
- Placer le matériau sur la table et fermement contre le guide d'onglet et guide.
- Brancher la scie dans la source d'alimentation et faire une coupe légère marquer le carreau.
- **ÉTEINDRE** la scie dès que la coupe est terminée. Attendre que la meule à tronçonner s'arrête complètement.
- Rouler et éloigner la table coulissante de la meule.
- Allumer le laser.

Pour régler l'angle du laser :

- Dévisser la vis de blocage sur 1/4 de tour afin de pouvoir régler le laser.

  NOTE : Ne pas retirer le vis de blocage.
- Avec l'extrémité de 5 mm de la clé hexagonale, tourner la vis de réglage de l'inclinaison. La rotation de l'angle du laser s'effectuera dans la même direction rotation de la vis.
- Déplacer l'angle du laser vers la droite ou vers la gauche jusqu'à ce que le laser soit correctement aligné avec la coupe effectuée dans le carreau.
- Visser la vis de blocage dès que l'alignement est réussi.

Pour régler le laser vers la gauche ou vers la droite :

- Dévisser la vis de réglage horizontal située sur le support du laser.
- Déplacer le support du laser vers la gauche ou vers la droite jusqu'à ce que le laser soit correctement alignée avec la coupe effectuée dans le carreau.
- Une fois le faisceau laser aligné, serrer la vis de réglage, puis fermer et verrouiller le protège-meule.

NOTE : Toujours, effectuer des coupes d'essais sur des matériaux mis au rebut avant de procéder à la coupe de la pièce à travailler.

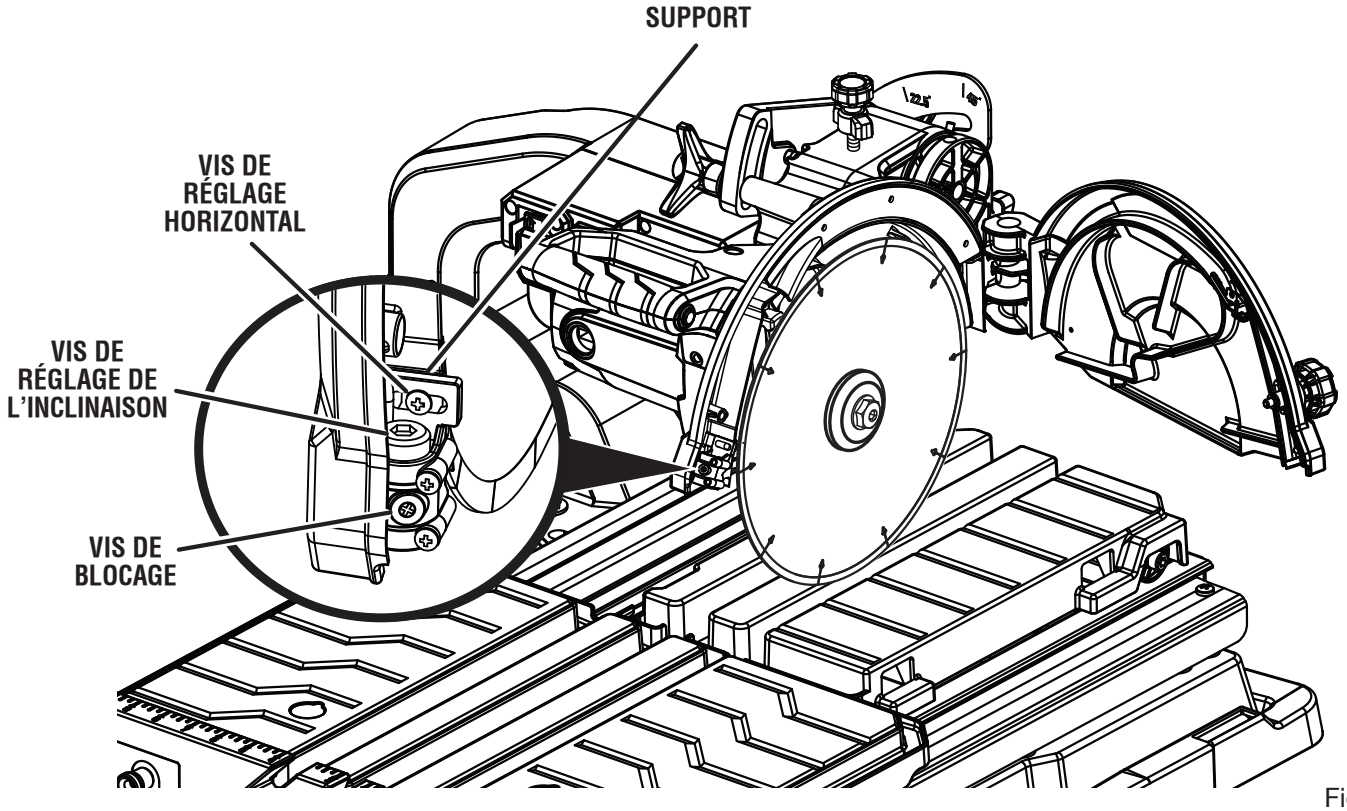

Fig. 59

AVERTISSEMENT :
Utiliser exclusivement des pièces identiques à celles d'origine pour les réparations. L'usage de toute autre pièce pourrait créer une situation dangereuse ou endommager l'outil.

AVERTISSEMENT :
Toujours porter une protection oculaire avec écrans latéraux certifiée conforme à la norme ANSI Z87.1 lors de l'utilisation de produit. Si une opération dégage de la poussière, porter également un masque anti-poussière.

ENTRETIEN GÉNÉRAL

Éviter d'utiliser des solvants pour le nettoyage des pièces en plastique. La plupart des matières plastiques peuvent être endommagées par divers types de solvants du commerce. Utiliser un chiffon propre pour éliminer la saleté, la poussière, l'huile, la graisse, etc.

AVERTISSEMENT :
Ne jamais laisse de liquides tels que le fluide de freins, l'essence, les produits à base de pétrole, les huiles pénétrantes, etc., entrer en contact avec les pièces en plastique. Les produits chimiques peuvent endommager, affaiblir ou détruire le plastique, ce qui peut entraîner des blessures graves.

LUBRIFICATION

Tous les roulements de cet outil sont garnis d'une quantité de graisse de haute qualité, suffisante pour la durée de vie de l'outil, dans des conditions d'utilisation normales. Après l'utilisation prolongée, nettoyer les rails si la table glisse pas facilement.

REMPLACEMENT DES BALAIS

Voir la figure 60.

Le moteur de la scie est équipé de balais accessibles de l'extérieur, dont l'usure doit être vérifiée périodiquement.

Lorsque le remplacement des balais s'avère nécessaire, procéder comme suit :

- Débrancher la scie.
- Retirer le couvercle des balais à l'aide d'un tournevis. Les balais sont montés sur ressort et sont éjectés lorsque le couvercle est retiré.
- Retirer les balais.

  NOTE: Il peut être nécessaire d'incliner ou de soulever l'unité moteur afin de pouvoir accéder aux brosses arrière.
- Regarder s'ils sont usés. Remplacer les deux balais lorsque la longueur du carbone est de 6 mm (1/4 po) ou moins. **Ne pas** remplacer un balai sans remplacer l'autre.
- Installer les nouveaux balais. S'assurer que la courbure des balais correspond à celle du moteur et que les balais tournent librement dans leurs tubes.
- S'assurer que le couvercle est correctement aligné (droit) et l'assujettir.
- Serrer le couvercle solidement. **Ne pas** trop serrer.

NETTOYER DE RAILS

Pendant l'usage, la rails deviendra empêcher sale les rouleaus de table du glissement facilement. C'est important de nettoyer la rails souvent.

NETTOYER DE LA SCIE

- Débrancher la scie.
- Vider l'eau souillée du plateau d'eau et remplir avec de l'eau propre.
- Brancher la scie à une source d'alimentation et mettre l'interrupteur de la pompe à la **position « II »**.

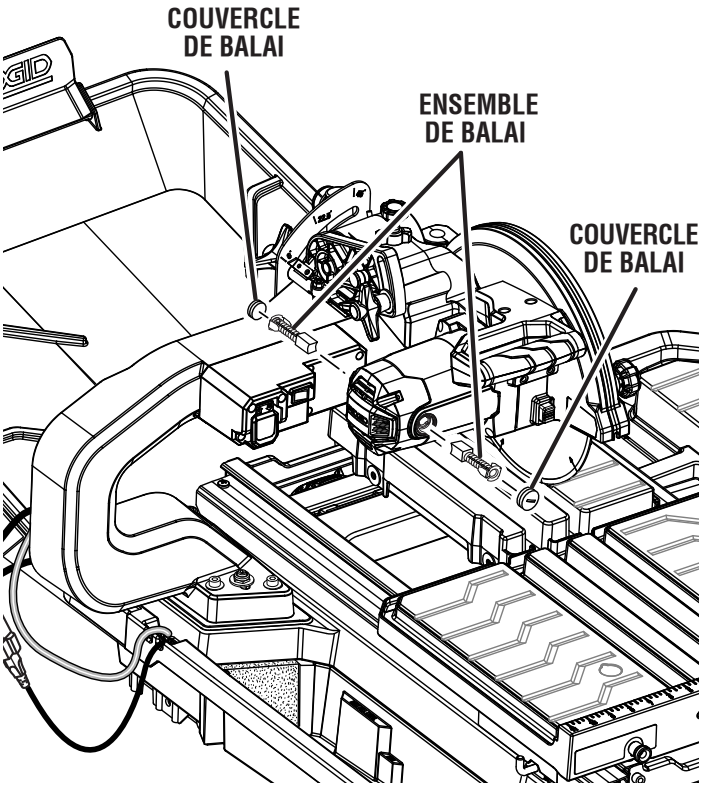

Fig. 60

- Faites couler de l'eau propre à travers la scie rinçage les débris à l'aide du tube et autour de la roue de coupe.
- Débrancher la scie et éteindre la pompe à eau.
- Retirer le châssis et la table coulissante de la scie.
- Dès que le châssis et la table coulissants sont retirés, utiliser un boyau d'arrosage pour rincer les rails, le plateau d'eau, la base et le support WSUV™.
- Vider l'eau sale du plateau à l'eau et sécher l'outil hors tension.
- Replacer le bouchon de vidange. Serrer solidement.

NETTOYAGE DE LA POMPE

- Débrancher la pompe avant de la manipuler ou de la nettoyer.
- Retirer le couvercle avant.
- En utilisant une petite brosse ou de l'eau, retirer tous les débris ou les déchets coincés à l'intérieur de la pompe.

  NOTE : Pour assurer une efficacité accrue et prolonger la durée de vie de la pompe, vérifier la crépine avant d'utiliser la pompe et s'assurer que celle-ci est propre.
- Rincer le filtre à l'eau fraîche.

Si la pompe ne fonctionne pas, effectuer les étapes suivantes :

- S'assurer que la crépine est exempte de toute obstruction.
- S'assurer que le tuyau d'arrosage n'est pas obstrué ou noué.
- S'assurer que l'unité est branchée dans une prise électrique fonctionnelle et la pompe est connectée au bouchon électrique.
- S'assurer que la quantité d'eau du réservoir d'eau est suffisante et que l'interrupteur de la pompe est à la **position « II »**.

NOTE : Ne pas manipuler la pompe lorsque celle-ci est branchée à une source d'alimentation.

RANGEMENT DE LA SCIE

Voir la figure 61.

- Débrancher la scie et le pompe d'eau.
- Retirer les rallonges de plateau d'eau et de la table coulissante.
- Plier le support WSUV™.
- Fixer fermement la rallonge de table coulissante à la rallonge de plateau d'eau avec une courroie élastique.
- Insérer la rallonge de plateau d'eau latérale entre le renfort central et le plateau d'eau. La rallonge du plateau d'eau latérale doit être placée face au plateau d'eau, comme illustré.
- Placer la rallonge de plateau d'eau arrière sur le support WSUV™ et fixer avec des courroies élastiques.

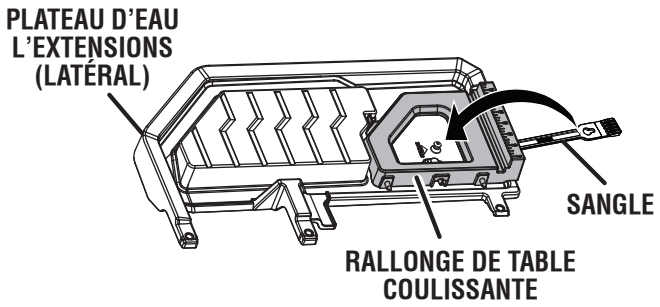

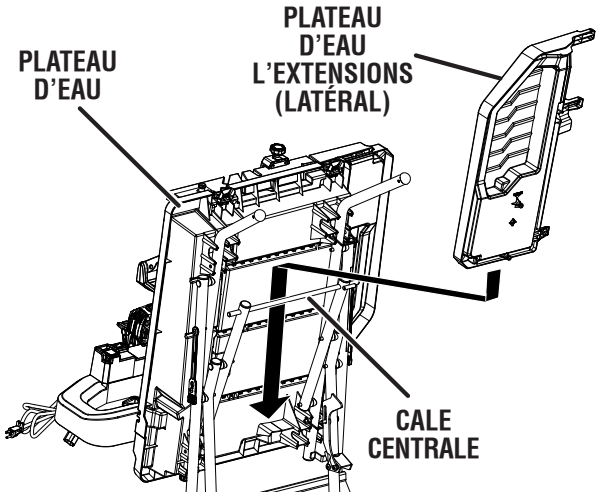

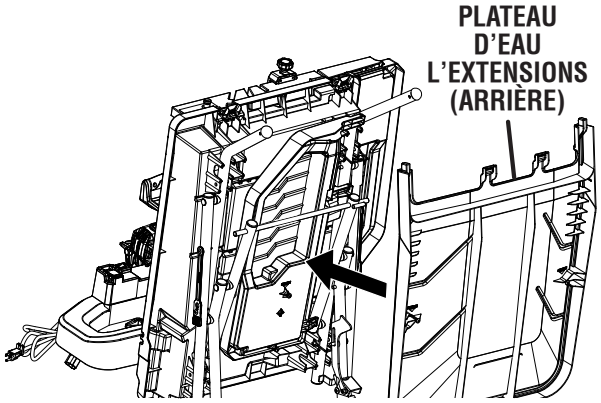

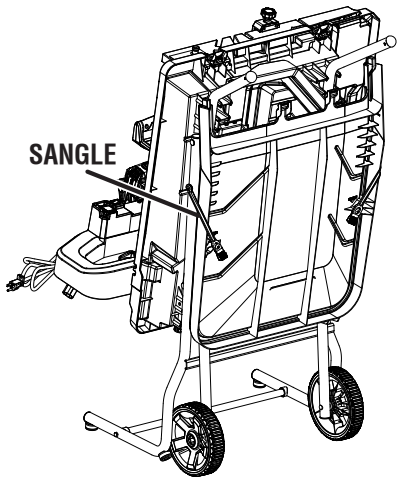

Fig. 61

GARANTIE

OUTILS ÉLECTRIQUES À MAIN ET D'ÉTABLI RIDGID®
GARANTIE LIMITÉE DE SERVICE DE 3 ANS

Une preuve d'achat doit être présentée pour toute demande de réparation sous garantie.

Cette garantie se limite aux outils électriques à main et d'établi RIDGID® achetés à partir du 1/2/04. Ce produit est fabriqué par One World Technologies, Inc., sous licence de marque de RIDGID®, Inc. Toutes les communications de garantie doivent être adressées à One World Technologies, Inc., aux soins de : Service technique des outils motorisés à main et d'établi RIDGID®, au 1-866-539-1710 (appel gratuit).

GARANTIE DE 90 JOURS EN CAS DE NON SATISFACTION

Si le client n'est pas satisfait pour quelque raison que ce soit au cours des 90 jours suivant la date d'achat de cet outil à main ou d'établi RIDGID®, il pourra retourner le produit au point de vente pour échange ou remboursement complet. Pour obtenir un outil en échange, l'équipement original devra être retourné, dans son emballage d'origine, accompagné d'une preuve d'achat. L'outil fourni en échange sera couvert par la garantie limitée pour le restant de la période de validité de 3 ANS.

CE QUI EST COUVERT PAR LA GARANTIE LIMITÉE DE TROIS ANS

Cette garantie sur les outils motorisés à main et d'établi RIDGID® couvre tous les vices de matériaux et de fabrication, ainsi que les articles de consommation courants, tels que balais, mandrins, moteurs, commandes, cordons, engrenages et même les piles d'outils sans fil de cet outil RIDGID®, pour une période de trois ans, à compter de la date d'achat. Les garanties d'autres produits RIDGID® peuvent être différentes.

RÉPARATIONS SOUS GARANTIE

Pour toute réparation sous garantie, cet outil RIDGID® devra être retourné, en port payé, à un centre de réparations agréé RIDGID® pour outils motorisés à main et d'établi. L'adresse du centre de réparation agréé le plus proche peut être obtenue en appelant au 1-866-539-1710 (appel gratuit), ou en accédant au site Internet RIDGID® : www.ridgid.com. Le centre de réparation agréé corrigera tout défaut de fabrication et réparera ou remplacera (à notre discrétion) gratuitement toute pièce défectueuse.

CE QUI N'EST PAS COUVERT

La garantie ne couvre que l'acheteur original et n'est pas transférable. Cette garantie ne couvre que les problèmes de fonctionnement, défaillances ou autres défauts résultant d'un usage inadéquat ou abusif, de la négligence, de la modification, de l'altération ou de réparations effectuées par une centre de service autre qu'un centre de réparation agréé d'outils motorisés à main et d'établi RIDGID®. Les accessoires jetables fournis avec cet outil, tels que, notamment, les lames, embouts et abrasifs, ne sont pas couverts.

RIDGID®, INC., ET ONE WORLD TECHNOLOGIES, INC. NE FONT AUCUNE AUTRE GARANTIE, REPRÉSENTATION OU PROMESSE CONCERNANT LA QUALITÉ ET LES PERFORMANCES DE SES OUTILS MOTORISÉS, AUTRES QUE CELLES EXPRESSÉMENT INDIQUÉES DANS LE PRÉSENT DOCUMENT.

AUTRES LIMITATIONS

Sous réserve des lois en vigueur, toutes les garanties implicites sont exclues, y compris les GARANTIES DE VALEUR MARCHANDE ou D'ADÉQUATION À UN USAGE PARTICULIER. Toutes les garanties implicites, y compris les garanties de valeur marchande ou d'adéquation à un usage particulier ne pouvant pas être exclues en raison des lois en vigueur, sont limitées à une durée de trois ans, à compter de la date d'achat. One World Technologies, Inc. et RIDGID®, Inc. déclinent toute responsabilité pour les dommages directs ou indirects. Certains états et provinces ne permettant pas de limitation sur la durée des garanties implicites, et/ou l'exclusion ou la limitation des dommages directs ou indirects, les restrictions ci-dessus peuvent ne pas être applicables. Cette garantie donne au consommateur des droits spécifiques, et celui-ci peut bénéficier d'autres droits, qui varient selon les états ou provinces.

One World Technologies, Inc.
P.O. Box 35, Hwy. 8
Pickens, SC 29671, ÉTATS-UNIS

REGLAS DE SEGURIDAD GENERALES

ADVERTENCIA:

Lea y comprenda todas las instrucciones. El incumplimiento de las instrucciones señaladas abajo puede causar descargas eléctricas, incendios y lesiones serias.

LEA TODAS LAS INSTRUCCIONES

- **FAMILIARÍCESE CON SU HERRAMIENTA ELÉCTRICA.** Lea cuidadosamente el manual del operador. Aprenda los usos, limitaciones y posibles peligros relacionados con esta herramienta.
- **PROTÉJASE CONTRA DESCARGAS ELÉCTRICAS EVITANDO TOCAR CON EL CUERPO SUPERFICIES CONECTADAS A TIERRA.** Por ejemplo: tubos, radiadores, estufas y cajas de refrigeradores.
- **MANTENGA LAS PROTECCIONES EN SU LUGAR** y en buenas condiciones de trabajo.
- **RETIRE TODA LLAVE Y HERRAMIENTA DE AJUSTE.** Adquiera el hábito de verificar que se haya retirado de la herramienta eléctrica toda llave y herramienta de ajuste antes de encenderla.
- **MANTENGA LIMPIA EL ÁREA DE TRABAJO.** Una mesa o área de trabajo mal despejada es causas común de accidentes. **NO** deje herramientas o piezas de losas en la herramienta mientras esté funcionando.
- **NO UTILICE LA HERRAMIENTA EN ENTORNOS PELIGROSOS.** No utilice las herramientas eléctricas en lugares húmedos o mojados ni las exponga a la lluvia. Mantenga bien iluminada el área de trabajo.
- **MANTENGA ALEJADOS A LOS NIÑOS Y DEMÁS CIRCUNSTANTES.** Todos los presentes deben llevar puestos anteojos de seguridad y permanecer a una distancia segura del área de trabajo. No permita que ninguno de los presentes toque la herramient eléctrica o el cordón de extensión mientras esté funcionando la unidad.
- **HAGA SU TALLER A PRUEBA DE NIÑOS** con candados, interruptores maestros y retirando las llaves de arranque.
- **NO FUERCE LA HERRAMIENTA.** Efectúa el trabajo mejor y de manera más segura, si se utiliza a la velocidad de avance para la que está diseñada.
- **USE LA HERRAMIENTA ADECUADA PARA LA TAREA.** No fuerce la herramienta ni ningún accesorio a efectuar tareas para las que no están hechos.
- **USE UN CORDÓN DE EXTENSIÓN ADECUADO.** Asegúrese de que esté en buen estado el cordón de extensión. Al utilizar un cordón de extensión sólo utilice uno del calibre suficiente para soportar la corriente que consume el producto. Un cordón de un grueso insuficiente causa una caída en el voltaje de línea, y produce recalentamiento y pérdida de potencia. Se recomienda que los conductores sean de calibre **14** (A.W.G.) por lo menos, para un cordón de extensión de 7,6 metros (25 pies) de largo o menos. Si tiene dudas, utilice un cordón del calibre más grueso siguiente. Cuanto menor es el número de calibre, mayor es el grueso del cordón.
- **VÍSTASE ADECUADAMENTE.** Evite ponerse ropas holgadas, corbatas ni joyas que puedan engancharse y tirar de usted hacia las piezas en movimiento. Se recomiendan guantes y calzado antiderrapantes (botes de goma) al trabajar al aire libre. Si tiene el pelo largo cúbraselo de alguna manera para contenerlo.
- **SIEMPRE PÓNGASE PROTECCIÓN OCULAR CON PROTECCIÓN LATERAL CON LA MARCA DE CUMPLIMIENTO DE LA NORMA ANSI Z87.1 JUNTO CON PROTECCIÓN PARA LOS OÍDOS**.
- **ASEGURE LA PIEZA DE TRABAJO.** Utilice prensas de mano o de banco para sujetar la pieza de trabajo cuando resulte práctico hacerlo; es más seguro que utilizar la mano y quedan ambas manos libres para manejar la herramienta.
- **NO ESTIRE EL CUERPO PARA ALCANZAR MAYOR DISTANCIA.** Mantenga una postura firme y buen equilibrio en todo momento.
- **DÉ MANTENIMIENTO CON CUIDADO A LAS HERRAMIENTAS.** Mantenga afiladas y limpias las herramientas para obtener de las mismas un desempeño mejor y más seguro. Siga las instrucciones correspondientes al cambio y lubricación de accesorios.
- **DESCONECTE LAS HERRAMIENTAS.** Todas las herramientas deben desconectarse del suministro de corriente cuando no estén usándose, o al cambiarles aditamentos, hojas de corte, brocas, fresas, etc.
- **EVITE UN ARRANQUE ACCIDENTAL DE LA UNIDAD.** Asegúrese de que el interruptor esté en la posición de apagado antes de conectar la clavija de cualquier herramienta.
- **USE ACCESSORIOS RECOMENDADOS.** Consulte este manual del operador, donde aparecen los accesorios recomendados. El empleo de accesorios inadecuados puede causar lesiones.
- **NO SE PARE NUNCA EN LA HERRAMIENTA.** Pueden producirse lesiones graves si la herramienta eléctrica se vuelca o si se toca accidentalmente la herramienta de corte.
- **INSPECCIONE LAS PIEZAS DAÑADAS.** Antes de seguir utilizando la herramienta, es necesario inspeccionar cuidadosamente toda protección o pieza dañada para determinar si funcionará correctamente y desempeñará la función a la que está destinada. Verifique la alineación de las partes móviles, que no haya atoramiento de partes móviles, que no haya piezas rotas, el montaje de las piezas y cualquier otra condición que pudiera afectar su funcionamiento. Toda protección o pieza que esté dañada debe repararse apropiadamente o reemplazarse en un centro de servicio autorizado.
- **AVANCE LA PIEZA DE TRABAJO EN LA DIRECCIÓN CORRECTA.** Solamente empuje la pieza de trabajo hacia la hoja, fresa o tambor de lijado, contra el sentido de rotación de éstos.
- **NUNCA DEJE FUNCIONANDO DESATENDIDA LA HERRAMIENTA. APAGUE LA CORRIENTE.** No abandone la herramienta hasta verla completamente detenida.
- **PROTÉJASE LOS PULMONES.** Use una careta o mascarilla contra el polvo si la operación de corte genera mucho polvo.

REGLAS DE SEGURIDAD GENERALES

- **PROTÉJASE EL OÍDO.** Durante períodos prolongados de utilización de la unidad póngase protección para los oídos.
- **NO MALTRATE EL CORDÓN ELÉCTRICO.** Nunca porte la herramienta sujetándola por el cordón eléctrico, ni tire del mismo para desconectarla de la toma de corriente. Mantenga el cordón eléctrico alejado del calor, del aceite y de los bordes afilados.
- **SIEMPRE UTILICE UN CORDÓN ELÉCTRICO DE EXTENSIÓN QUE LLEVE LAS MARCAS "W-A" O "W".** Estos cordones eléctricos están aprobados para el uso en exteriores y reducen el riesgo de descargas eléctricas.
- **SIEMPRE MANTENGA EL PROTECCIÓN PARA LA MUELA EN SU LUGAR** y en buenas condiciones de funcionamiento.
- **MANTENGA LAS MANOS ALEJADAS DEL ÁREA DE CORTE.** No trate de alcanzar bajo la pieza de trabajo o en la trayectoria de corte de la hoja con las manos y dedos por ninguna razón. Siempre apague la corriente.
- **LA MEULA DE CORTE CONTINÚA GIRANDO POR INERCIA DESPUÉS DE APAGARSE LA UNIDAD.**
- **NUNCA UTILICE LA UNIDAD EN UNA ATMÓSFERA EXPLOSIVA.** El chispeo normal del motor podría encender los gases presentes.
- **INSPECCIONE PERIÓDICAMENTE LOS CORDONES ELÉCTRICOS DE LAS HERRAMIENTAS.** Si están dañados, llévelos a un establecimiento de servicio autorizado para que los revise un técnico de servicio calificado. El conductor con aislamiento que tiene una superficie exterior verde con o sin tiras amarillas es el conductor de conexión a tierra del equipo. Si es necesaria la reparación o reemplazo del cordón eléctrico o de la clavija, no conecte el conductor de conexión a tierra a una terminal portadora de corriente. Repare o reemplace de inmediato todo cordón dañado o gastado. Siempre esté consciente de la ubicación del cordón y manténgalo bien alejado de la meula en movimiento de giro.
- **INSPECCIONE PERIÓDICAMENTE LOS CORDONES DE EXTENSIÓN** y reemplácelos si están dañados.
- **CONECTE A TIERRA TODA HERRAMIENTA ELÉCTRICA.** Si la herramienta está provista de una clavija de tres puntas, debe conectarse en un enchufe eléctrico de tres polos.
- **CONECTE LA HERRAMIENTA SOLAMENTE A UNA TOMA DE CORRIENTE PROTEGIDA POR GFCI (INTERRUPTOR DE CIRCUITO CON PÉRDIDA A TIERRA).**
- **CONSULTE A UN ELECTRICISTA CALIFICADO** o técnico de servicio si no ha comprendido completamente las instrucciones de conexión a tierra o si no está seguro de que la herramienta está bien conectada a tierra.
- **USE SOLAMENTE LOS DISPOSITIVOS ELÉCTRICOS CORRECTOS:** cables de extensión de 3 conductores, con clavijas de tres puntas y contactos de tres polos que acepten la clavija del cable de la herramienta.
- **NO MODIFIQUE** la clavija suministrada. Si no entra en la toma de corriente, llame a un electricista calificado para que instale una toma de corriente adecuada.
- **MANTENGA LA HERRAMIENTA SECA, LIMPIA Y LIBRE DE ACEITE Y GRASA.** Siempre utilice un paño limpio para la limpieza de la unidad. Nunca utilice fluidos para frenos, gasolina, productos a base de petróleo ni solventes para limpiar la herramienta.
- **PERMANEZCA ALERTA Y EN CONTROL.** Preste atención a lo que esté haciendo y aplique el sentido común. No utilice la herramienta cuando esté cansado. No se apresure.
- **NO UTILICE LA HERRAMIENTA SI EL INTERRUPTOR NO ENCIENDE O NO APAGA.** Lleve todo interruptor defectuoso a un centro de servicio autorizado para que lo reparen.
- **SÓLO UTILICE MUELAS DE CORTE CORRECTAS. No** use muelas con orificio de un tamaño incorrecto. Nunca utilice arandelas ni pernos de la muela de corte dañados o inadecuados. La sierra tiene capacidad para rueda hasta de un diámetro de 254 mm (10 pulg).
- **ANTES DE EFECTUAR UN CORTE VERIFIQUE QUE ESTÉN BIEN ASEGURADOS TODOS LOS DISPOSITIVOS DE AJUSTE.**
- **NUNCA TOQUE LA MUELA** ni ninguna otra pieza en movimiento durante el funcionamiento de la unidad.
- **NUNCA ARRANQUE LA HERRAMIENTA CUANDO LA PIEZA GIRATORIA CORRESPONDIENTE ESTÉ TOCANDO LA PIEZA DE TRABAJO.**
- **NO UTILICE NINGUNA HERRAMIENTA SI SE ENCUENTRA BAJO LOS EFECTOS DE DROGAS, ALCOHOL O MEDICAMENTOS.**
- **AL DAR SERVICIO** a la unidad, sólo utilice piezas de repuesto idénticas. El empleo de piezas diferentes puede causar un peligro o dañar el producto.
- **SOLAMENTE UTILICE ACCESORIOS** señalados en este manual o en los apéndices. El uso de accesorios no señalados en este manual puede presentar riesgos de lesiones corporales. Con los accesorios se incluyen instrucciones para el uso seguro de los mismos.
- **REVISE DOS VECES TODA CONFIGURACIÓN DE LA HERRAMIENTA.** Asegúrese de que la hoja esté apretada y de que no toque la sierra o la pieza de trabajo antes de conectar la unidad al suministro de corriente.

REGLAS DE SEGURIDAD ESPECÍFICAS

- **ASEGURE LA PIEZA DE TRABAJO** firmemente contra guía de ingletes o la guía.
- **NUNCA** se pare ni tenga ninguna parte del cuerpo en línea con la trayectoria de la hoja de la sierra.
- **NUNCA** intente liberar la muela de la sierra cuando esté trabada, sin antes **APAGAR** y desconectar la sierra de la toma de corriente.
- **SI ESTÁ DAÑADO EL CORDÓN DE CORRIENTE,** debe ser reemplazado únicamente por el fabricante o en un centro de servicio autorizado para evitar riesgos.
- **EVITE OPERACIONES Y POSICIONES EXTRAÑAS DE LAS MANOS** en las cuales un deslizamiento rápido puede hacer que la mano toque la herramienta de corte.
- **ASEGÚRESE DE QUE TODA EL ÁREA DE TRABAJO ESTÉ BIEN ILUMINADA** para ver la pieza de trabajo y que ninguna obstrucción impida una operación segura **ANTES** de efectuar cualquier trabajo con la sierra.
- **SIEMPRE APAGUE LA SIERRA** antes de desconectarla, para evitar un arranque accidental de la misma al volver a conectarla al suministro de corriente.
- **ESTA HERRAMIENTA** tendrá los siguientes avisos:
  a) Para reducir el riesgo de lesiones, el usuario debe leer y comprender el manual del operador
  b) Use protección ocular, auditiva y respiratoria cuando utilice la herramienta.
  c) No retire la protección de la muela.
  d) No apile ni almacene las losas en bandejas de agua.
  e) Nunca accione la herramienta si la protección de la muela no está cerrada firmemente.
  f) Apague la herramienta, espere que el disco se detenga y desconecte la unidad del suministro eléctrico antes de realizar su mantenimiento, al cambiar las muelas abrasivas o al limpiar la unidad.
  g) Nunca utilice muelas que tengan orificios, muescas o dientes con esta herramienta.
  h) Siempre inspeccione y reemplace las muelas abrasivas dañadas antes de utilizar la herramienta.
  i) No la exponga a la lluvia ni a lugares húmedos.
  j) No llene el recipiente de agua por encima de la línea de llenado.
- **GUARDE ESTAS INSTRUCCIONES.** Consúltelas con frecuencia y empléelas para instruir a otros usuarios. Si presta a alguien esta herramienta, facilítele también las instrucciones.

CALIFORNIA - PROPUESTA DE LEY NÚM. 65

⚠ ADVERTENCIA:

Este product y el polvo que crea pueden contener productos químicos, como plomo, que en el estado de California se reconocen como cancerígenos o causantes de defectos de nacimiento u otros daños reproductivos. ***Lávese las manos después de utilazar el aparato.***

Algunos ejemplos de estas sustancias químicas son:

- plomo de las pinturas a base de plomo,
- silicio cristalino de los ladrillos, del cemento y de otros productos de albañilería, y
- arsénico y cromo de la madera químicamente tratada.

El riesgo de la exposición a estos compuestos varía, según la frecuencia con que se realice este tipo de trabajo. Para reducir la exposición personal, trabaje en áreas bien ventiladas, y con equipo de seguridad aprobado, tal como las caretas para el polvo especialmente diseñadas para filtrar partículas microscópicas.

SÍMBOLOS

Las siguientes palabras de señalización y sus significados tienen el objeto de explicar los niveles de riesgo relacionados con este producto.

SÍMBOLO	SEÑAL	SIGNIFICADO
	PELIGRO:	Indica una situación peligrosa inminente, la cual, si no se evita, causará la muerte o lesiones serias.
	ADVERTENCIA:	Indica una situación peligrosa posible, la cual, si no se evita, podría causar la muerte o lesiones serias.
	PRECAUCIÓN:	Indica una situación peligrosa posible, la cual, si no se evita, podría causar lesiones menores o leves.
	AVISO:	(Sin el símbolo de alerta de seguridad) Indica información importante no relacionada con ningún peligro de lesiones, como una situación que puede ocasionar daños físicos.

Es posible que se empleen en esta herramienta algunos de los siguientes símbolos. Le suplicamos estudiarlos y aprender su significado. Una correcta interpretación de estos símbolos le permitirá utilizar mejor y de manera más segura la herramienta.

SÍMBOLO	NOMBRE	DENOMINACIÓN / EXPLICACIÓN
	Alerta de seguridad	Indica un peligro posible de lesiones personales.
	Lea el manual del operador	Para reducir el riesgo de lesiones, el usuario debe leer y comprender el manual del operador antes de usar este producto.
	Protección para los ojos, oídos y respirar	Siempre utilice protección ocular con protección lateral con la marca de cumplimiento de la norma ANSI Z87.1, junto con protección auditiva y protección respirar.
	Alerta de condiciones húmedas	No exponga la unidad a la lluvia ni la use en lugares húmedos.
	No acercar las manos	Si no mantiene las manos alejadas de la rueda de corte, se causará serias lesiones corporales.
	Electrocución	El incumplimiento de conectar correctamente a tierra puede resultar en electrocución.
V	Voltaje	Voltaje
A	Amperes	Corriente
Hz	Hertz	Frecuencia (ciclos por segundo)
min	Minutos	Tiempo
∿	Corriente alterna	Tipo de corriente
n_o	Velocidad en vacío	Velocidad de rotación, en vacío
.../min	Por minuto	Revoluciones, carreras, velocidad superficial, órbitas, etc., por minuto

ASPECTOS ELÉCTRICOS

CABLES DE EXTENSIÓN

Sólo utilice cables de extensión de 3 conductores con clavijas de tres puntas y contactos de tres polos que acepten la clavija del cable de la herramienta. Si la herramienta eléctrica debe situarse a una distancia importante de la toma de corriente, asegúrese de que el cable de extensión que utilice tenga el grosor suficiente para soportar el consumo de corriente de la herramienta. Un cable de extensión de un grueso insuficiente causará caída del voltaje de la línea, además de producir pérdida de potencia y recalentamiento del motor. Básese en la tabla que se presenta abajo para calcular el calibre mínimo requerido de los conductores del cable de extensión. Solamente deben utilizarse cordones con forro redondo registrados en Underwriter's Laboratories (UL).

**Amperaje (aparece en la placa de datos de la herramienta)

	0-2.0	2.1-3.4	3.5-5.0	5.1-7.0	7.1-12.0	12.1-16.0
Longitud del cordón	**Calibre conductores (AWG)**					
25'	16	16	16	16	14	14
50'	16	16	16	14	14	12
100'	16	16	14	12	10	—

***Se usa en los circuitos de calibre 12, de 20 amperes.*
NOTA: AWG = American Wire Gauge

Al trabajar con la herramienta a la intemperie, utilice un cable de extensión fabricado para uso en exteriores. Tal característica está indicada con las letras "W-A" o "W" en el forro del cable.

Antes de utilizar un cable de extensión, inspecciónelo para ver si tiene conductores flojos o expuestos y aislamiento cortado o gastado.

Utilice solamente los cables de extensión destinados para uso en áreas exteriores. Puede identificarios con la leyenda "Pueden usarse con dispositivos para exteriores: guardar en el interior cuando no se use." Utilice solamente los cables de extensión que tengan una clasificación eléctrica no menor a la clasificación del producto. No utilice el cable de extensión si está dañadi, Bi naktrate ek cabke de extensión y no lo desconecte de un tirón. Mantenga el cable alejado del calor y los bordes filosos. Siempre desconecte el cable de extensión del tomacorriente antes de desconectar el producto del cable de extensión.

ADVERTENCIA:

Mantenga el cable de extensión fuera del área de trabajo. Al trabajar con una herramienta eléctrica, coloque el cable de tal manera que no pueda enredarse en la madera, herramientas ni otros obstáculos. La falta de atención a esta advertencia puede redundar en lesiones graves.

ADVERTENCIA:

Inspeccione los cables de extensión cada vez antes de usarlos. Si están dañados, reemplácelos de inmediato. Nunca utilice la herramienta con un cable dañado, ya que si toca la parte dañada puede sufrir una descarga eléctrica, con las consecuentes lesiones graves.

CONEXIÓN ELÉCTRICA

Esta herramienta está impulsada por un motor eléctrico fabricado con precisión. Debe conectarse únicamente a **una línea de voltaje de 120 V, de corriente alterna (corriente normal para uso doméstico), 60 Hz.** No utilice esta herramienta con corriente continua (c.c.). Una caída considerable de voltaje causa pérdida de potencia y recalentamiento del motor. Si la sierra no funciona al conectarla en una toma de corriente, vuelva a revisar el suministro de corriente.

VELOCIDAD Y CABLEADO

La velocidad en vacío de esta herramienta es de 4 000 rpm aproximadamente. Esta velocidad no es constante y disminuye durante el corte o con un voltaje bajo. En cuanto al voltaje, el cableado dentro del taller es tan importante como la potencia nominal del motor. Una línea pensada sólo para iluminación no puede alimentar el motor de una herramienta eléctrica. El cable que tiene el calibre suficiente para una distancia corta, será demasiado delgado para una distancia mayor. Una línea que alimenta una herramienta eléctrica puede no ser suficiente para alimentar dos o tres herramientas.

INSTRUCCIONES DE CONEXIÓN A TIERRA

Vea la figura 1.

Este producto debe conectarse a tierra. En caso de un mal funcionamiento o desperfecto, la conexión a tierra brinda a la corriente eléctrica una trayectoria de mínima resistencia para disminuir el riesgo de una descarga eléctrica. Esta herramienta está equipada de un cordón eléctrico con un conductor y una clavija de conexión a tierra para equipo. La clavija debe conectarse en una toma de corriente igual que esté instalada y conectada a tierra correctamente, de conformidad con los códigos y reglamentos de la localidad.

No modifique la clavija suministrada. Si no entra en la toma de corriente, llame a un electricista calificado para que instale una toma de corriente adecuada.

ADVERTENCIA:

Si se conecta de forma incorrecta el conductor de conexión a tierra del equipo puede presentarse un riesgo de descarga eléctrica. Si es necesaria la reparación o reemplazo del cordón eléctrico o de la clavija, no conecte el conductor de conexión a tierra a una terminal portadora de corriente. El conductor con aislamiento que tiene una superficie exterior verde con o sin tiras amarillas es el conductor de conexión a tierra del equipo.

ASPECTOS ELÉCTRICOS

Consulte a un electricista calificado o técnico de servicio si no ha comprendido completamente las instrucciones de conexión a tierra o si no está seguro si la herramienta está bien conectada a tierra.

Repare o reemplace de inmediato todo cordón dañado o gastado.

Este producto se debe usar con un circuito de 120 V nominales y tiene una clavija de conexión a tierra similar a la clavija que se muestra en la figura 1. Conecte el producto únicamente a una toma de corriente que tenga la misma configuración que la clavija. No use un adaptador con este producto.

Los circuitos o las tomas donde se conecta esta podadora de pasto deben estar protegidos con un interruptor de circuito accionado por falla de conexión a tierra (GFCI). Hay receptáculos con la protección de un GFCI integrado, y pueden utilizarse para contar con esta característica de seguridad.

Si el sierra es utilizado con un cable de extensión, asegura que la conexión del cable de alimentación del instrumento y el cable de extensión no está en el suelo.

Si una salida protegida no está disponible, no utiliza el sierra hasta que una salida pueda ser cambiada o la protección auxiliara puede ser obtenida. Estos dispositivos auxiliares de la protección están disponibles en su detallista local.

POSICIONAR DEL SIERRA DE LOSAS

Vea las figura 2 y 3.

Para evitar que el tomacorriente o enchufe del accesorio se humedezcan, coloque la sierra de losas hacia un lado del tomacorriente que se encuentra en la pared, para que el agua no caiga sobre ésta o el enchufe. El usuario debería realizar una “vuelta de goteo” en el cable que conecta la sierra al tomacorriente. La “vuelta de goteo” es la parte del cable por debajo del nivel del tomacorriente, o el conector si se utiliza un cable de extensión, que evita que el agua se deslice por el cable y entre en contacto con el tomacorriente.

Si el enchufe o el tomacorriente se humedecieren, NO desenchufe el cable. Desonecte el fusible o el interruptor automático que suministra electricdad a la herramienta. Luego desenchúfela y revise si hay agua en el tomacorriente.

⚠ ADVERTENCIA:

Para reducir el riesgo de electrocución, mantenga todas las conexiones secas y lejos del suelo. No toque el enchufe con las manos majadas.

Fig. 1

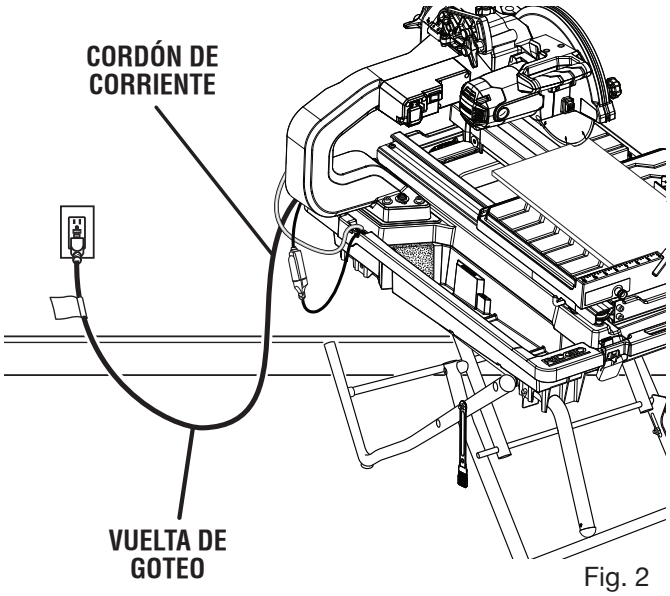

Fig. 2

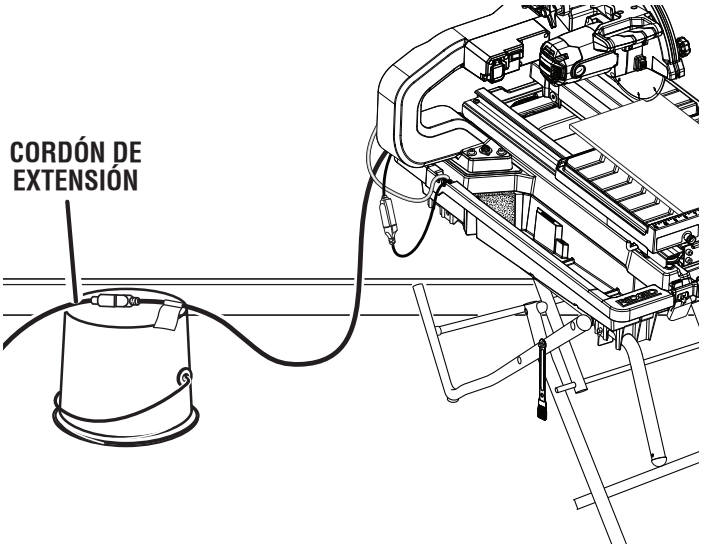

Fig. 3

CARACTERÍSTICAS

ESPECIFICACIONES DEL PRODUCTO

Diámetro de la hoja ..... 10 pulg.
Árbol de la hoja ..... 5/8 pulg.
Capacidad de la garganta ..... 17 pulg.
Capacidad de corte al hilo (tamaño de losas)..... 34 pulg.
Capacidad de diagonale (tamaño de losas)..... 24 pulg.
Profundidad del corte máxima.....3-1/2 pulg.
Potencia nominal.....120 V~, 15 A, 60 Hz
Velocidad en vacio .....4 000 r/min. (RPM)

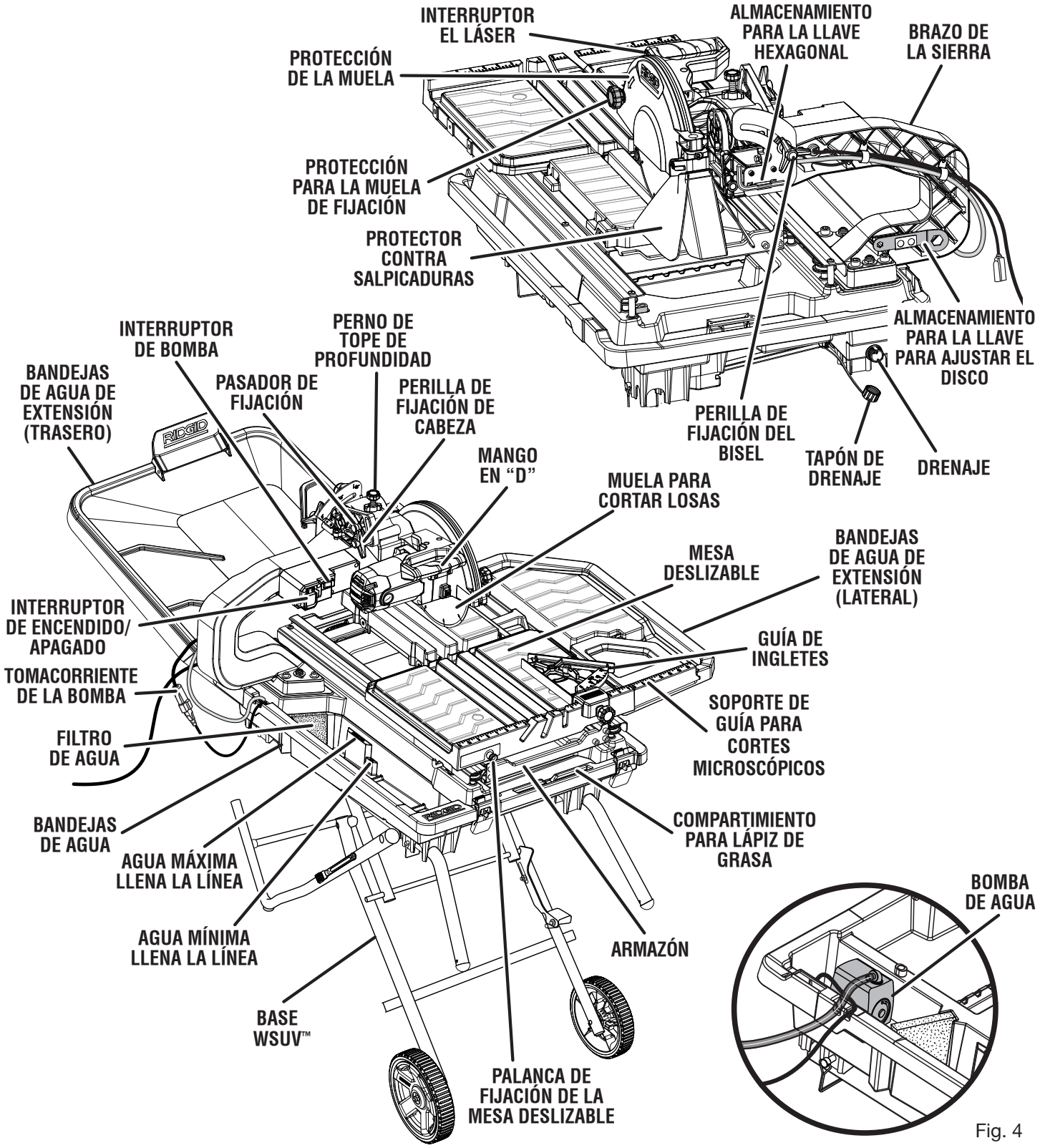

Fig. 4

CARACTERÍSTICAS

FAMILIARÍCESE CON LA SIERRA DE LOSAS

Vea la figura 4.

El uso seguro que este producto requiere la comprensión de la información impresa en la herramienta y en el manual del operador así como ciertos conocimientos sobre el proyecto a realizar. Antes de usar este producto, familiarícese con todas las características de funcionamiento y normas de seguridad.

10 pulg. MUELA PARA CORTAR LOSAS - 10 pulg. muela para cortar losas es incluido con su sierra.

ADVERTENCIA:

Asegúrese de usar únicamente muelas con velocidad nominal mínima inferior a la de esta herramienta. La inobservancia de esta advertencia puede causar lesiones serias.

PERILLA DE FIJACIÓN DEL BISEL - La perilla de bloqueo del bisel traba firmemente el cabezal de la sierra en cualquier ángulo de bisel de 0º a 45º. Le recomendamos que solo realice cortes en bisel con ángulos de 0˚, 22,5˚ y 45˚.

ADVERTENCIA:

Si realiza cortes en bisel con ángulos que no sean 0˚, 22,5˚ o 45˚ el disco de corte podría entrar en contacto con la mesa deslizante y eso ocasionaría daños en la unidad y/o posibles lesiones personales graves.

SISTEMA DE ALINEACIÓN CON LÁSER AJUSTABLE - Para realizar cortes más precisos, se incluye una guía láser con su sierra ingleteadora. Cuando se usa correctamente, la guía láser facilita la realización de cortes de precisión. Empuje simplemente el botón para el láser no enciende o no apaga.

FRENO ELÉCTRICO - Hay un freno eléctrico para detener rápidamente el giro de la muela después de soltarse la sierra es apagado.

SOPORTE DE GUÍA PARA CORTES MICROSCÓPICOS - Este guía ayuda a evitar que la losa se rompa.

GUÍA DE INGLETES - Este indicador de fácil lectura muestra el ángulo exacto para cortes a inglete, y tiene trinquete a 0°, 22,5°, y 45°.

INTERRUPTOR DE ENCENDIDO/APAGADO - Esta sierra dispone de un interruptor de corriente de fácil acceso ubicado brazo de la sierra. Para asegurar el interruptor, coloque un candado (no viene incluido) a través del agujero del gatillo del interruptor. Cuando el candado está está instalado y cerrado, no puede accionarse el interruptor. Guarde la llave del candado en otro lugar.

MESA DESLIZABLE - La mesa deslizante permite al usuario deslizar la pieza de trabajo dentro del disco de troceado para lograr cortes precisos.

CONJUNTO DEL PROTECTOR CONTRA SALPICADURAS CON PROTECTOR LATERAL QUE PUDE QUITARSE SIN HERRAMIENTAS- El protector contra salpicaduras ayuda a contener el rociado excesivo y la aparición de neblinas.

BOMBA DE AGUA - La bomba de agua volumen proporciona agua al disco de corte.

BANDEJAS DE AGUA DE EXTENSIÓN - Mantenga limpiador de área de trabajo y más seco con la extensión de bandeja de agua en la parte posterior del instrumento.

ALMACENAMIENTO DE LA LLAVE - La sierra tiene un área de almacenamiento cómodo diseñado específicamente para la llave de la muela (en la parte posterior de la brazo de sierra) y la llave hexagonal (debajo de la perilla de fijación del bisel).

BASE WSUV™ (WET SAW UTILITY VEHICLE) - Estando montado en la base de mesa, el pedestal se despliega y pliega con facilidad hacer el transporte sencillo.

HERRAMIENTAS NECESARIAS

Para armar la unidad se necesitan las siguientes herramientas (no incluido o dibujado para escalar):

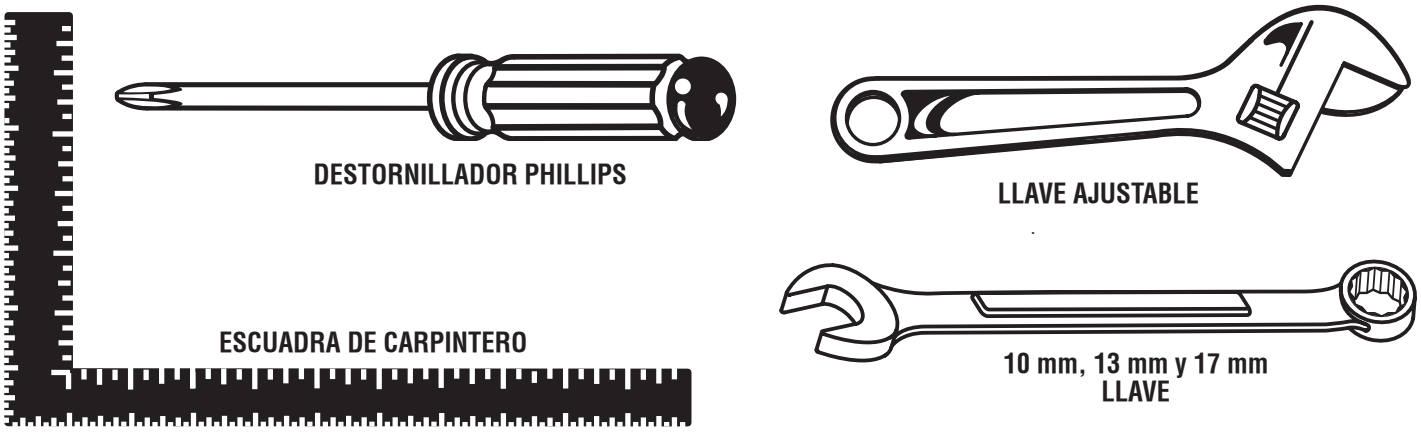

Fig. 5

PIEZAS SUELTAS

Con la sierra de losas vienen incluidos los siguientes artículos:

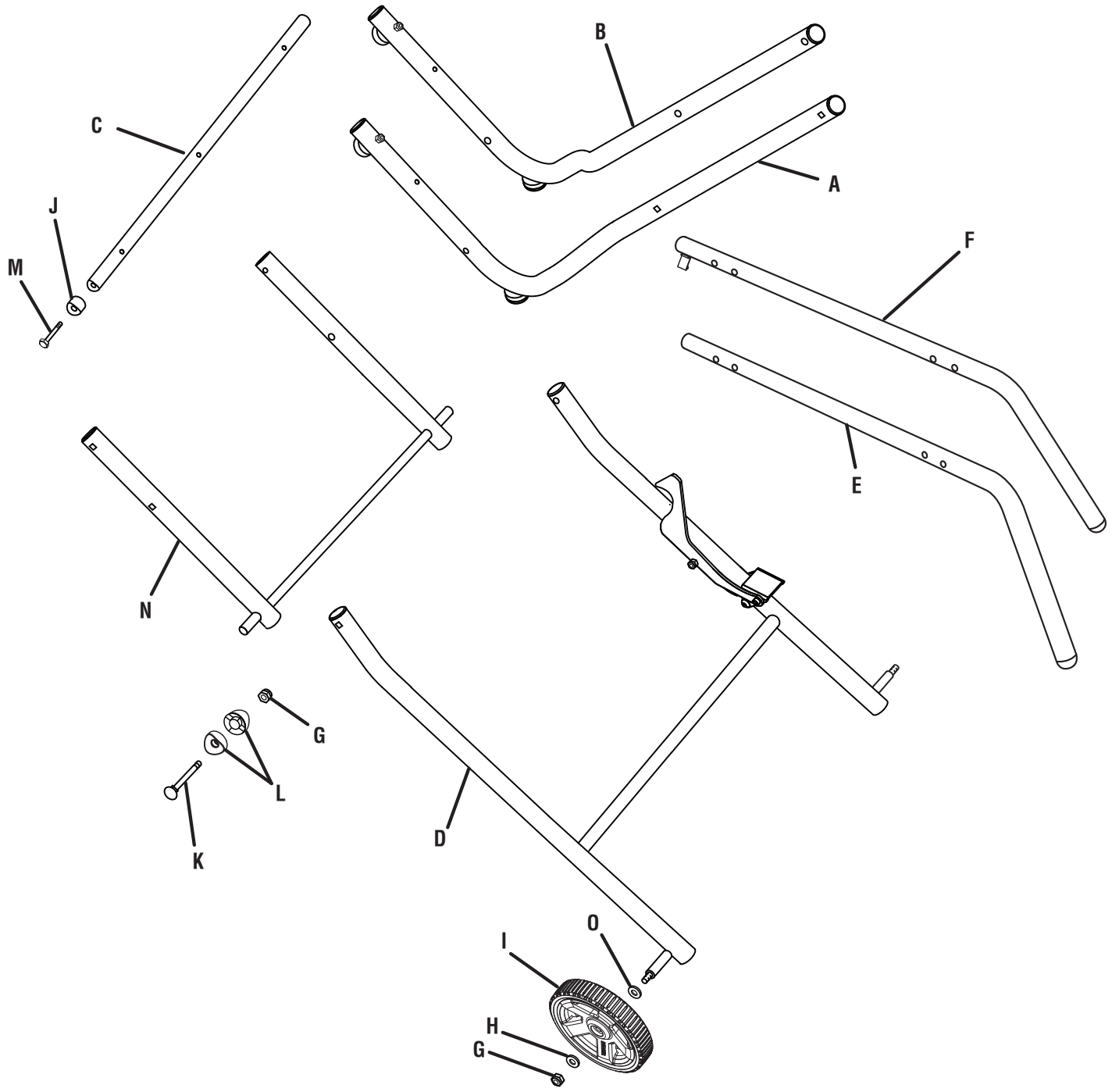

Fig. 6

A - Tubo exterior izquerdo 1
B - Tubo exterior derecho 1
C - Riostra inferior 1
D - Conjunto de la pata interna 1
E - Tubo superior izquierdo 1
F - Tubo superior derecho 1
G - Tuerca 10
H - Arandela (pequeña) 2
I - Rueda 2
J - Separador (grande) 2
K - Perno de carruaje 8
L - Separador (pequeña) 16
M - Perno hexagonal 2
N - Riostra central 1
O - Arandela (grande) 2

PIEZAS SUELTAS

Con la sierra de losas vienen incluidos los siguientes artículos:

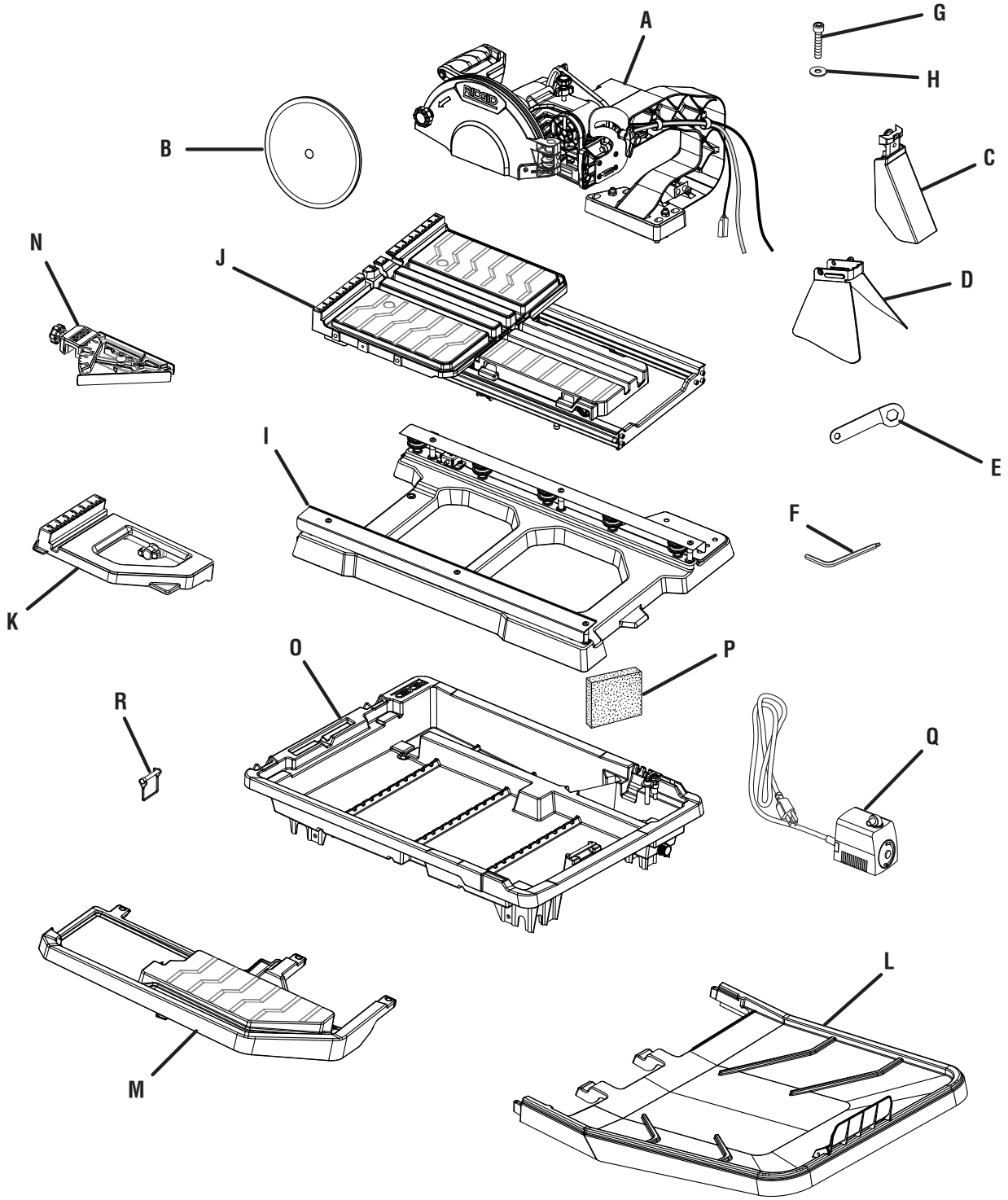

Fig. 7

A - Conjunto del motor de cabeza 1
B - Muela para cortar losas 1
C - Protector trasero contra salpicaduras 1
D - Protector lateral contra salpicaduras.....1
E - Llave de la muela 1
F - Llave hexagonal (8 mm y 5 mm) 1
G - Tornillo de casquillo 4
H - Arandela (mediano) 4
I - Base 1
J - Bastidor y mesa deslizante.....1
K - Extensión de mesa deslizable.....1
L - Bandejas de agua de extensión (trasero).....1
M - Bandejas de agua de extensión (lateral) 1
N - Guía de ingletes 1
O - Bandejas de agua 1
P - Filtro de agua 1
Q - Bomba de agua.....1
R - Pasador del enganche 4

ARMADO

DESEMPAQUETADO

Vea las figura 6 y 7.

Este producto requiere armarse.

- Extraiga cuidadosamente de la sierra y colóquela sobre una superficie de trabajo nivelada.

  NOTA: La extensión lateral de la bandeja para el agua se encuentra debajo de la plancha de espuma de poliestireno.

ADVERTENCIA:
No utilice este producto si alguna pieza incluida en la lista de piezas sueltas ya está ensamblada al producto cuando lo desempaqueta. El fabricante no ensambla las piezas de esta lista en el producto. Éstas deben ser instaladas por el usuario. El uso de un producto que puede haber sido ensamblado de forma inadecuada podría causar lesiones personales graves.

- Inspeccione cuidadosamente la herramienta para verificar que no haya sufrido ninguna rotura o daño durante el transporte.
- No deseche el material de empaquetado antes de terminar de inspeccionar y utilizar satisfactoriamente la herramienta.
- La sierra viene ajustada desde la fábrica para realizar cortes exactos. Después de armarla verifique la exactitud de la misma. Si en el envío resultaron afectados los ajustes, consulte los procedimientos específicos explicados en este manual.
- Si hay piezas dañadas o faltantes, sírvase llamar al 1-866-539-1710, donde le brindaremos asistencia.

ADVERTENCIA:
Si hay piezas dañadas o faltantes, no utilice esta herramiento sin haber reemplazado todas las piezas. Usar este producto con partes dañadas o faltantes puede causar lesiones serias al operador.

ADVERTENCIA:
No intente modificar esta herramienta ni hacer accesorios no recomendados para ella. Cualquier alteración o modificación constituye un uso indebido, y puede crear una situación peligrosa que culmine en lesiones corporales graves.

ADVERTENCIA:
No conecte la unidad a la toma de corriente antes de terminar de armarla. De lo contrario, la unidad puede ponerse en marcha accidentalmente, con el consiguiente riesgo de lesiones graves.

INSTALACIÓN DEL CONJUNTO DEL CABEZAL DEL MOTOR EN LA BASE

Vea la figura 8.

- Alinee los hoyos en el conjunto del motor de cabeza con los hoyos en el agua en la base.

  NOTA: Los pernos del conjunto del cabezal del motor deben estar alineados con los orificios centrales de la base.
- Haga descender el conjunto del cabezal del motor sobre la base y empuje los pernos para introducirlos en los orificios centrales.
- Enrosque los tornillo de casquillo hueca hasta atravesar las arandelas y el conjunto del motor de cabeza y llegar a los orificios del base.
- Ajuste los tornillos con la llave hexagonal de 8 mm que se incluye.

  NOTA: El almacenamiento para la llave hexagonal se encuentra en la parte posterior del brazo de la sierra.
- Deje el conjunto del base y el motor de cabeza a un lado.

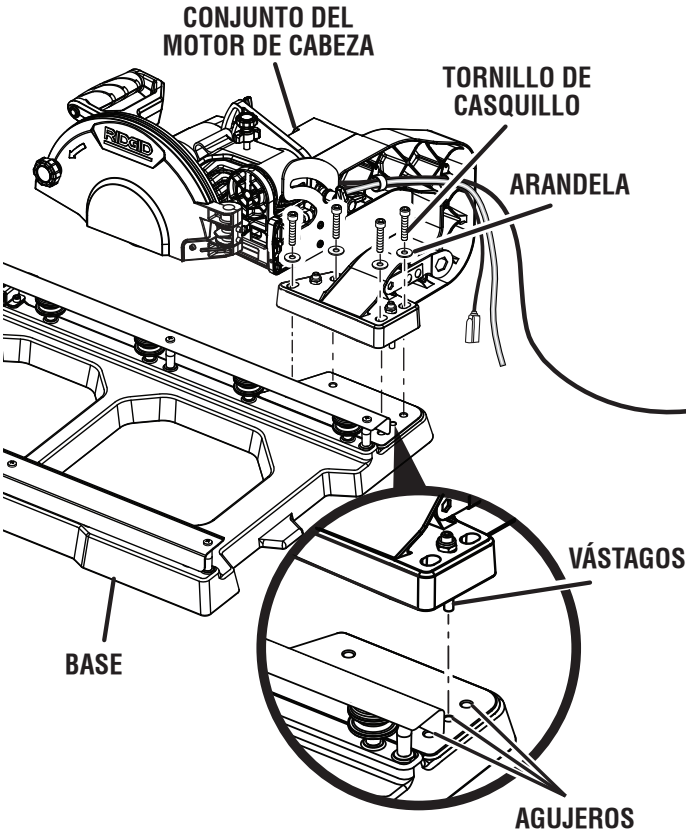

Fig. 8

ARMADO DE LA BASE WSUV™

Vea la figura 9 à 15.

Gran parte de las piezas de la base WSUV™ son móviles. Toda la herrajería debe ajustarse firmemente pero no demasiado ya que eso impediría que la base WSUV™ se abra y se cierre. Para facilitar el armado, haga coincidir las letras y ajuste todos los sujetadores a mano. Solo ajuste los sujetadores firmemente cuando esté seguro de que la palanca de liberación quede trabada sobre el pasador de tope.

- Coloque la riostra central sobre el conjunto de las patas interiores (el lado curvo hacia arriba), con el pasador de tope debajo de la palanca de liberación.

  NOTA: Los pasadores de tope descansan sobre el conjunto de las patas interiores.
- Haga pasar el perno de carrocería por el orificio superior del conjunto de las patas interiores, por dos espaciadores pequeños y por el orificio inferior de la riostra central. Fije con una tuerca y repita el procedimiento en el otro lado.
- Posicione el conjunto de las patas interiores y el tubo exterior izquierdo de modo que conformen una “X”.
- Introduzca el perno de carrocería por el orificio central del tubo exterior izquierdo, por dos espaciadores pequeños y por el orificio inferior del conjunto de las patas interiores. Fije con una tuerca.
- Posicione el conjunto de las patas interiores y el tubo exterior derecho de modo que conformen una “X”.
- Introduzca el perno de carrocería por el orificio central del tubo exterior derecho, por dos espaciadores pequeños y por el orificio inferior del conjunto de las patas interiores. Fije con una tuerca.

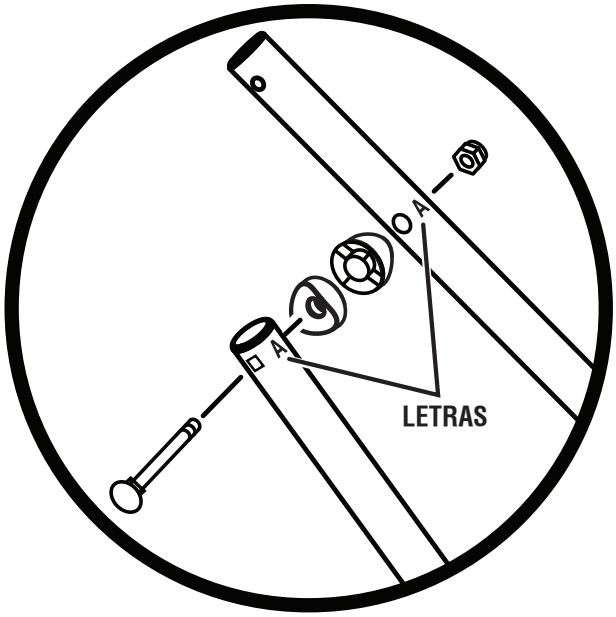

Fig. 9

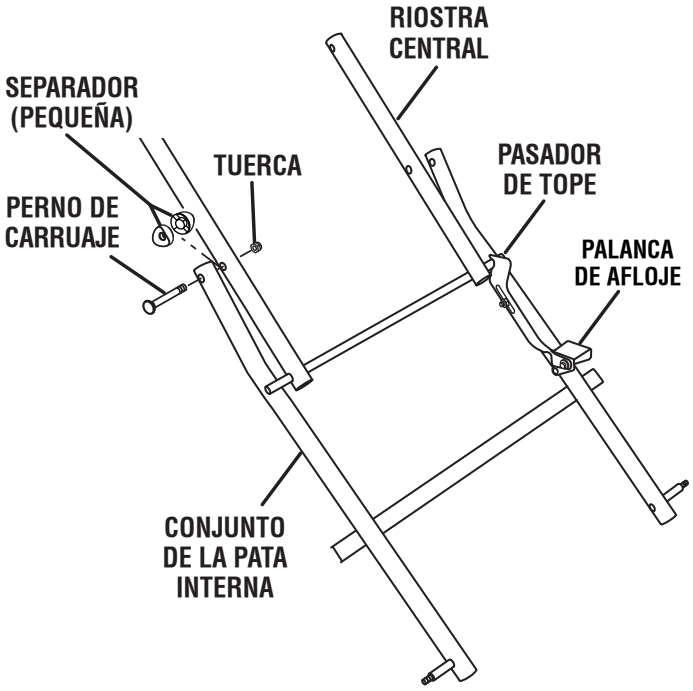

Fig. 10

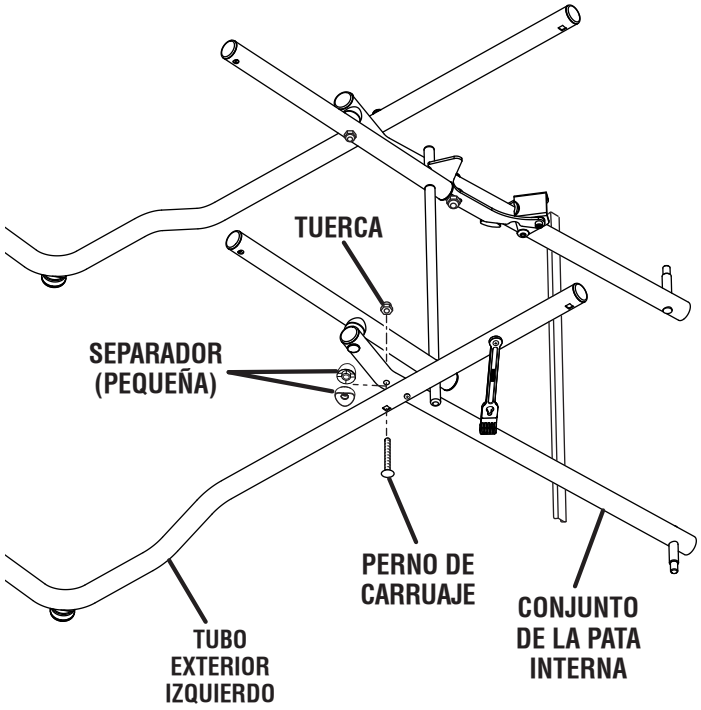

Fig. 11

ARMADO

- Coloque un espaciador grande sobre el extremo de la riostra inferior.
- Haga pasar un perno de cabeza hexagonal por la parte inferior del tubo exterior derecho, por el espaciador grande y por la riostra inferior. Ajuste con firmeza. Repita el procedimiento en el otro lado.

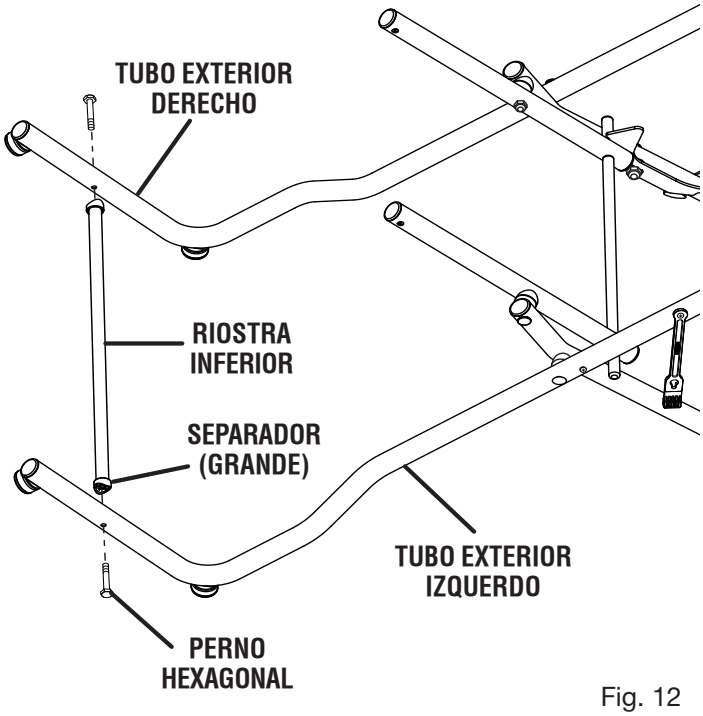

Fig. 12

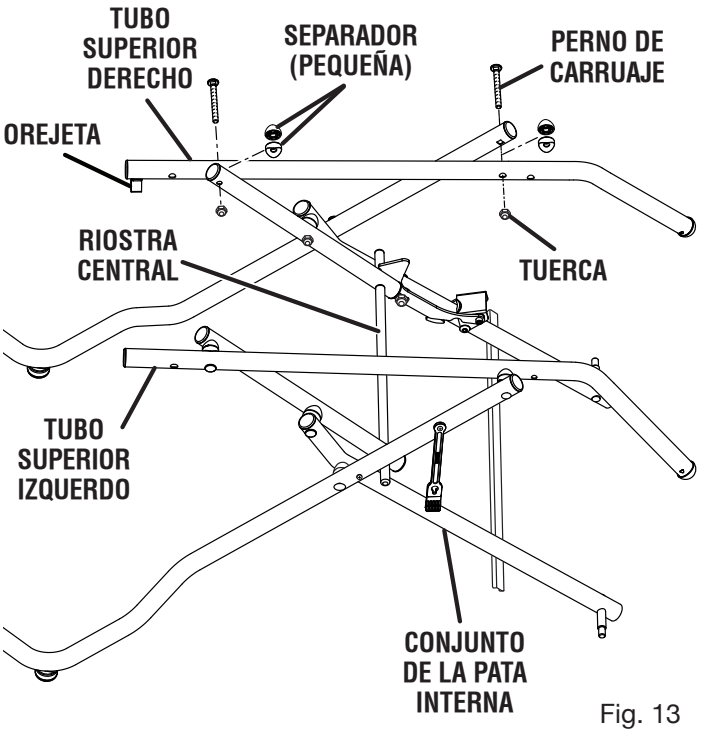

Fig. 13

- Con los extremos curvados hacia afuera, fije los tubos superiores a la base WSUV™; para ello, utilice pernos de carrocería, espaciadores pequeños y tuercas.

  NOTA: El tubo superior con la orejeta debe estar instalado en la derecha.
- Deslice una arandela grande, un disco y una arandela pequeña por un eje. Fije todo con una tuerca. Repita el procedimiento con el segundo rueda.

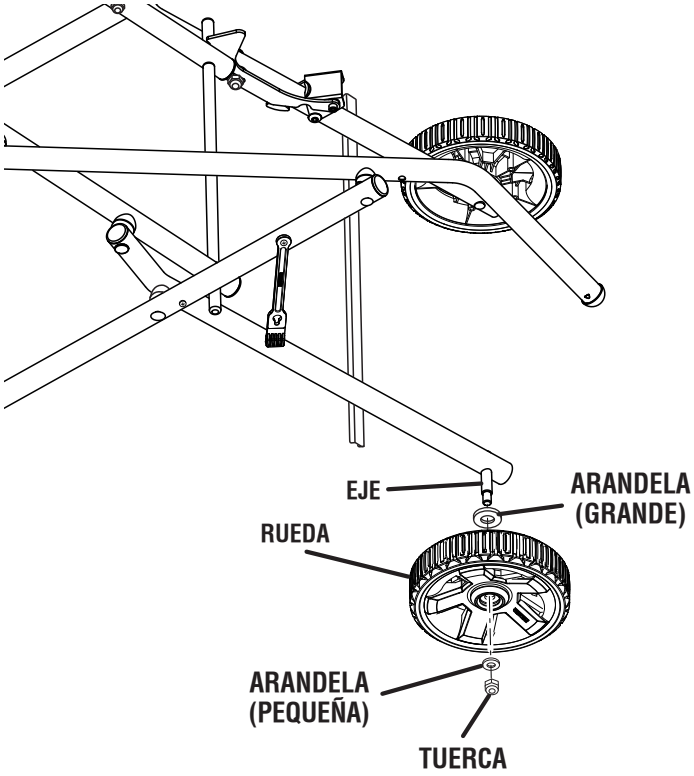

Fig. 14

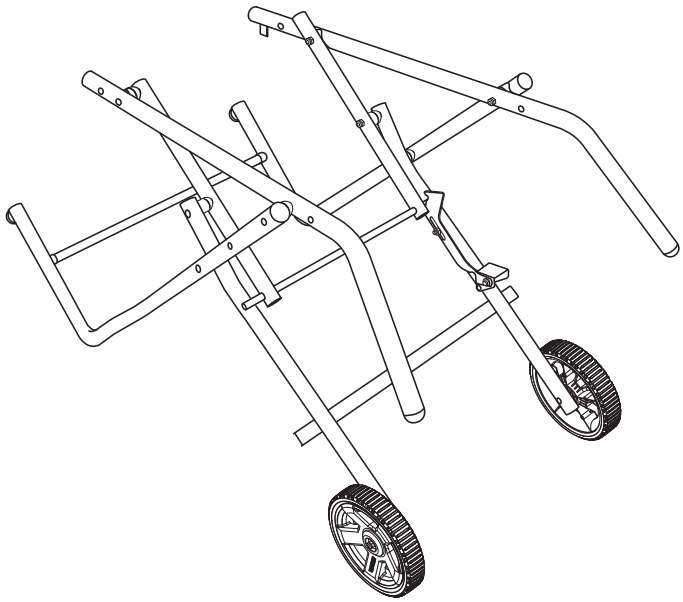

Fig. 15

SUJECIÓN DE LA BANDEJA PARA EL AGUA A LA BASE WSUV™

Vea la figura 16.

- Abra la base WSUV™ tal como se describe en la página 23.
- Coloque la bandeja para el agua sobre la base WSUV™. Alinee los orificios de la bandeja para el agua con los orificios de las manijas de la base WSUV™.

  NOTA: La parte de la bandeja para el agua que tiene el logotipo de Ridgid debe quedar sobre el lado del disco de la base.
- Fije la bandeja para el agua a la base con cuatro pasadores de enganche.

INSTALACIÓN DEL FILTRO DE AGUA Y LA BOMBA DE AGUA

Vea las figuras 17 a 19.

La bomba de agua causa la recirculación de agua de la bandeja a la hoja.

- Ubique las ranuras para el filtro y el pozo de la bomba dentro de la bandeja de agua. El pozo de la bomba está indicado como “PUMP”.
- Deslice el filtro dentro de la ranura, como se muestra.
- Ubique el selector de flujo máximo/mínimo de agua en la bomba. Para lograr un desempeño óptimo, ajuste el flujo a “Max” (máximo) para controlar el flujo de agua sobre la rueda.

  NOTA: El flujo de agua puede ajustarse durante el uso; para hacerlo, quite el filtro, coloque la mano en el pozo de agua y gire el selector de flujo de la bomba. Luego, vuelva a colocar el filtro.
- Coloque la bomba de agua en el pozo de agua.

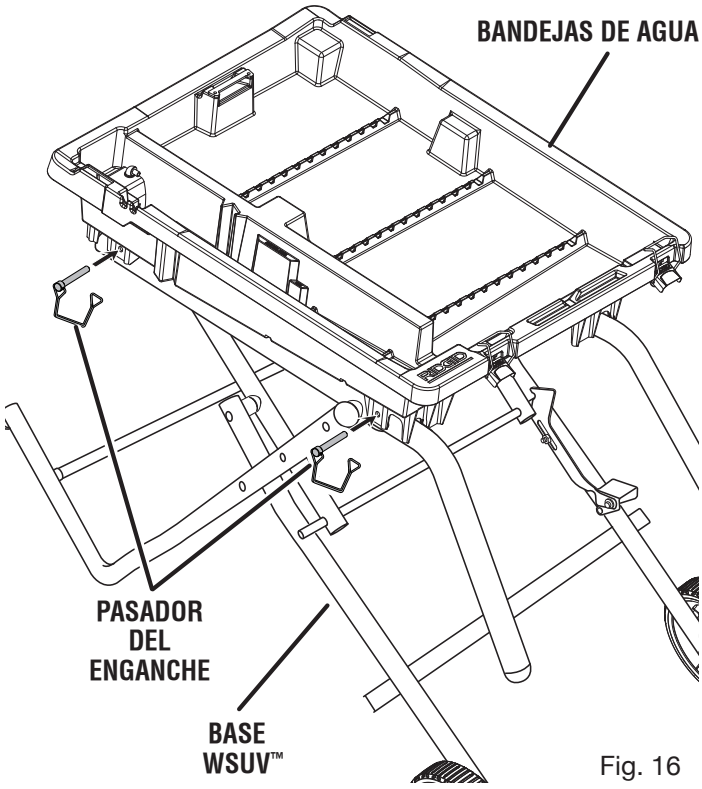

Fig. 16

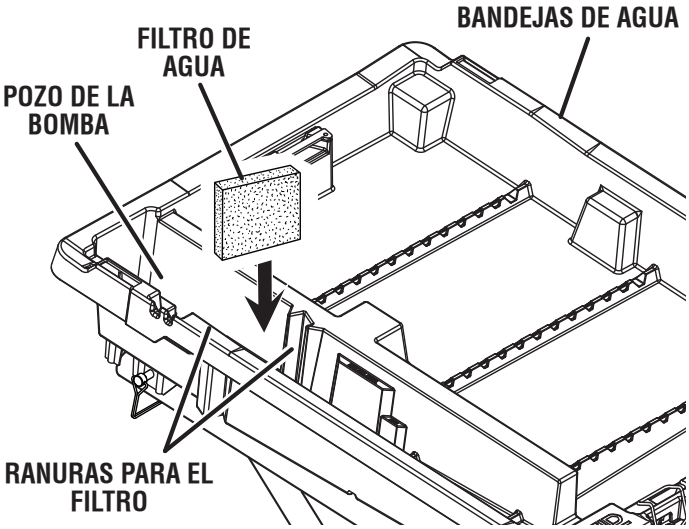

Fig. 17

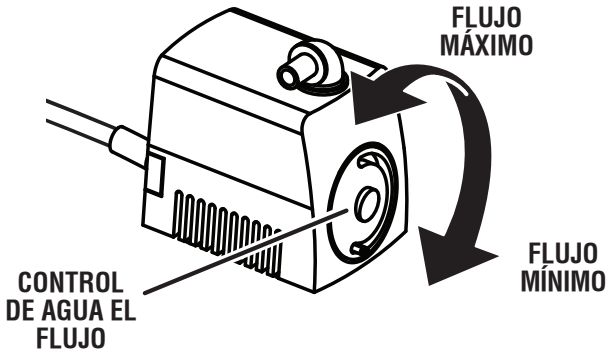

Fig. 18

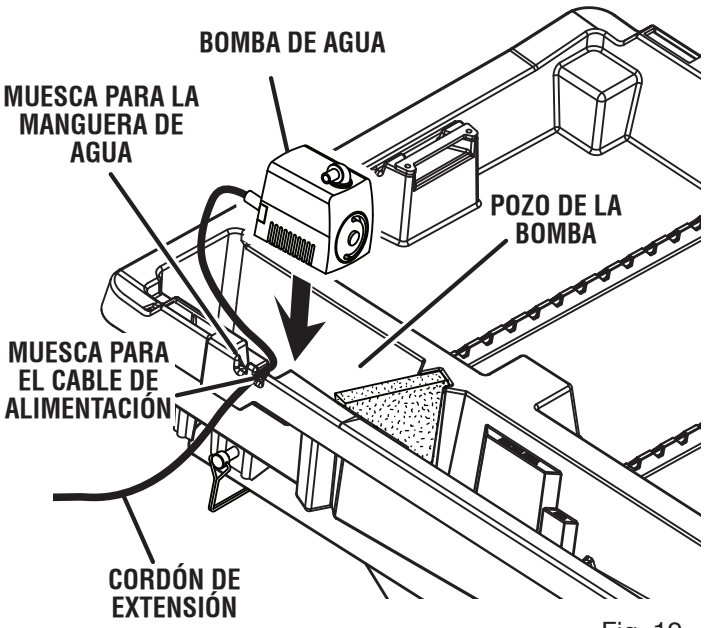

Fig. 19

INSTALACIÓN DEL CABEZAL DEL MOTOR Y LA BASE SOBRE LA BANDEJA PARA EL AGUA

Vea la figura 20.

- Conecte la manguera de agua al codo de la bomba.
- Coloque el cable de alimentación de la bomba y la manguera de agua en las muescas provistas para tal fin en la bandeja para el agua.
- Levante cuidadosamente el conjunto del cabezal del motor y la base sobre la bandeja para el agua, tal como se indica en la figura.
- Incline la base e introduzca la lengüeta de alta resistencia en la ranura de la bandeja para el agua.
- Fije la base con los pestillos del frente de la bandeja para el agua.
- Conecte el cable de alimentación de la bomba con el cable de alimentación del cabezal del motor. Verifique que la bota de goma cubra el lugar de la conexión de los cables para evitar que el agua entre en contacto con el enchufe.

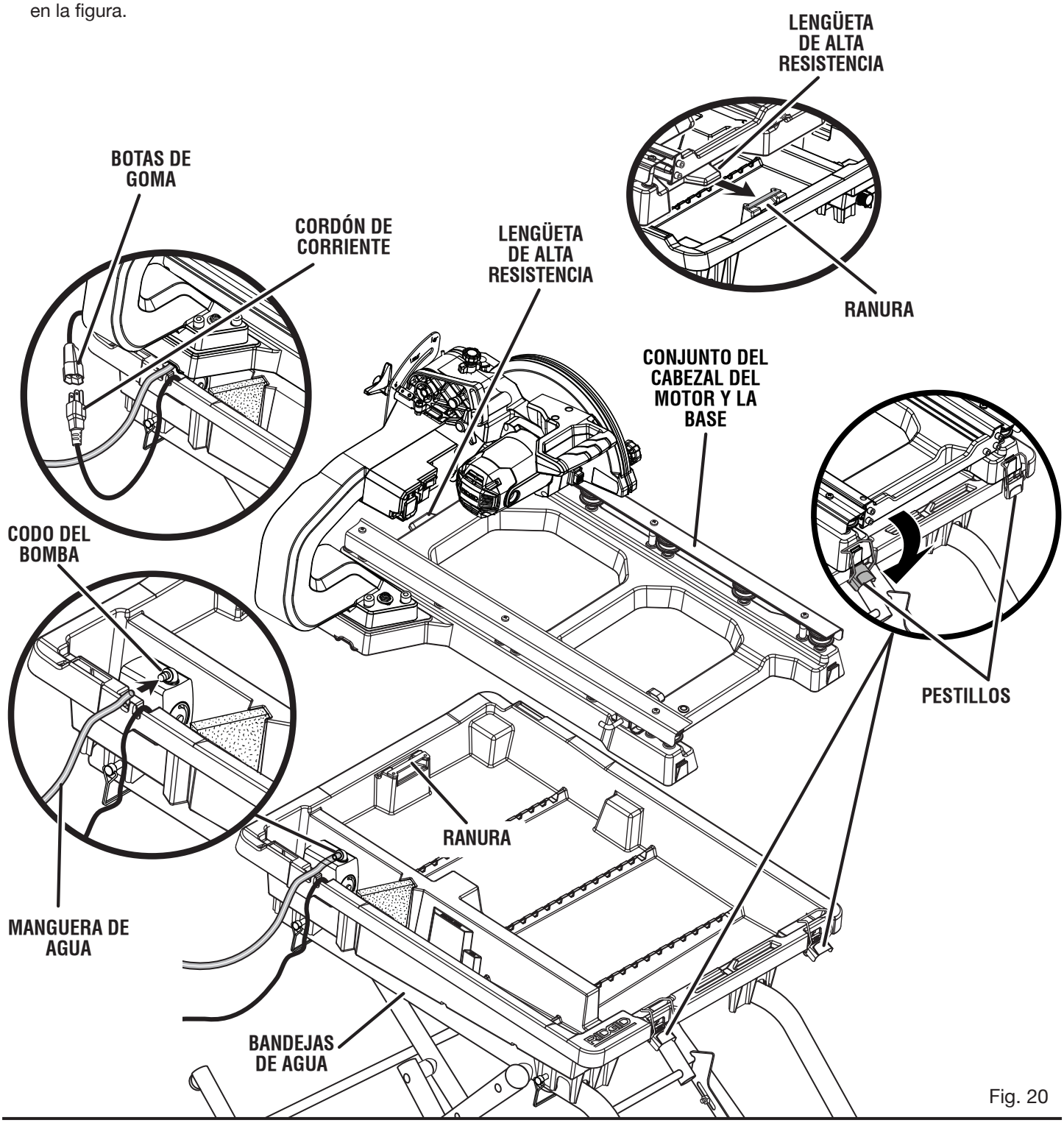

Fig. 20

INSTALACIÓN Y RETIRAR DEL BASTIDOR Y LA MESA DESLIZANTE

Vea las figuras 21 a 23.

- Tire hacia afuera de la palanca de bloqueo del bastidor y gírela 90° en sentido antihorario hasta la "posición de desbloqueo".
- Suelte la palanca.
- Sujete firmemente la mesa deslizante y oriente la mesa y el bastidor sobre los rieles de la base.

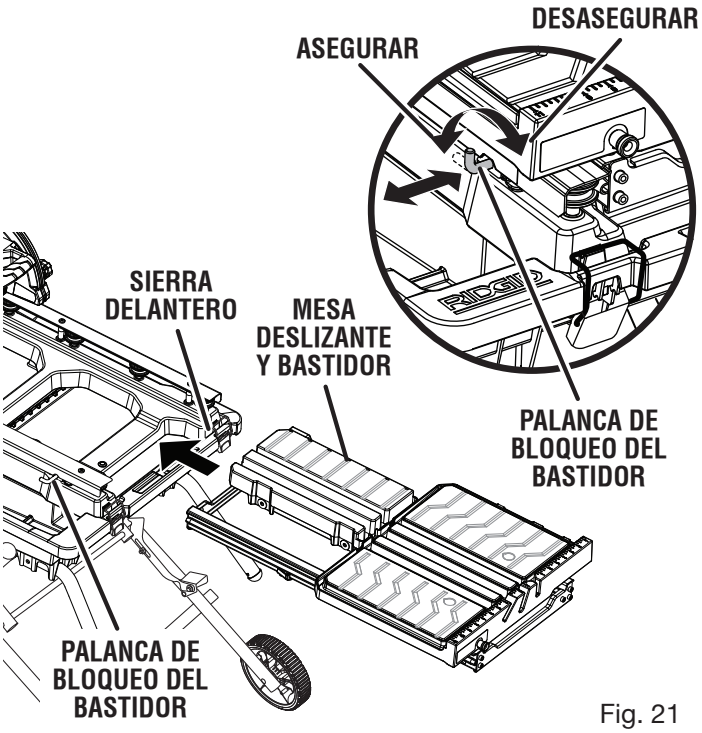

Fig. 21

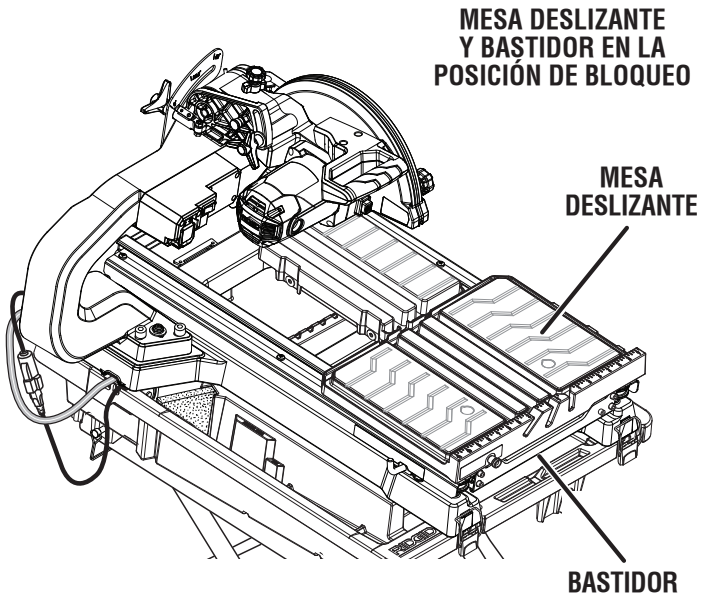

Fig. 22

- Mientras sostiene la mesa y el bastidor paralelos con respecto a la base, empújelos en dirección a la parte posterior de la sierra.

  NOTA: La mesa y el bastidor deberían desplazarse sin inconvenientes sobre los rodillos del interior de los rieles.

Para bloquear el bastidor:

- Tire hacia afuera de la palanca de bloqueo del bastidor y gírela 90° en sentido horario hasta la "posición de bloqueo".
- Suelte la palanca.

  NOTA: Con la mesa deslizante y el bastidor ya instalados, si empuja el bastidor escuchará un "clic" cuando se trabe en su lugar. Esto es porque la palanca de bloqueo del bastidor encastra en un orificio del bastidor para fijarlo.

Para desbloquear el bastidor:

- Tire hacia afuera de la palanca de bloqueo del bastidor y gírela 90° en sentido horario hasta la "posición de desbloqueo".

Para bloquear/desbloquear la mesa deslizante:

- Bloquee el bastidor.
- Tire hacia afuera y hacia arriba de la perilla para bloquear la mesa para desbloquear la mesa deslizante.
- Para bloquear la mesa deslizante, llévela hasta el frente del bastidor hasta que la perilla para bloquear la mesa encastre en su lugar.

Para retirar del bastidor y la mesa deslizante:

- Bloquee la mesa deslizante.
- Tire y sujete la palanca de bloqueo del bastidor.
- Mueva del bastidor y la mesa deslizante a la parte frente de la sierra y quite.

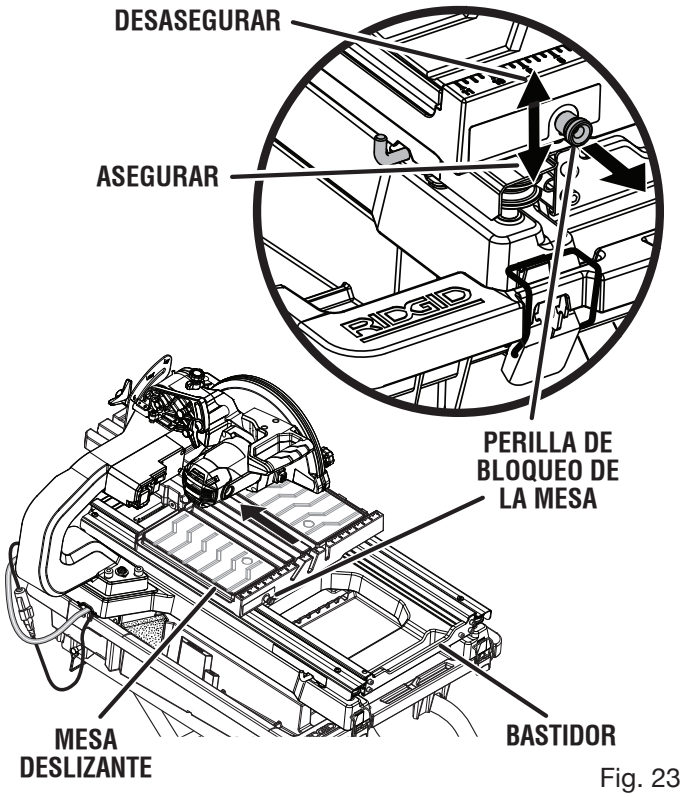

Fig. 23

MUELA PARA CORTAR LOSAS

Para un mayor rendimiento y seguridad, se recomienda que use solamente 10 pulg. muela para cortar es suministrada con la sierra. Se dispone de estilos adicionales de muelas de la misma alta calidad para su distribuidor local.

ADVERTENCIA:

Asegúrese de usar únicamente muelas con velocidad en vacio nominal mínima inferior a la de esta herramienta. La inobservancia de esta advertencia podría causar posibles lesiones serias. Nunca utilice muelas que tengan orificios, muescas, o dientes con esta herramienta.

ADVERTENCIA:

Para prevenir posibles riesgos eléctricos, solicite a un electricista califiicado que inspeccione la línea si usted no tiene la certeza de que está debidamente cableada.

INSTALAR MUELA PARA CORTAR LOSAS

Vea las figuras 24 y 25.

ADVERTENCIA:

La sierra tiene capacidad para muelas hasta de un diámetro de 10 pulg. Nunca utilice una hoja tan gruesa que la guía láser no se enganche en las partes planas del husillo. Las hojas más grandes tocan las protecciones de la hoja, y las más gruesas impiden asegurarlas con el tuerca de la muela correspondiente en el husillo. Cualquiera de estas dos situaciones puede producir un accidente serio, con las consiguientes lesiones corporales serias.

- Desconecte la sierra.
- Mueva del bastidor y la mesa deslizante a la parte frente de la sierra.
- Gire la perilla de la protección de la muela en sentido antihorario para aflojarla y abra la protección de la muela de corte.
- Oprima y no suelte el botón del seguro del husillo.
- Usando la llave suministrada, desmontaje el tuerca de la muela. Aflojar el botón del seguro del husillo.

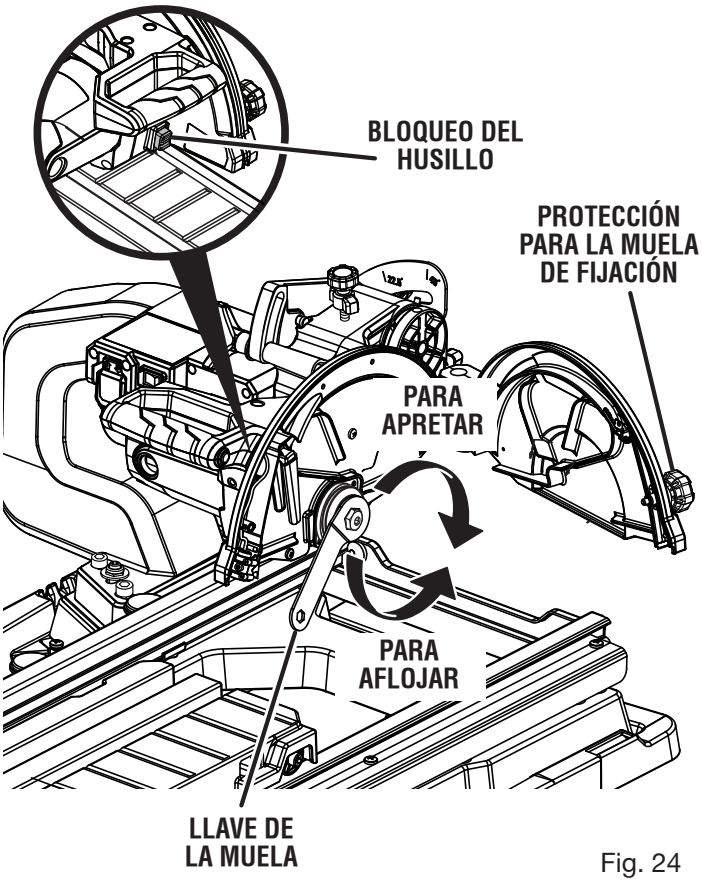

Fig. 24

- Quite la arandela exterior.
- Colocar la muela para cortar losa en el husillo.

NOTA: En este producto vienen instaladas dos boquillas de agua. Asegúrese de instalar el disco de corte de modo que haya una boquilla de agua a cada lado del disco de corte, con los pasos de agua en dirección al disco de corte. La boquilla de agua exterior se puede retirar fácilmente para instalar el disco de corte. Verifique que se haya vuelto a conectar el orificio de salida de la boquilla exterior con el paso de agua que se encuentra en dirección al disco de corte.

ADVERTENCIA:
Si retiró la arandela interior de la hoja, vuelva a colocarla antes de instalar la muela en el husillo. Si no lo hace podría producirse un accidente ya que el disco no se apretaría correctamente. Nunca utilice muelas que tengan orificios, muescas o dientes con esta herramienta.

- Esparza una gota de aceite sobre la arandela, en el punto en el que entra en contacto con el disco de corte.
- Vuelva arandela exterior. Las dos partes planas en forma de “D” de las arandelas de la muela se alinean con las partes planas del husillo. S’assurer que le côté concave de la rondelle est placé contre la muela.
- Coloque la tuerca de la muela en del husillo.
- Oprima el botón del seguro del husillo y gire el perno de la muela hasta inmovilizar el husillo.
- Usando la llave suministrada, ajuste la arandela por seguridad. Aflojar el botón del seguro del husillo.
- Cerrar y asegurar la protección de la muela.

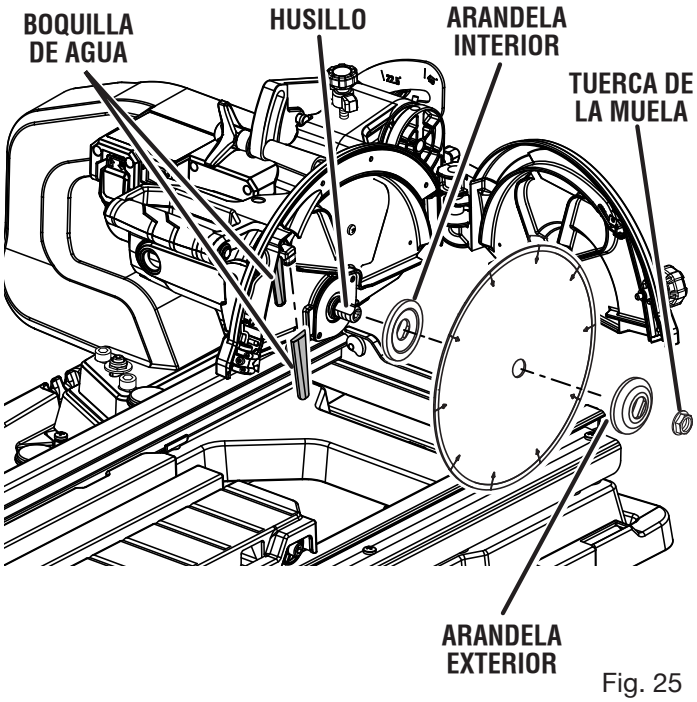

Fig. 25

INSTALACIÓN DEL CONJUNTO DEL PROTECTOR CONTRA SALPICADURAS

Vea las figuras 26 a 28.

El protector contra salpicaduras de esta sierra es un conjunto de dos piezas.

Colocación del protector trasero contra salpicaduras:

- Retire el tornillo y la arandela de la parte posterior del cabezal del motor.
- Alinee los orificios del protector trasero contra salpicaduras con el poste de la parte posterior de la protección de la muela de corte, como se muestra.
- Pase el tornillo por la arandela y por el protector contra salpicaduras y atorníllelo en el orificio.
- Apriételo firmemente. Asegúrese de no ajustarlo en exceso.

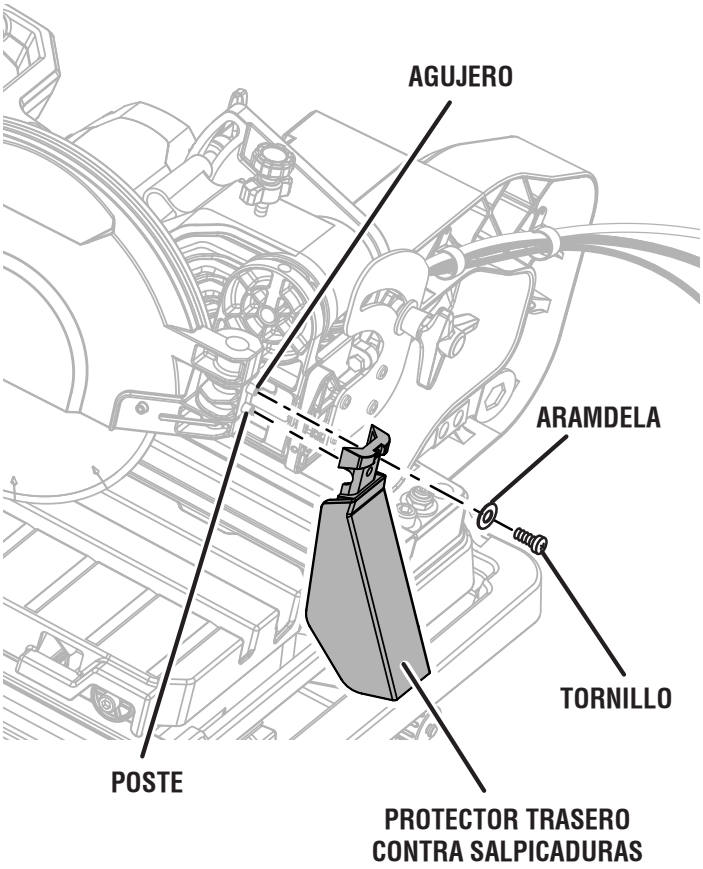

Fig. 26

Colocación del protector lateral contra salpicaduras:

- Instale el protector lateral contra salpicaduras sobre el protector trasero contra salpicaduras.
- Inserte el poste, ubicado al costado de la protección de la muela de corte, en el orificio de la solapa lateral de la protección.
- Acomode las ranuras de la protección contra salpicaduras sobre las costillas de la protección de la muela de corte.
- Repita el mismo procedimiento del otro lado.
- Luego de terminar el armado, tire hacia afuera de la protección trasera contra salpicaduras de manera que las solapas queden sobre la protección lateral contra salpicaduras.

INSTALACIÓN DE LA EXTENSIÓN TRASERA DE LA BANDEJA PARA EL AGUA

Vea la figura 29

- De pie en la parte posterior de la sierra, sujete la extensión trasera de la bandeja para el agua con las lengüetas de la bandeja en dirección a las ranuras de la bandeja para el agua.
- Incline la bandeja hacia arriba y deslice las lengüetas de la bandeja para introducirlas en las ranuras.
- Una vez que la extensión trasera de la bandeja para el agua esté en su lugar, bájela hasta que los ganchos de la bandeja encastren por debajo de la base.

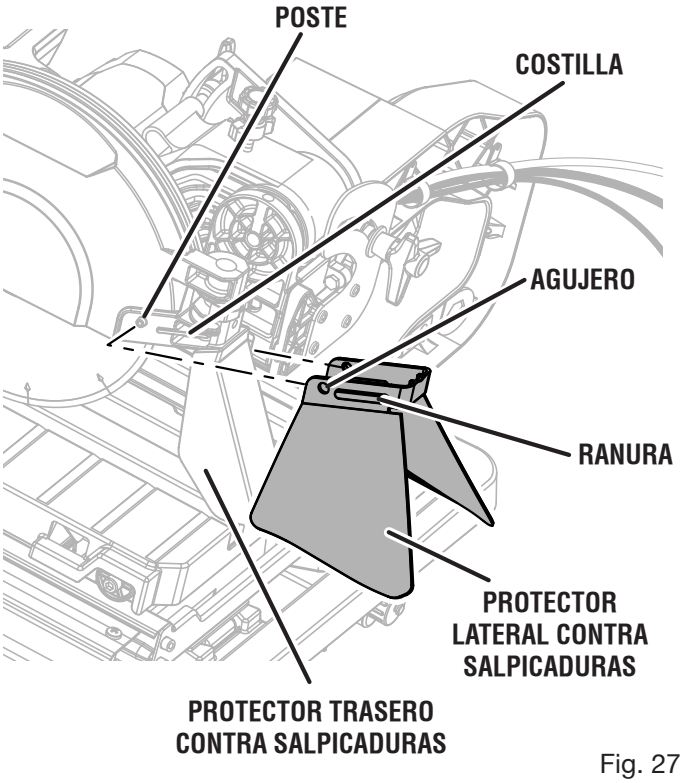

Fig. 27

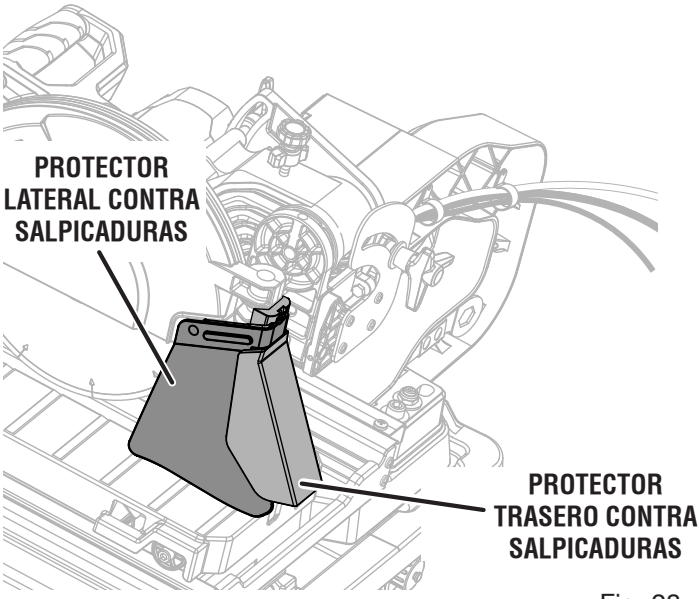

Fig. 28

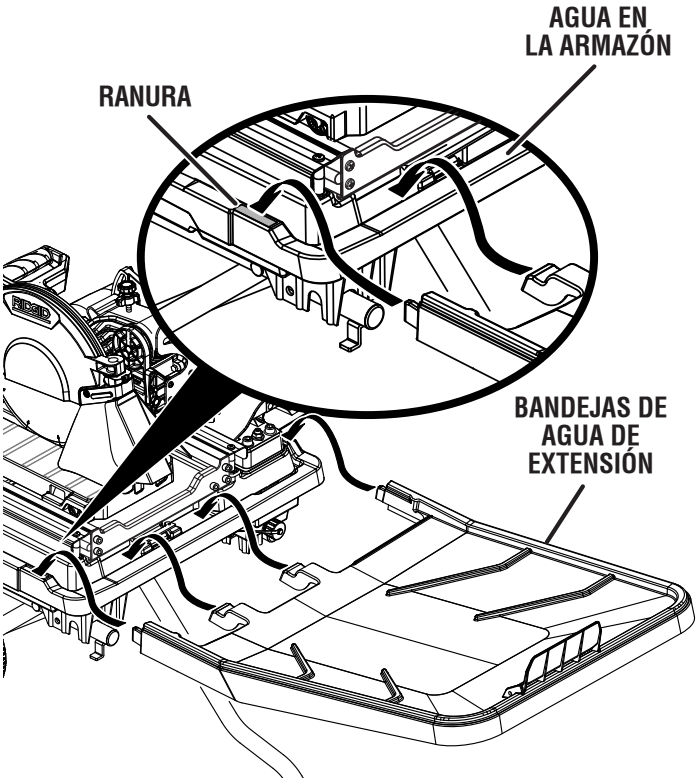

Fig. 29

INSTALACIÓN DE LA EXTENSIÓN DE LA MESA DESLIZANTE

Vea la figura 30.

- Desde el lateral de la sierra, alinee los pasadores de la extensión de la mesa deslizante con los orificios del bastidor.
- Fíjela girando en sentido horario la perilla de bloqueo de la extensión de la mesa que se encuentra debajo de la extensión.

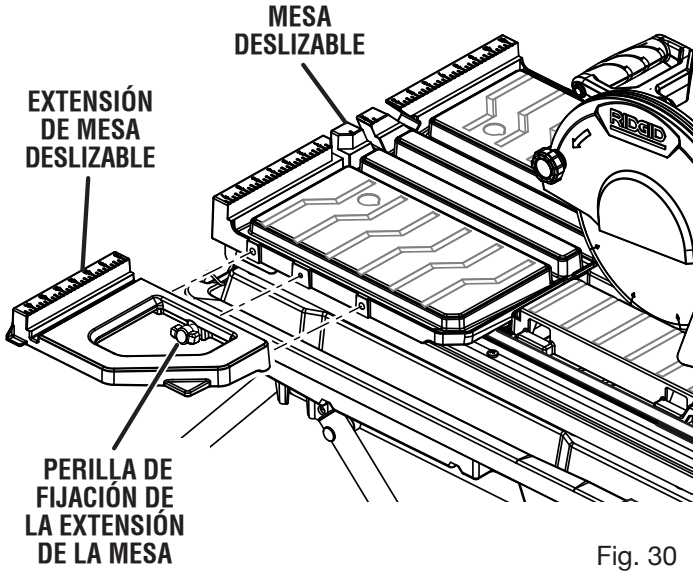

Fig. 30

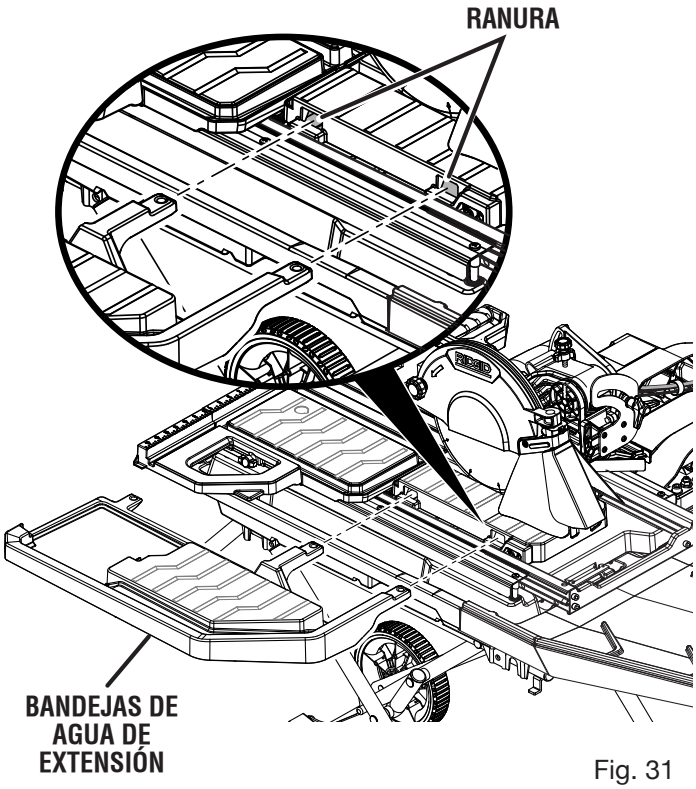

Fig. 31

INSTALACIÓN DE LA EXTENSIÓN LATERAL DE LA BANDEJA PARA EL AGUA

Vea la figura 31.

Desde el lateral derecho de la sierra, deslice la segunda extensión (o lateral) de la bandeja para el agua para introducirla en las ranuras de la extensión del bastidor y la mesa deslizante.

INSTALAR GUÍA DE INGLETES

Vea la figura 32.

La guía de borde al hilo puede ser utilizada de la izquierda y a la derecha el lado correcto de la muela para cortar.

- Coloque la ranura de la parte inferior de la guía de ingletes sobre la guía de corte de la mesa deslizante.
- Trabe la guía de ingletes firmemente a la mesa girando la perilla de fijación hacia la derecha.

Ajuste ángulos:

- Afloje la perilla de la guía de ingletes.
- Gire al ángulo deseado moviendo la guía izquierdo o el derecho.
- Ajuste la perilla firmemente antes de encender la sierra.

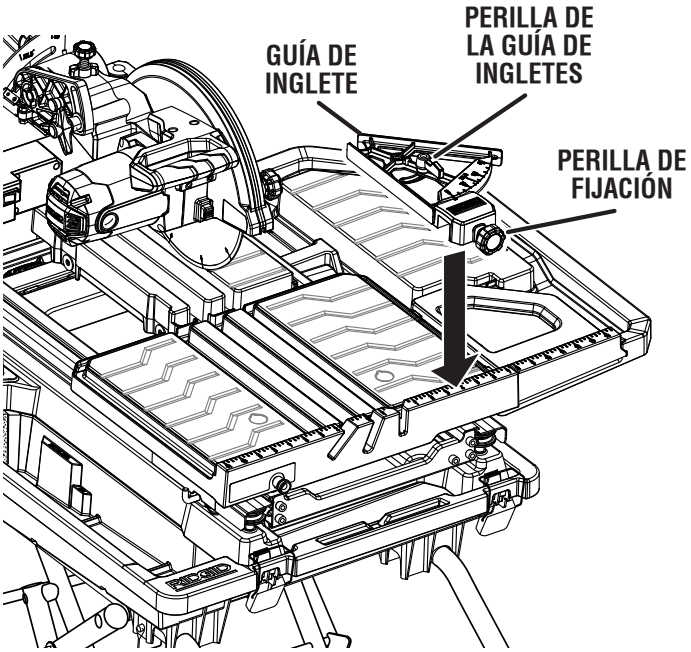

Fig. 32

LLENADO/CAMBIAR DEL TANQUE DE AGUA

Vea la figura 33.

- Instale el tapón de drenaje.
- Llene el tanque de agua con agua de grifo limpia. Asegúrese de que el nivel del agua esté entre las líneas de llenado de “mínimo” y “máximo”.

Para cambiar el agua del tanque:

- Desconecte la sierra
- Retire el tapón de drenaje y vacíelo en un balde. No deje que el agua salpique sobre el suelo ni alrededor de la máquina.
- Enjuague a fondo el tanque de agua.
- Deseche agua de desecho de acuerdo con regulaciones locales.
- Vuelva a colocar el tapón de drenaje y vuelva a llenar la bandeja con agua limpia.

NOTA: El drenaje es compatible con las mangueras de jardín de tamaño estándar.

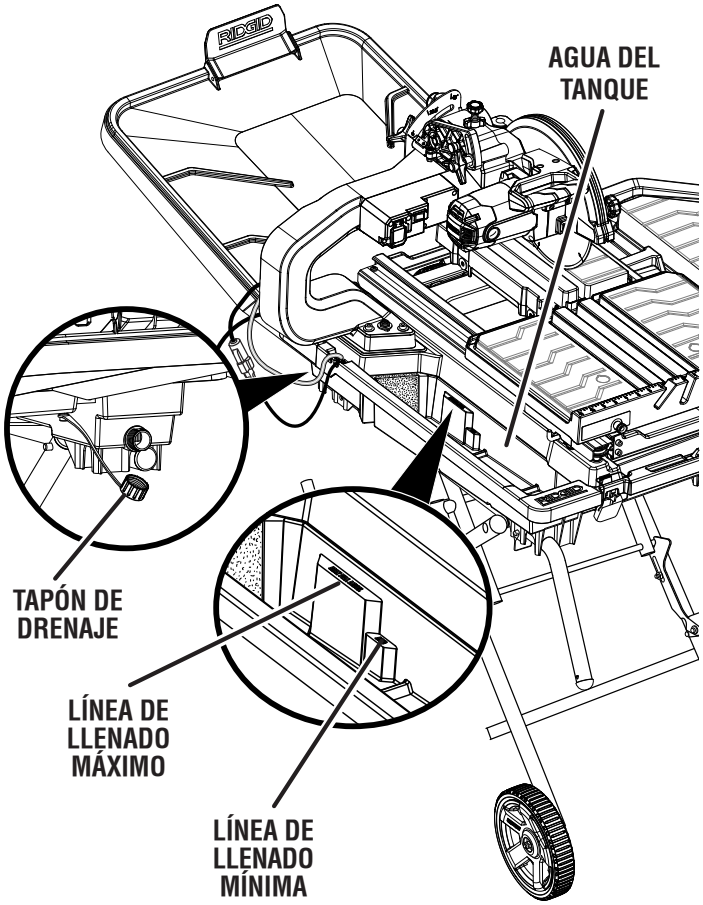

Fig. 33

PARA ABRIR/CERRAR LA BASE WSUV™

Vea las figuras 34 a 36.

- Bloquee la mesa deslizante y el bastidor.
- Retire las extensiones de la bandeja para el agua y toda pieza de trabajo que haya quedado en la herramienta.
- Baje la muela de la sierra y asegure la sierra trabando la cabeza de la sierra en su lugar con una perilla de traba y pasador de seguridad.

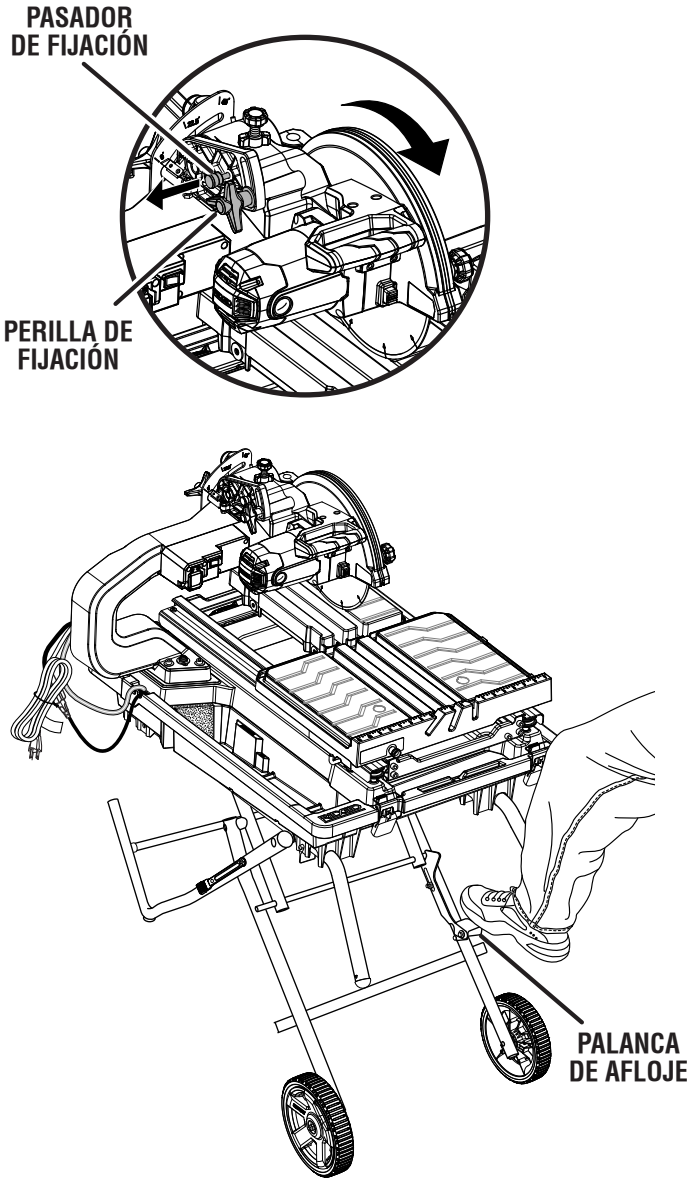

Fig. 34

Para plegar el base WSUV™:

- Sujete los asideros y levante los mangos alejándolos del cuerpo.
- Empuje el conjunto de la pata interna hasta que la palanca de afloje ntre fijamente en su lugar con un chasquido.

Para mover el base WSUV™:

- Sujetando firmemente los asideros, tire de los mangos hacia usted hasta que el base WSUV™ y la sierra queden equilibrados en las ruedas.
- Empuje la sierra al lugar deseado y luego despliegue el base WSUV™ para empezar a utilizar de la sierra, o guarde ésta en un lugar seco.

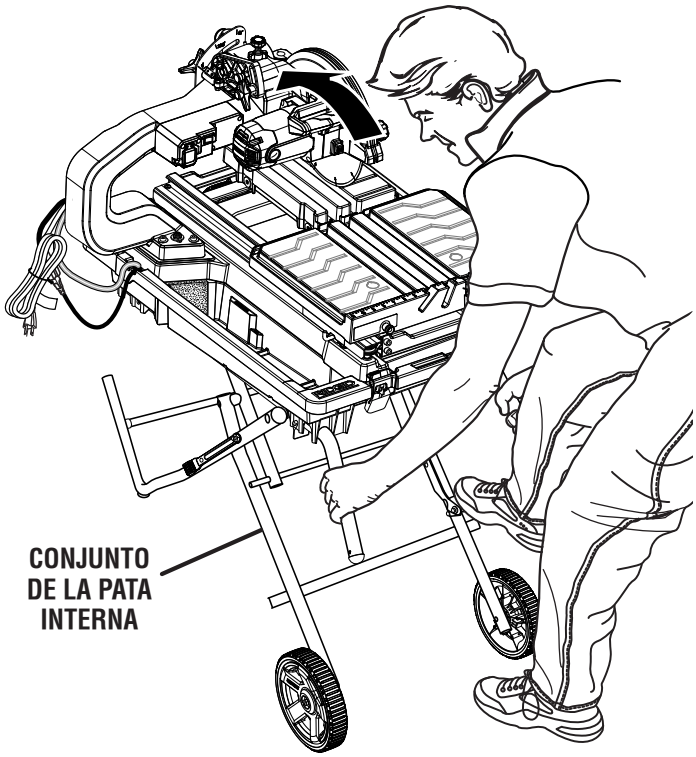

Fig. 35

Para abrir el base WSUV™:

- Pise la palanca de afloje y tire de los asideros hacia usted al mismo tiempo.
- Una vez liberado el base WSUV™ de la palanca de afloje, baje cuidadosamente el base WSUV™ hacia el piso; para ello, empuje los asideros en tal dirección.
- Con las manos puestas en los asideros, empuje el base WSUV™ hacia el piso hasta que la sierra esté en posición abrir.

  NOTA: La palanca de afloje se cierra encima de la pasador y asegura el base WSUV™ en posición abrir.

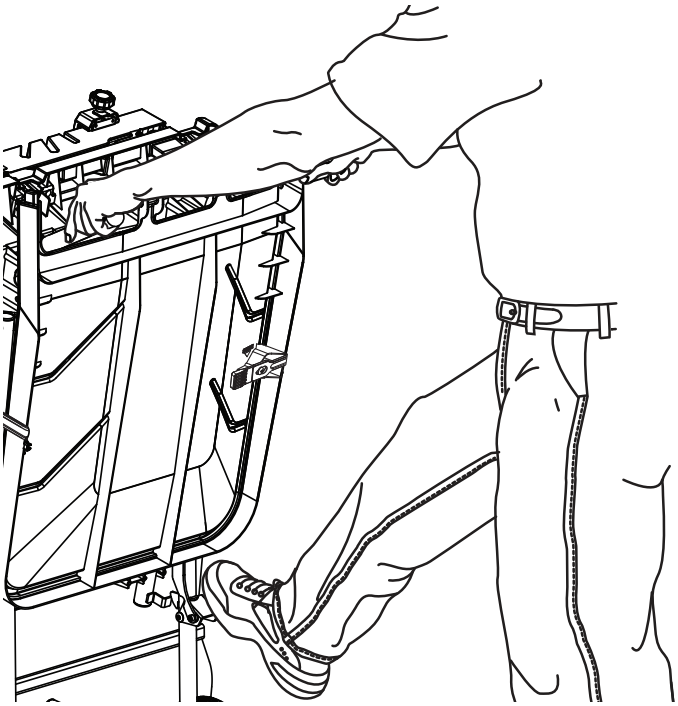

Fig. 36

ADVERTENCIA:
No permita que su familarización con las herramientas lo vuelva descuidado. Tenga presente que un descuido de un instante es suficiente para causar una lesión seria.

ADVERTENCIA:
Siempre póngase protección ocular con la marca de cumplimiento de la norma ANSI Z87.1 junto con protección auditiva y respirar. La inobservancia de esta advertencia podría provocar que se le metan objetos en los ojos, lo que puede provocar lesiones graves.

ADVERTENCIA:
No utilice ningún aditamento o accesorio no recomendado por el fabricante de esta herramienta. El empleo de aditamentos o accesorios no recomendandos podría causar lesiones serias.

APLICACIONES

Esta herramienta puede emplearse para los fines enumerados abajo:

- Operaciones de corte en línea recta como cortes transversales, ingleteado, corte al hilo, corte de penetración y biselado

NOTA: Esto sierra es diseñado para cortar losas artificial, empedrador, y productos de losas de piedra sólo.

UTILIIZAR INTERRUPTOR DE BOMBA

Vea la figura 37.

El interruptor de bomba en el brazo de sierra es utilizado cuando se usa la bomba de agua. Hay tres posiciones para el interruptor de bomba:

A) Con el interruptor de la bomba en la **posición I** (izquierda), la bomba arrancará cuando se active el interruptor de encendido/apagado.

B) Con el interruptor de la bomba en la **posición II** (derecha), la bomba funciona siempre.

C) Con el interruptor de la bomba en la **posición O** (medio), la bomba está siempre apagada.

INTERRUPTOR DE ENCENDIDO/APAGADO

Vea la figura 38.

Esta sierra está equipada con un conjunto del interruptor de corriente dotado de cerradura de llave integrada. Esta característica tiene la finalidad de evitar el uso no autorizado y posiblemente peligroso por niños y otras personas.

Para encender la sierra:

- Levante de mismo a la posición de **ENCENDIDO**.

Para apagar la sierra:

- Para apagarla, baje de interruptor a la posición de **APAGADO**.

Para asegurar la sierra:

- Con la sierra **APAGÓ**, coloque un candado (no viene incluido) a través del agujero del interruptor.

ADVERTENCIA:
APAGUE el interruptor en caso de registrarse una falla en la alimentación o cuando no se esté utilizando la herramienta. De esta manera se evita un arranque por accidente de la herramienta al restablecerse la corriente.

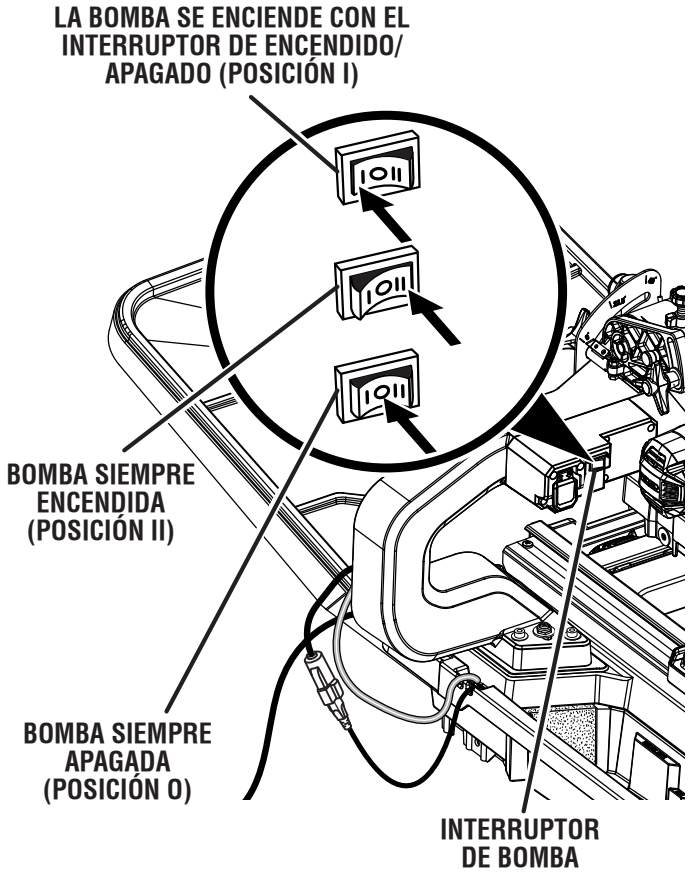

Fig. 37

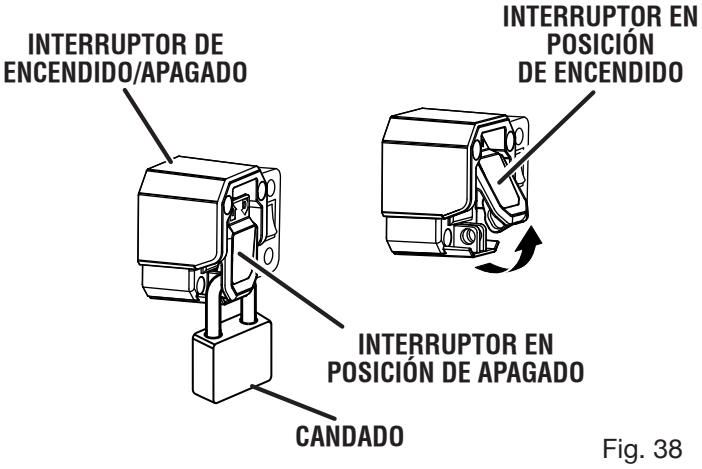

Fig. 38

ADVERTENCIA:
SIEMPRE asegúrese de que la pieza de trabajo no toque la muela, antes de accionar el interruptor para encender la herramienta. La falta de atención a esta advertencia puede causar el lanzamiento violento de la pieza de trabajo hacia el operador, con posibilidad de lesiones graves.

ADVERTENCIA:
Para reducir el riesgo de un arranque accidental, siempre asegúrese de que el interruptor esté en la posición de **APAGADO** antes de conectar la herramienta en la toma de corriente.

PROCEDIMIENTO DE TRABA Y DESTRABA EL MOTOR DE CABEZA PARA CORTES DE PENETRACIÓN

Vea la figura 39.

Para destrabar y levantar el motor de cabeza:

- Empújelo hacia abajo por la manga en “D” y extraiga el pasador de seguridad.
- Sostenga con firmeza la manija “D” y presione hacia abajo mientras gira la perilla de bloqueo del cabezal del motor en sentido antihorario.
- Levante lentamente el motor de cabeza.

Para volver a trabar el motor de cabeza:

- Sujete firmemente el mango en “D” y presione hacia abajo mientras.
- Gire la perilla de bloqueo del cabezal del motor en sentido horario para bloquearlo.
- Empuje hacia el pasador de seguridad.

NOTA: Para todos los cortes pasante, coloque el brazo de la sierra en la posición de bloqueo.

FORMA DE EFECTUAR CORTES

Siempre escriba la línea para ser cortada en el mosaico que utiliza un lápiz de marcador o grasa. Si la losa es brillante y duro a la marca, cinta adhesiva protectora de lugar en la losa y marca la cinta.

Un problema común al cortar losa se desvía de la línea marcada. Una vez que usted se ha desviado de la marca, usted no puede forzar la espalda de la mueda a la línea torciendo el losa. En vez de eso, atrás arriba y recut el mosaico que corta una pequeña cantidad de losa hasta que la rueda regrese en el vestigio.

Para evitar este problema, utilice el guía de ingletes siempre que posible.

Otro problema corta material difícil. Para prevenir astillar del material a fines del corte, utilice el corte penetración.

NOTA: Un ajuste menos profundo de la sierra puede ayudar a minimizar el astillado; consulte la sección **Ajustes del tope de profundidad**.

Limpie la mesa de la sierra y la guía de ingletes, frecuencia durante su uso. Los escombros del material cortado puede interferencia con la función de la herramienta.

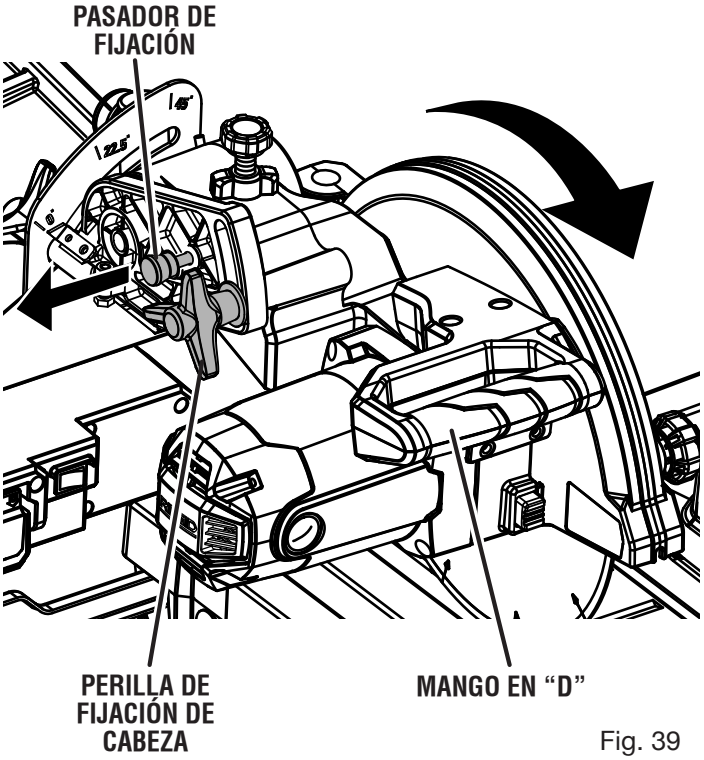

Fig. 39

USANDO LA GUÍA LÁSER

Vea la figura 40.

- Con ayuda de una escuadra, dibuje una marca sobre la losa con un marcador o un lápiz de cera.
- El interruptor del láser está ubicado sobre el costado del mango en “D”. Coloque el interruptor en la posición “on” (encendido). El láser creará una línea roja sobre la superficie de trabajo.

  NOTA: El láser puede ser difícil de ver si hay mucha luz solar.
- Alinee el láser con la marca. Realice el corte.
- Si el láser no se alinea en forma precisa, consulte la sección *Ajustes*.

PELIGRO:
Radiación láser. Evite contacto directo de los ojos con la fuente luminosa.

ADVERTENCIA:
Todo control, ajuste o procedimiento diferente de los especificados aquí, puede causar una exposición peligrosa a la radiación.

Quitar o dejar su marca:

Posicione la línea del láser cerca del borde izquierdo o derecho de la marca que hizo sobre la superficie de trabajo. Según el lado de la superficie de trabajo que conserve, estará dejando o quitando la marca.

Para cortar la marca:

Acomode la línea láser cerca o sobre la marca de usted en la superficie de trabajo con el fin de cortar la marca.

Después de familiarizarse con el uso de la guía láser, podrá retirar, cortar o dejar la marca de usted en la superficie de trabajo. Con la práctica aprenderá la posición correcta para alinear la línea láser con la marca de usted.

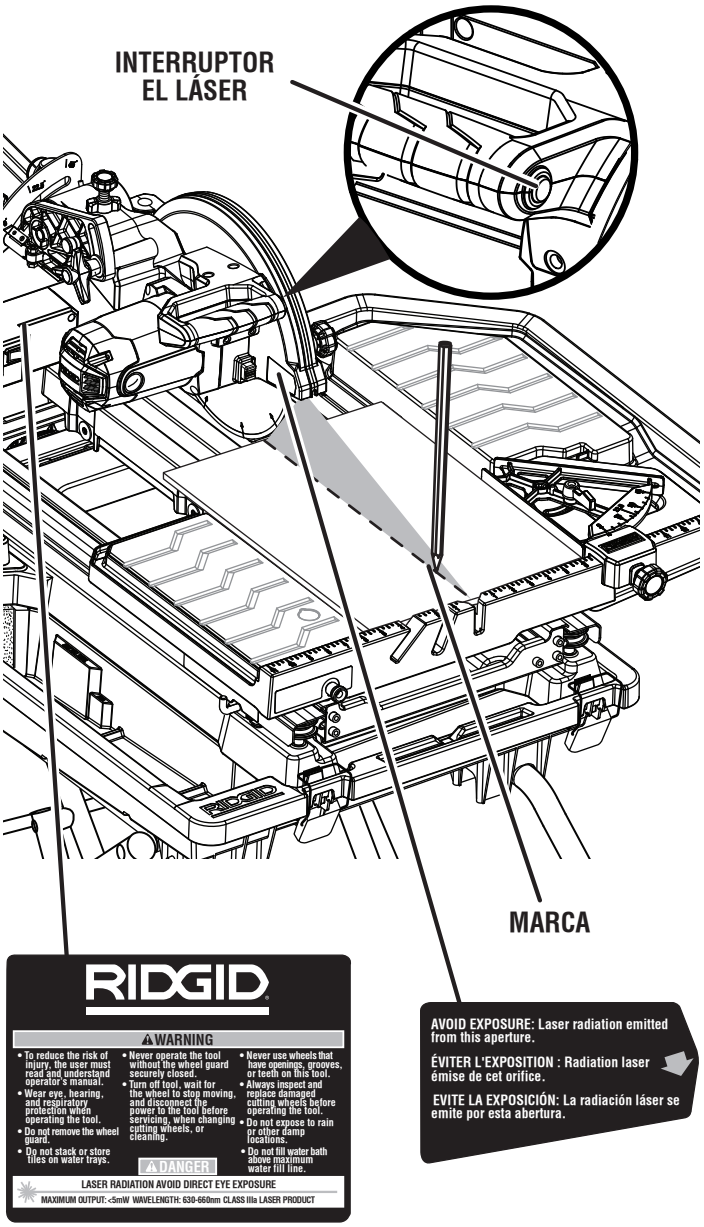

Fig. 40

PARA EFECTUAR CORTES TRANSVERSALES/ CORTE AL HILO

Vea la figura 41.

Los cortes transversal / cortes al hilo son directamente 90° los cortes. La materia es alimentada en el corte en un 90° el ángulo a la rueda, y la mueda son verticales.

- Con ayuda de una tabla o escuadra, dibuje una línea sobre la losa con un marcador o un lápiz de cera.
- Ajuste la guía de ingletes a 0° para usar el lado derecho o a 45° para usar el lado izquierdo. Ajuste la perilla de fijación y trábela.
- Desbloquee el bastidor.
- Coloque la materia sobre la mesa y firmemente contra la guía de borde al hilo y guía.
- Asegúrese de que la material está lejos de la muela para cortar losas antes de encender la sierra.
- Lleve el interruptor de la bomba a la **posición I** o **II**.
- Coloque el interruptor de encendido/apagado en la posición de **ENCENDIDO**.
- Deje que la muela para cortar adquiera velocidad y espera para la muela para mojar antes de mover la mesa de inglete para alimentar la pieza de trabajo a la muela.
- Sostenga el material firmemente contra la guía de corte con inglete, desplace la mesa deslizante y el bastidor en dirección al extremo de la sierra y haga avanzar el material hacia el disco de corte.
- Cuando termine el segundo corte, **APAGUE** la sierra; para ello, ponga el botón en la posición apagado. Espere a que la muela se detenga por completo antes de retirar cualquier parte de la material.

PARA EFECTUAR CORTES DIAGONALE

Vea la figura 42.

Los cortes diagonales támbien son llamados “cortes de punta a punta”.

- Ajuste la guía de ingletes a 45° para usar el lado derecho o a 0° para usar el lado izquierdo. Ajuste la perilla de fijación y trábela.
- Coloque la materia sobre la mesa y firmemente contra la guía de ingletes y guía.
- Asegúrese de que la material está lejos de la muela para cortar losas antes de encender la sierra.
- Lleve el interruptor de la bomba a la **posición I** o **II**.
- Coloque el interruptor de encendido/apagado en la posición de **ENCENDIDO**.
- Deje que la muela para cortar adquiera velocidad y espera para la rueda para mojar antes de mover la mesa de inglete para alimentar la pieza de trabajo a la muela.
- Sostenga el material firmemente contra la guía de corte con inglete, desplace la mesa deslizante y el bastidor en dirección al extremo de la sierra y haga avanzar el material hacia el disco de corte.
- Cuando termine el segundo corte, **APAGUE** la sierra; para ello, ponga el botón en la posición apagado. Espere a que la muela se detenga por completo antes de retirar cualquier parte de la material.

CORTES TRANSVERSALES/CORTE AL HILO

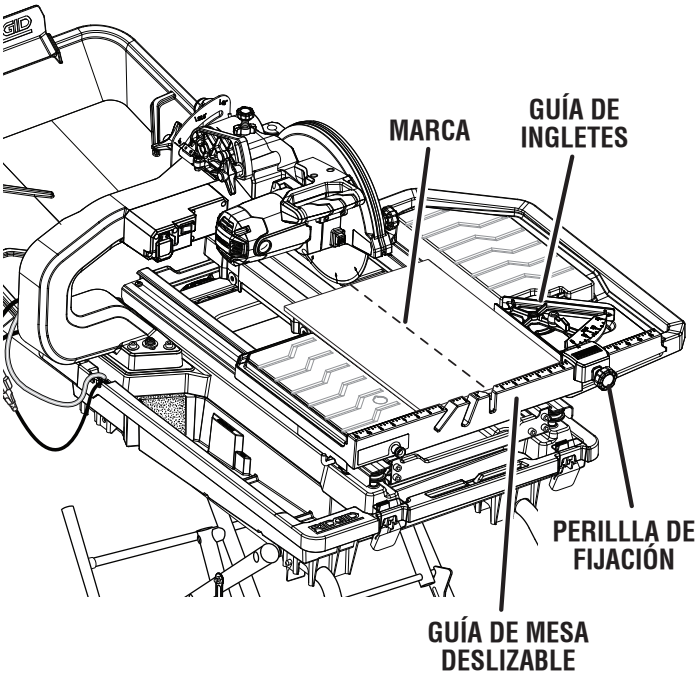

Fig. 41

CORTE DIAGONALE

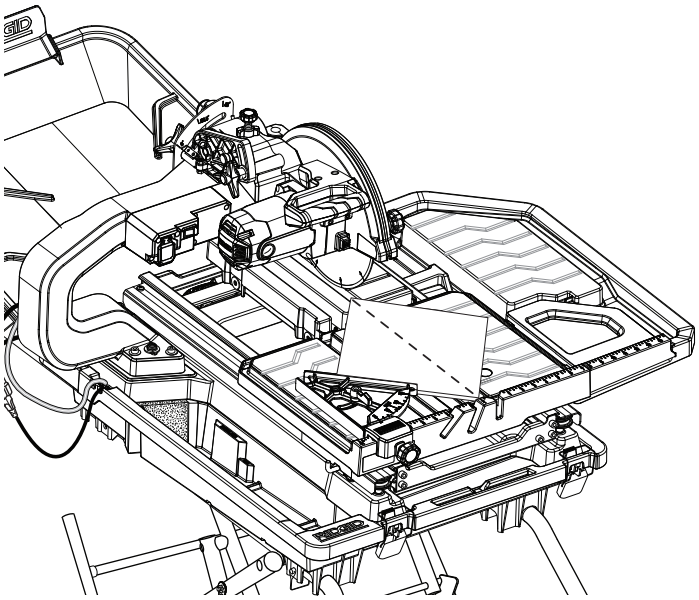

Fig. 42

PARA EFECTUAR CORTE A INGLETE

Vea la figura 43.

Los cortes a inglete se usan para cortar esquinas internans y externans de cerámica, molduras decorativas de riel y de base con la materia en cualquier ángulo a la rueda de otra manera que 90°. Los cortes a inglete tienden a “arrastrar” durante cortar. Esto puede ser controlado por tener la pieza de trabajo firmemente contra la guía de ingletes.

- Utilizar un lápiz de marcador o grasa, marca el área para ser cortada en la material.
- Coloque la guía de ingletes al ángulo deseado, seguro el lugar, y apriete la perilla de fijación.
- Asegúrese de que la guía de ingletes no esté en la trayectoria de corte.
- Coloque la materia sobre la mesa y firmemente contra la guía de mesa deslizable.
- Asegúrese de que la material está lejos de la muela para cortar losas antes de encender la sierra.
- Lleve el interruptor de la bomba a la **posición I** o **II**.
- Coloque el interruptor de encendido/apagado en la posición de **ENCENDIDO**.
- Deje que la muela para cortar adquiera velocidad y espera para la muela para mojar antes de mover la mesa de inglete para alimentar la pieza de trabajo a la muela.
- Sostenga el material firmemente contra la guía de corte con inglete, desplace la mesa deslizante y el bastidor en dirección al extremo de la sierra y haga avanzar el material hacia el disco de corte.
- Cuando termine el segundo corte, **APAGUE** la sierra; para ello, ponga el botón en la posición apagado. Espere a que la muela se detenga por completo antes de retirar cualquier parte de la material.

PARA EFECTUAR CORTES EN L

Vea la figura 44.

Une corte en L es una sección que se saca de la material y se una al cortar la material que entrará en un rincón de un mueble o pieza de moldura y son hechos por dos cortes separados.

- Utilizar un lápiz de marcador o grasa, marque el área que se debe cortar en ambos lados del material.
- Configure la guía de corte con inglete en el ajuste deseado y bloquéela.
- Coloque la materia sobre la mesa y firmemente contra la guía de ingletes y guía.
- Asegúrese de que la material está lejos de la muela para cortar losas antes de encender la sierra.
- Lleve el interruptor de la bomba a la **posición I** o **II**.
- Coloque el interruptor de encendido/apagado en la posición de **ENCENDIDO**.
- Deje que la muela para cortar adquiera velocidad y espera para la rueda para mojar antes de mover la mesa de inglete para alimentar la pieza de trabajo a la muela.
- Sostenga el material firmemente contra la guía de corte con inglete, desplace la mesa deslizante y el bastidor en dirección al extremo de la sierra y haga avanzar el material hacia el disco de corte.
- Efectúe el corte con suficiente profundidad en el material sin sobrecortar otra línea.
- Gire la materia sobre y haga el corte por uno de las marcas.
- Este haga lo mismo del tiempo que la otra línea y el piezo del corte deben separar del resto de la materia.

  NOTA: Sólo overcut en el fondo o debajo del lado de la materia para ser cortado.
- Cuando termine el segundo corte, **APAGUE** la sierra; para ello, ponga el botón en la posición apagado. Espere a que la muela se detenga por completo antes de retirar cualquier parte de la material.

CORTE A INGLETE

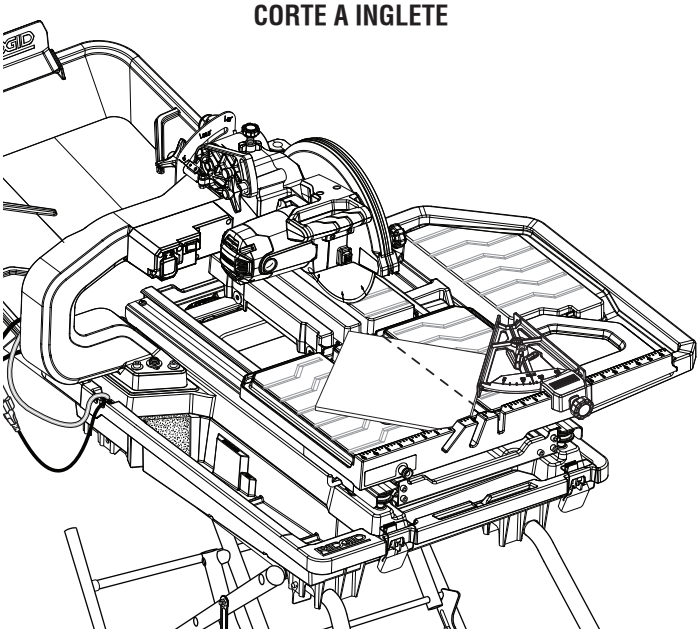

Fig. 43

CORTE EN L

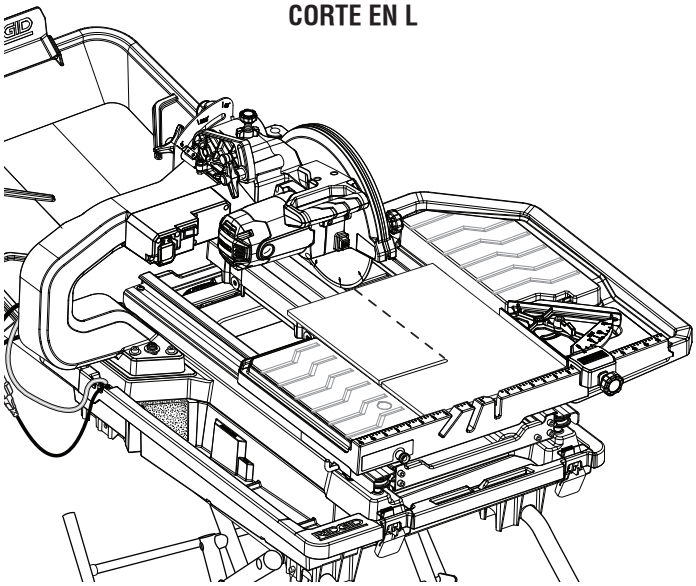

Fig. 44

PARA EFECTUAR CORTES EN BISEL

Vea la figura 45.

Los cortes con bisel se realizan haciendo avanzar el material hacia el disco de corte con el cabezal del motor en ángulo. Le recomendamos que solo realice cortes con ángulos de 0˚, 22,5˚ y 45˚.

ADVERTENCIA:
Si realiza cortes con ángulos que no sean 0˚, 22,5˚ o 45˚ la rueda de corte podría entrar en contacto con la mesa deslizante y eso ocasionaría daños en la unidad y/o posibles lesiones personales graves.

- Utilizar un lápiz de marcador o grasa, marca el área para ser cortada en la material.
- Empújelo hacia abajo por la manga en “D” y extraiga el pasador de seguridad.
- Afloje la perilla de fijación de cabeza ubicada en la parte lateral del cabezal del motor y tire el cabezal del motor hacia arriba hasta que alcance su altura máxima.
- Afloje la perilla de fijación de bisel y mueva el brazo de la sierra hacia al ángulo de bisel deseado.
- Baje el cabezal del motor y ajuste su perilla de bloqueo.
- Coloque el bloque de bisel correcto de la mesa en la distancia deseada de la muela y la cerradura en el lugar.
- Coloque la materia sobre la mesa y firmemente contra la guía de ingletes y guía.
- Asegúrese de que la material está lejos de la muela para cortar losas antes de encender la sierra.
- Lleve el interruptor de la bomba a la **posición I** o **II**.
- Coloque el interruptor de encendido/apagado en la posición de **ENCENDIDO**.
- Deje que la muela para cortar adquiera velocidad y espera para la rueda para mojar antes de mover la mesa de inglete para alimentar la pieza de trabajo a la muela.
- Sostenga el material firmemente contra la guía de corte con inglete, desplace la mesa deslizante y el bastidor en dirección al extremo de la sierra y haga avanzar el material hacia el disco de corte.
- Cuando termine el segundo corte, **APAGUE** la sierra; para ello, ponga el botón en la posición apagado. Espere a que la muela se detenga por completo antes de retirar cualquier parte de la material.

CÓMO REALIZAR UN CORTE DE PENETRACIÓN

Vea la figura 46.

Los cortes de penetración se realizan ubicando el material directamente debajo de la rueda de corte y bajando la rueda hasta la pieza de trabajo. Esto permite que las piezas se corten desde el centro del material.

- Utilizar un lápiz de marcador o grasa, marca el área para ser cortada en la material.
- Empújelo hacia abajo por la manga en “D” y extraiga el pasador de seguridad.

CORTE EN BISEL

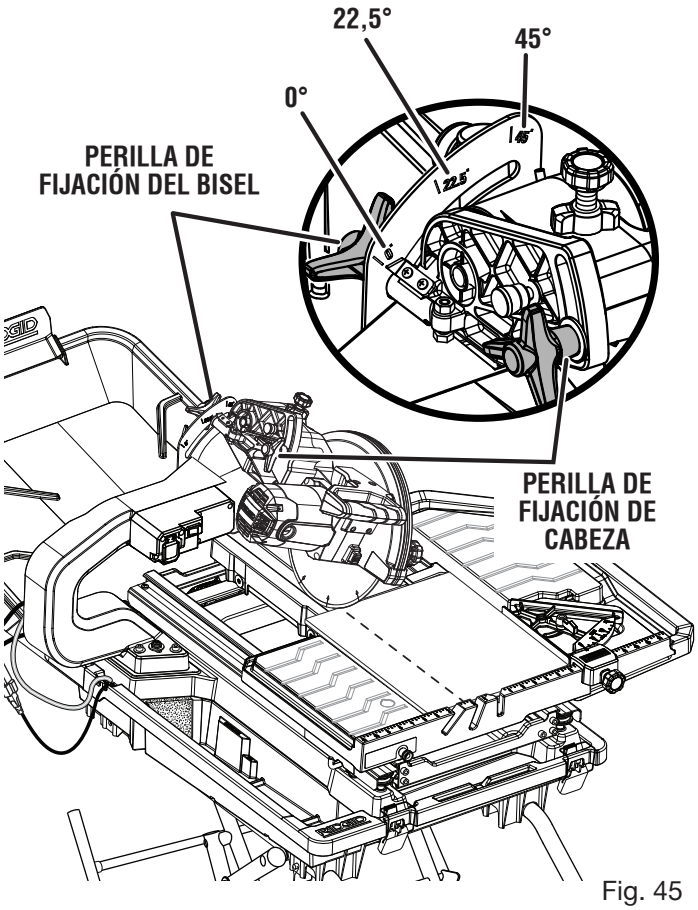

Fig. 45

CORTES DE PENETRACIÓN

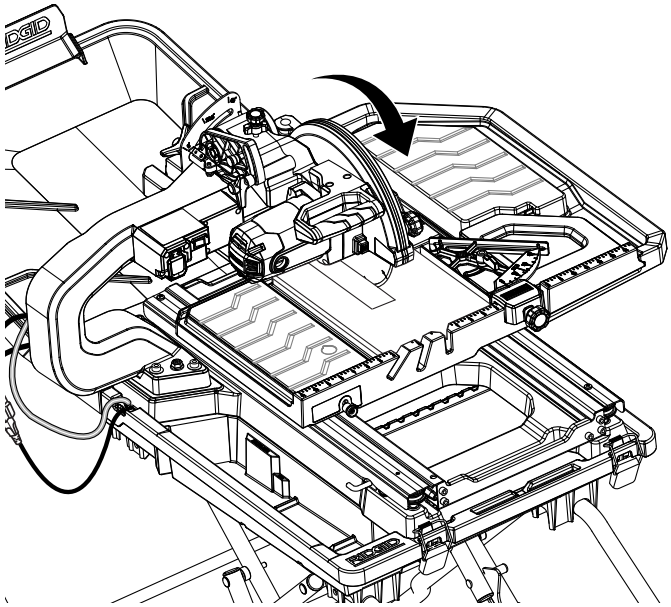

Fig. 46

- Afloje la perilla de fijación de cabeza ubicada en la parte lateral del cabezal del motor y tire el cabezal del motor hacia arriba hasta que alcance su altura máxima.
- Configure la guía de corte con inglete en el ajuste deseado, bloquéela y ajuste la perilla de bloqueo.
- Coloque la materia sobre la mesa y firmemente contra la guía de ingletes y guía.
- Lleve el interruptor de la bomba a la **posición I** o **II**.
- Coloque el interruptor de encendido/apagado en la posición de **ENCENDIDO**.
- Deje que el disco de corte alcance su velocidad máxima y espere que se humedezca para mover el cabezal del motor.
- Sostenga firmemente el cabezal del motor
- Mueva la material en la posición deseada para cortar.
- Sostenga firmemente la mesa deslizante y el bastidor y, lentamente, haga descender el cabezal del motor en dirección al material para realizar el corte.
- Levante el cabezal del motor.
- Coloque el interruptor de encendido/apagado en la posición de **APAGADO**.
- Retire la mesa del cabezal del motor y sitúe el material de trabajo para realizar el próximo corte.

CORTAR ADOQUINES DE JARDÍN

Vea las figuras 47 a 50.

Para cortar adoquines de hasta 88,9 mm (3-1/2 pulg.) de espesor:

- Mida el adoquín para determinar cuánto material es necesario quitar.
- Utilice un rotulador o un lápiz de cera para marcar su corte todo alrededor del adoquín.
- Coloque el material sobre la mesa y presiónelo firmemente contra la guía de corte con inglete.

  NOTA: Quizás sea necesario quitar la protección lateral contra salpicaduras para tener suficiente espacio para cortar el adoquín.
- Antes de encender la sierra, asegúrese de que el material no esté en contacto con el disco de corte.
- Lleve el interruptor de la bomba a la **posición I** o **II**.
- Lleve el interruptor de encendido/apagado a la posición de ENCENDIDO.
- Deje que el disco de corte alcance la velocidad máxima y espere que se humedezca para hacer avanzar el material hacia el disco.
- Sostenga el material firmemente contra la guía de corte con inglete, desplace la mesa deslizante y el bastidor en dirección al extremo de la sierra y haga avanzar el material hacia el disco de corte.
- **APAGUE** la sierra cuando termine el corte. Espere que el disco de corte se detenga por completo para retirar cualquier parte del material.

Para cortar adoquines de 88,9 mm (3-1/2 pulg.) a 101,6 mm (4 pulg.) de espesor:

NOTA: Este método de corte corresponde a adoquines de 88,9 mm (3-1/2 pulg.) a 101,6 mm (4 pulg.) de espesor. No intente cortar adoquines de más de 101,6 mm (4 pulg.) de espesor.

- Mida el adoquín para determinar cuánto material es necesario quitar.
- Utilice un rotulador o un lápiz de cera para marcar su corte todo alrededor del adoquín.
- Empújelo hacia abajo por la manga en “D” y extraiga el pasador de seguridad.

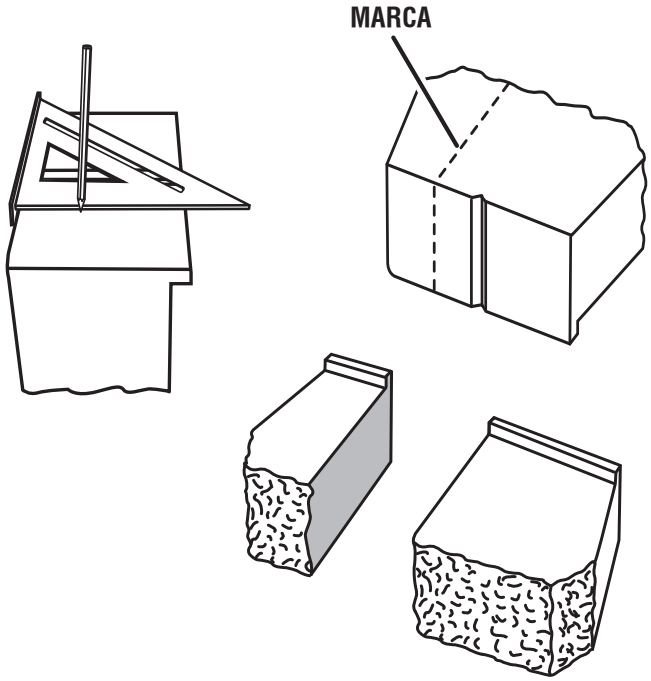

Fig. 47

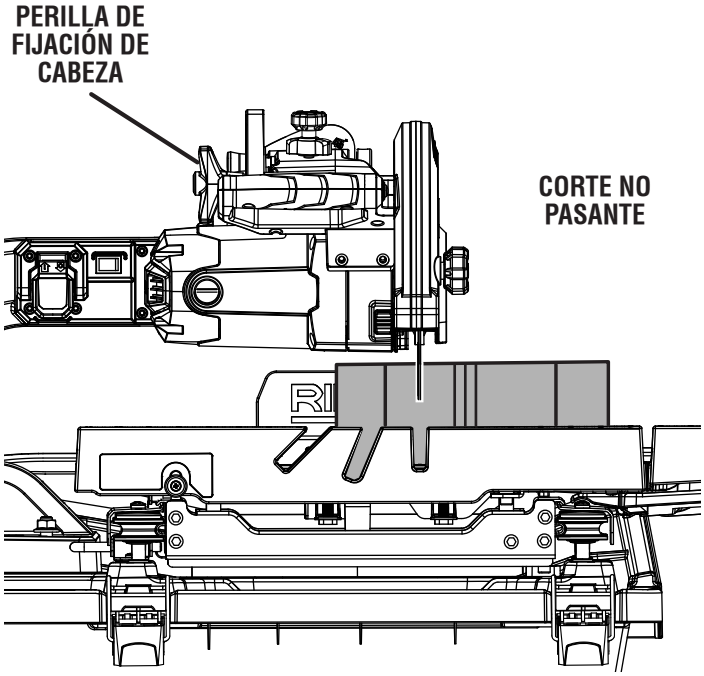

Fig. 48

- Coloque el material sobre la mesa y presiónelo firmemente contra la guía de corte con inglete.

  NOTA: Quizás sea necesario quitar la protección lateral contra salpicaduras para tener suficiente espacio para cortar el adoquín.
- Afloje la perilla de bloqueo del cabezal del motor del lado del cabezal del motor.
- Ubique el cabezal del motor lo suficientemente alto como para que el material pase por el disco de corte y lo suficientemente bajo como para que el disco corte la mayor parte del adoquín.
- Bloquee el cabezal del motor en esa posición.
- Antes de encender la sierra, asegúrese de que el material no esté en contacto con el disco de corte.
- Lleve el interruptor de la bomba a la **posición I** o **II**.
- Lleve el interruptor de encendido/apagado a la posición de **ENCENDIDO**.
- Deje que el disco de corte alcance la velocidad máxima y espere que se humedezca para hacer avanzar el material hacia el disco.
- Sostenga el material firmemente contra la guía de corte con inglete y haga avanzar el material hacia el disco de corte para realizar un corte parcial.
- Una vez realizado el corte, **APAGUE** la sierra y espere que el disco de corte se detenga por completo.
- Aleje la mesa deslizante del cabezal del motor y dé vuelta el adoquín para terminar el corte.

Para cortar adoquines que se utilizarán en esquinas:

- Mida el adoquín y el detalle de paisajismo para determinar cuánto material es necesario quitar y cuál es el ángulo que se requiere para la esquina.
- Utilice un lápiz de cera y una escuadra para trazar una marca desde la esquina del ladrillo hasta el borde opuesto con el ángulo necesario, y marque todo alrededor del adoquín.
- Coloque el material sobre la mesa y presiónelo firmemente contra la guía de corte con inglete.

  NOTA: Quizás sea necesario quitar la protección lateral contra salpicaduras para tener suficiente espacio para cortar el adoquín.
- Antes de encender la sierra, asegúrese de que el material no esté en contacto con el disco de corte.
- Lleve el interruptor de la bomba a la **posición I** o **II**.
- Lleve el interruptor de encendido/apagado a la posición de **ENCENDIDO**.
- Deje que el disco de corte alcance la velocidad máxima y espere que se humedezca para hacer avanzar el material hacia el disco.
- Sostenga el material firmemente contra la guía de corte con inglete, desplace la mesa deslizante y el bastidor en dirección al extremo de la sierra y haga avanzar el material hacia el disco de corte.
- **APAGUE** la sierra cuando termine el corte. Espere que el disco de corte se detenga por completo para retirar cualquier parte del material.

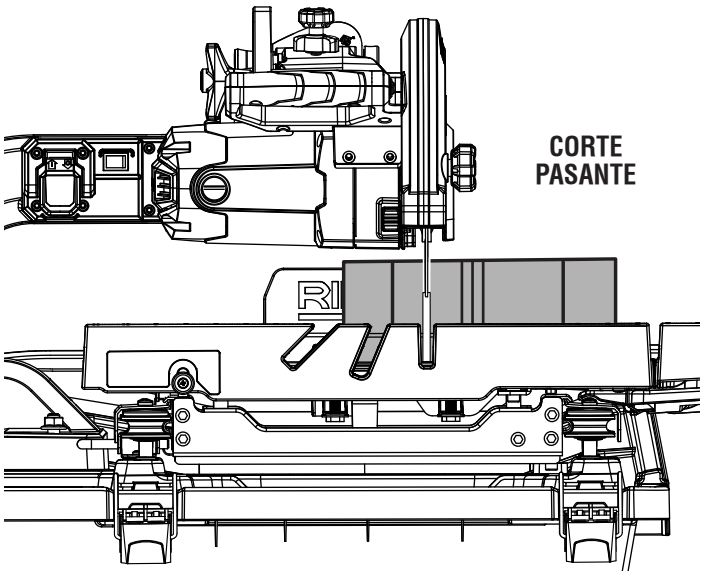

Fig. 49

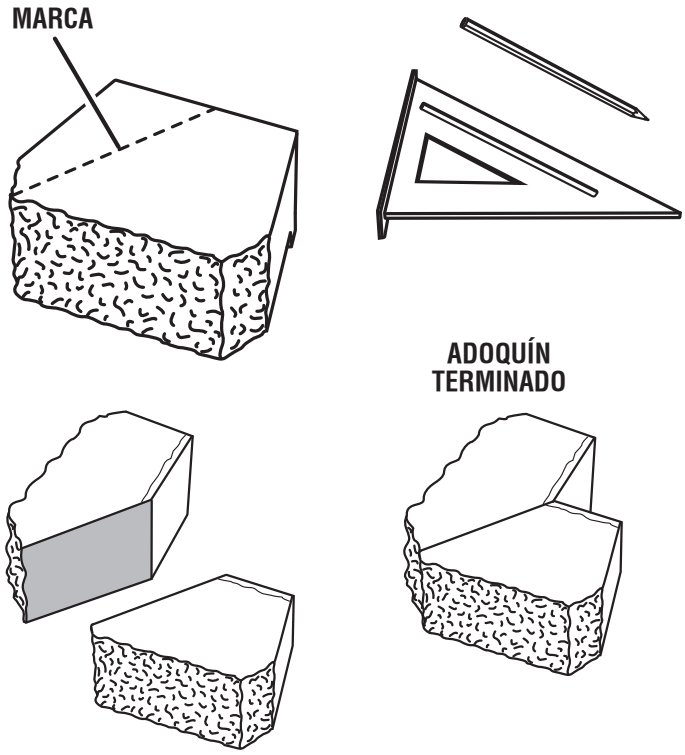

Fig. 50

ADVERTENCIA:
Antes de efectuar cualquier ajuste, asegúrese de que la herramienta esté desconectada del suministro de corriente y de que el interruptor esté en la posición de **APAGADO**. La falta de atención a esta advertencia podría causar lesiones corporales graves.

La sierra ha sido ajustada en la fábrica para producir cortes muy exactos. No obstante, algunos de los componentes podrían haberse desalineado durante el transporte. También, al paso del tiempo, probablemente será necesario un reajuste debido al desgaste.

No inicie ningún ajuste sin haber revisado con una escuadra y haber efectuado cortes de prueba para asegurarse de que son necesarios los ajustes.

PARA ESCUADRA LA MUELA PARA CORTAR CON LA RANURA DE LA MESA

Vea las figuras 51 y 52.

No afloje ninguna de las tuercas correspondientes a este ajuste sin antes haber comprobado el ángulo con una escuadra y realizado cortes de prueba para asegurarse de que es necesario realizar ajustes. Una vez que se aflojan las tuercas, se las debe volver a ajustar.

- Desconecte la sierra.
- Utilice el extremo de 8 mm de la llave hexagonal y una llave de 17 mm (no se incluye) para aflojar las tuercas y los tornillos de casquete del conjunto del cabezal del motor.
- Coloque una escuadra de carpintero contra la guía de ingletes y parte plana de la muela.
- Utilice el extremo de 5 mm de la llave hexagonal para girar los pernos a fin de ajustar la posición del conjunto del cabezal del motor hasta que la guía quede en escuadra con el disco de corte.
- Mueva la mesa deslizable por toda la carrera para verificar la perpendicularidad. Haga nuevos ajustes si es necesario.
- Inspeccione visualmente que la sierra esté centrada en la ranura de 0°.
- Una vez que haya realizado todos los ajustes necesarios, ajuste firmemente las tuercas y los tornillos de casquete.

PARA AJUSTAR EL BASTIDOR

Vea las figuras 53 a 55.

Si el bastidor no se desplazar fácilmente por los rieles o se mueve de lado a lado, es necesario realizar ajustes.

- Realice una inspección ocular del bastidor en toda su amplitud de movimiento para verificar que esté bien alineado.
- Tire y sujete la palanca de bloqueo del bastidor.
- Lleve el bastidor completamente al frente de la sierra.
- Localice el soporte en la parte inferior del bastidor, entre los rieles.
- Afloje los tornillos de casquete a cada lado del soporte.
- Afloje los tornillos de casquete que se encuentran en el lateral delantero derecho y en el lateral trasero izquierdo del bastidor.

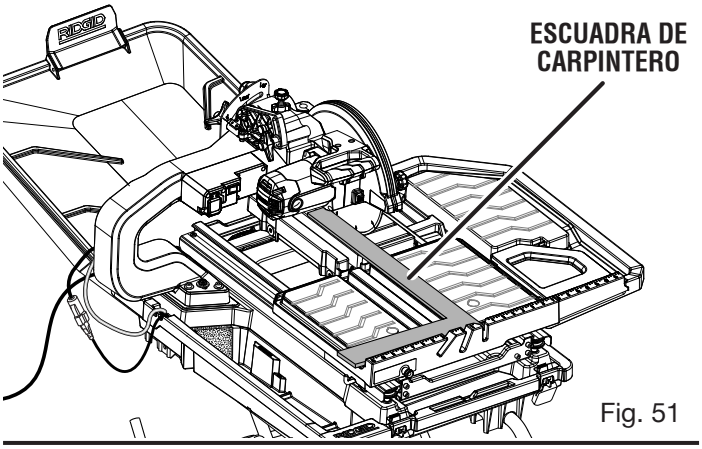

Fig. 51

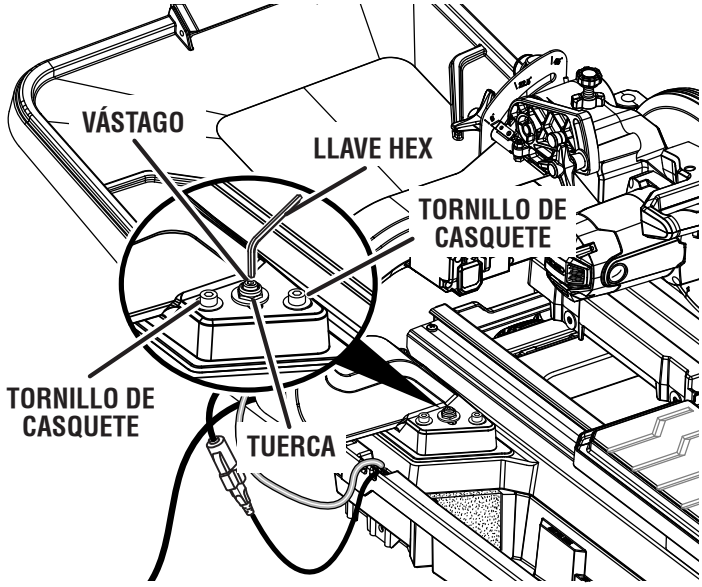

Fig. 52

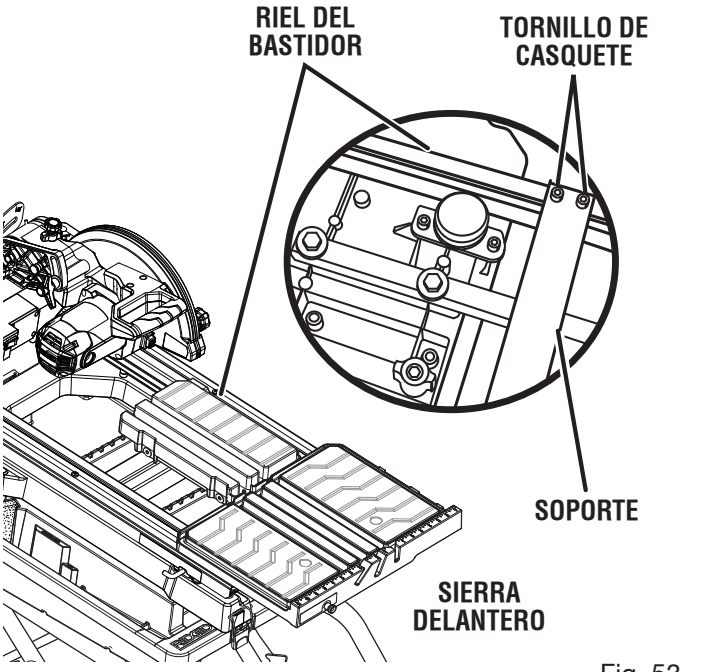

Fig. 53

- Gire los tornillos de ajuste del frente y de la parte trasera del bastidor para ajustar la posición de los rieles.
- Desplace la mesa deslizante a lo largo del bastidor para asegurarse de que los rodillos rueden correctamente.
- Ajuste los tornillos de casquete situados en el bastidor y el soporte para mantener los ajustes.

NOTA: Verifique que el bastidor se deslice correctamente después de realizar cada ajuste.

REALIZAR AJUSTES SOBRE LA MESA DESLIZABLE

Vea la figura 56.

Si la mesa no se desliza fácilmente, parece demasiado suelta sobre el bastidor, se mueve de lado a lado o si puede verse claramente que está mal alineada, es necesario realizar ajustes.

- Retire el bastidor y la mesa deslizante de la sierra.
- Dé vuelta el bastidor y la mesa deslizante y localice los rodillos ajustables.
- Afloje los tornillos de ajuste y de pivote.

  NOTA: Los tornillos de ajuste se encuentran en el interior de las ranuras del soporte.
- Mueva los soportes hacia adentro o hacia afuera hasta que los rodillos entren en contacto con los rieles del bastidor. Apriete los tornillos de ajuste y los tornillos de pivote.
- Desplace la mesa deslizante a lo largo del bastidor para asegurarse de que los rodillos rueden correctamente.
- Si es necesario realizar más ajustes, repita los pasos anteriores hasta que la mesa deslizante se desplace correctamente.

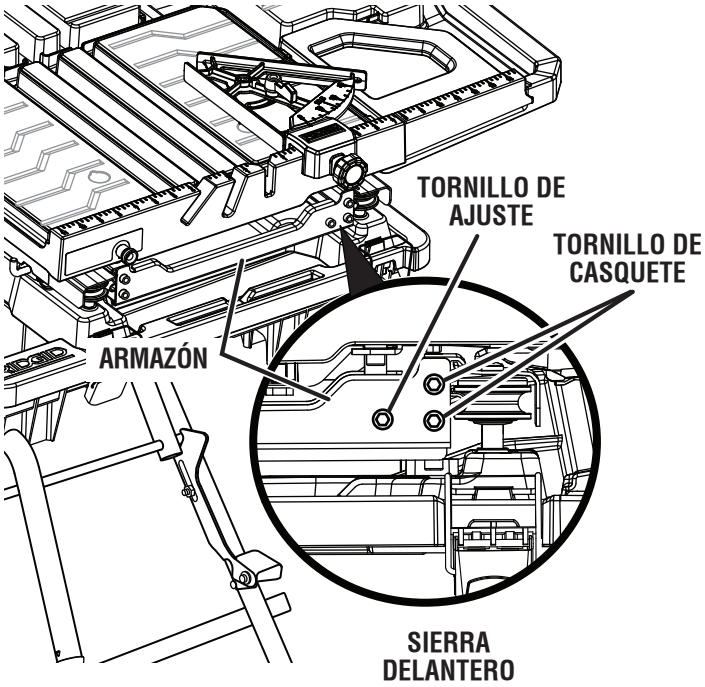

Fig. 54

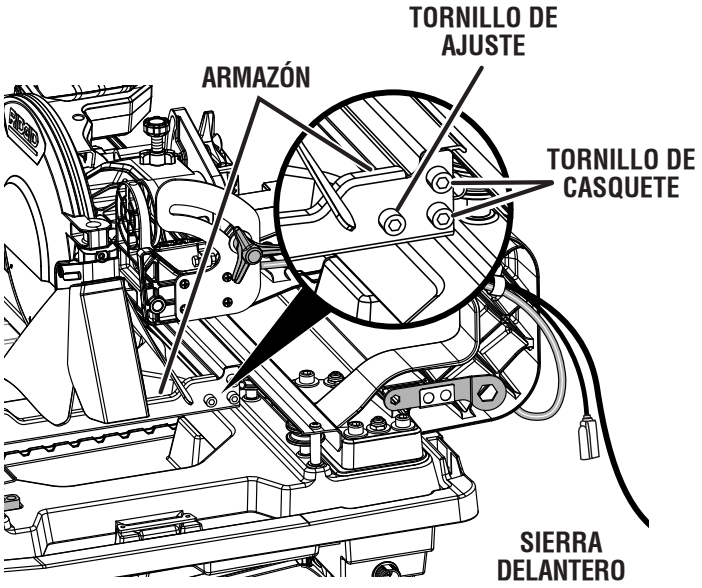

Fig. 55

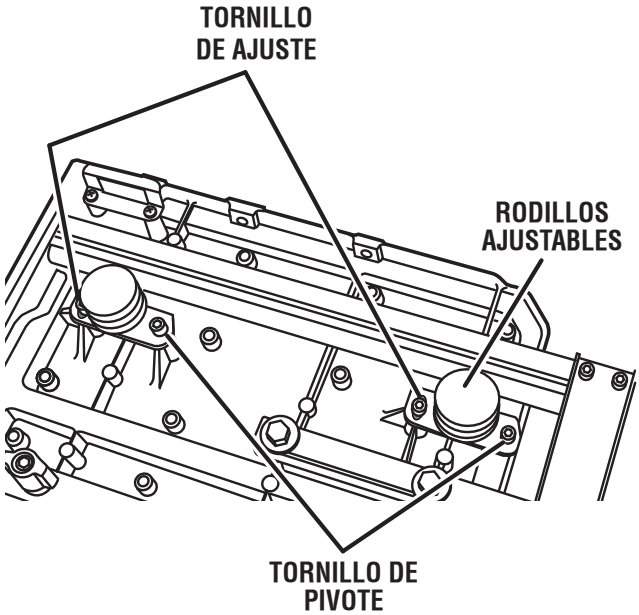

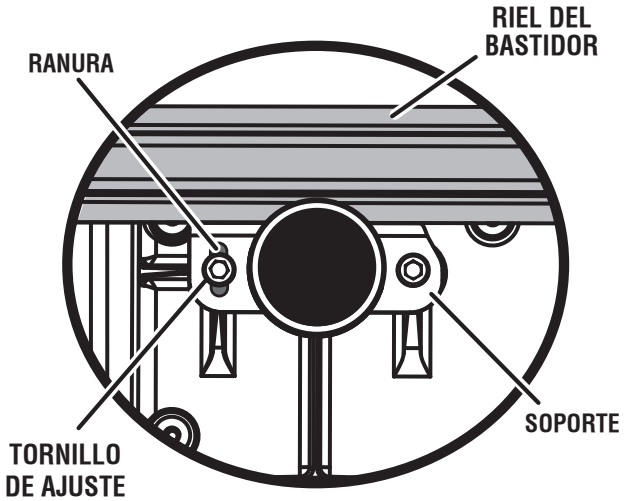

Fig. 56

AJUSTES DEL TOPE DE PROFUNDIDAD

Vea la figura 57.

El tope de profundidad se define en fábrica para proporcionar máxima capacidad de corte para el disco que se incluye con la sierra. Realice cualquier ajuste que desee.

- Desconecte la sierra.
- Para ajustar el tope de profundidad, afloje la tuerca de mariposa situada en el tope de profundidad .
- Gire el tope de profundidad. Ponga la rueda a la altura de corte correcta (rueda justo debajo de la superficie de mesa). Baje la muela para cortar en la mesa en verifique espacio libre de muela.
- Efectúe un reajuste si es necesario.
- Apriete la tuerca de mariposa.

AJUSTES DE LOS TOPES

Vea la figura 58.

NOTA: Estos ajustes se realizaron en la fábrica y normalmente no requieren reajustarse.

- Desconecte la sierra.

Si la muela no está perfectamente vertical (0°):

- Afloje la perilla de fijación del bisel.
- Levante el motor de cabeza.
- Coloque una escuadra de carpintero junto a la muela.
- Utilizar llave hexagonal, gire el tornillo fijador de 0° hasta que el disco esté a escuadra con la mesa y el tornillo fijador descanse sobre el alojamiento de la sierra.
- Ajustar la perilla de fijación del bisel.

Si la muela no está perfectamente a 45°:

- Ajuste el bisel a 45°.
- Coloque una escuadra combinada contra la muela y ajuste el motor de cabeza a 45°.
- Utilizar llave, gire el perno hexagonal de 45° hasta que este descanse sobre el alojamiento de la sierra.

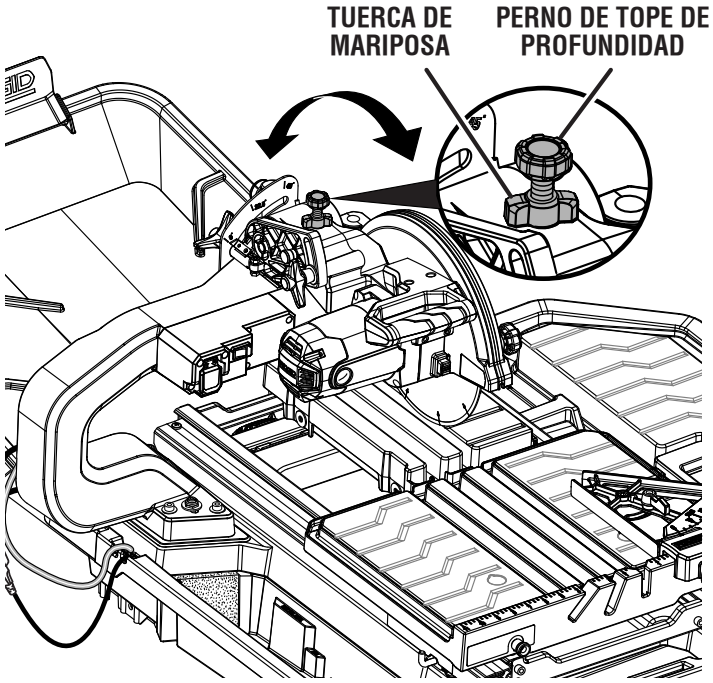

Fig. 57

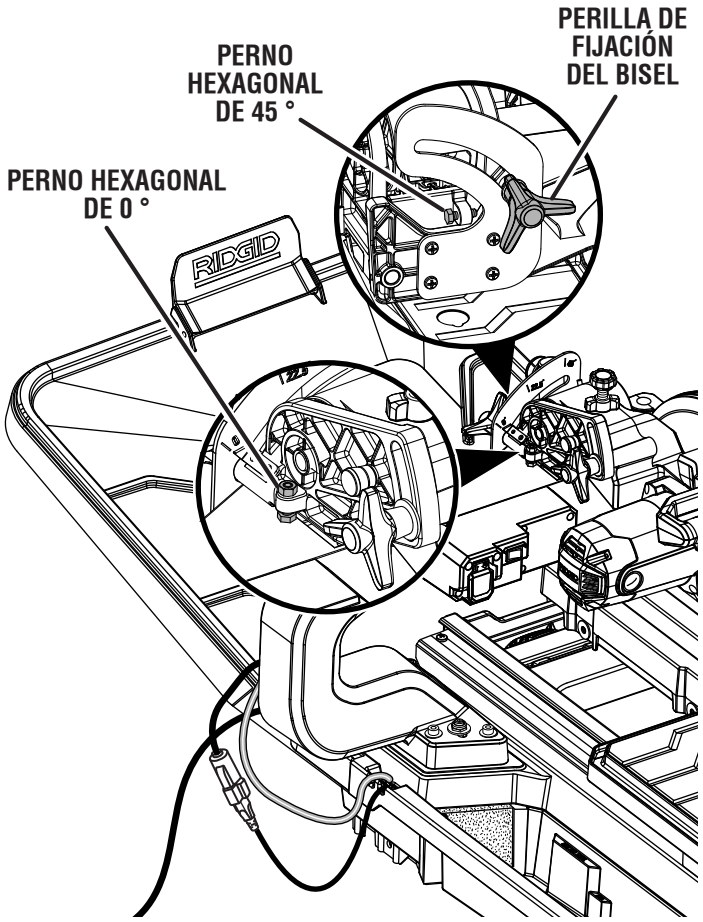

Fig. 58

ALINEACIÓN DE LA LÍNEA DE LA GUÍA LÁSER

Vea la figura 59.

PELIGRO:

Radiación láser. Evite todo contacto directo de los ojos con la fuente de luz.

ADVERTENCIA:

Todo control, ajuste o procedimiento diferente de los especificados aquí, puede causar una exposición peligrosa a la radiación.

- Use la prensa de trabajo o una prensa en C para sujetar una pieza de losa de desecho.
- Bloquee la mesa deslizante y fije el bastidor.
- Coloque la materia sobre la mesa y firmemente contra la guía de borde al hilo y guía.
- Enchufe la sierra a la fuente de alimentación y realice un pequeño corte para marcar la losa.
- **APAGUE** la sierra cuando termine el corte. Espere que el disco de corte se detenga por completo.
- Aleje la mesa deslizable de la muela de corte.
- Encienda el láser.

Para ajustar el ángulo del láser:

- Afloje el tornillo de fijación un cuarto de vuelta para poder ajustar el láser.

  NOTA: No retire el tornillo de fijación.
- Utilice el extremo de 5 mm de la llave hexagonal para hacer girar el tornillo de ajuste del láser. El ángulo del láser girará en la misma dirección que el tornillo.
- Gire el ángulo del láser en sentido horario o antihorario hasta que quede alineado correctamente con el corte en la losa.
- Una vez que el láser esté alineado, apriete el tornillo de fijación.

Para ajustar el láser hacia la izquierda o hacia la derecha:

- Afloje el tornillo de ajuste para horizontal que se encuentra sobre el soporte del láser.
- Desplace el soporte del láser hacia la izquierda o hacia la derecha hasta que el láser que alineado correctamente con el corte en la losa.
- Una vez que el láser esté alineado, apriete el tornillo de ajuste, luego cierre la protección de la muela y bloquéela.

NOTA: Siempre realice cortes de práctica sobre piezas de material de desecho antes de cortar la pieza de trabajo.

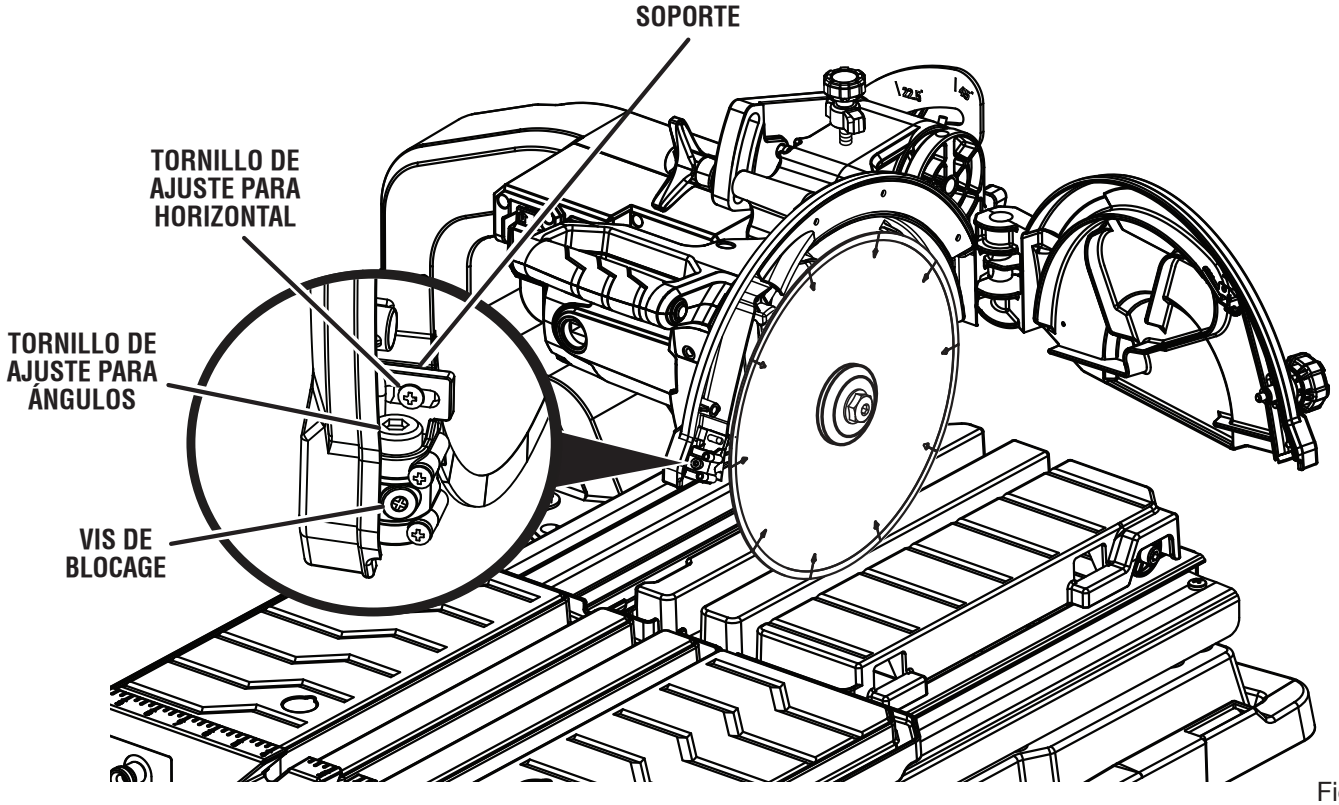

Fig. 59

ADVERTENCIA:
Al dar servicio a la unidad, sólo utilice piezas de repuesto idénticas. El empleo de piezas diferentes puede causar un peligro o dañar el producto.

ADVERTENCIA:
Cuando utilice este producto, siempre póngase protección ocular con la marca de cumplimiento de la norma ANSI Z87.1. Si la operación genera mucho polvo, también póngase una mascarilla contra el polvo.

MANTENIMIENTO GENERAL

Evite el empleo de solventes al limpiar piezas de plástico. La mayoría de los plásticos son susceptibles a diferentes tipos de solventes comerciales y pueden resultar dañados. Utilice paños limpios para eliminar la suciedad, el polvo, el aceite, la grasa, etc.

ADVERTENCIA:
No permita en ningún momento que fluidos para frenos, gasolina, productos a base de petróleo, aceites penetrantes, etc., lleguen a tocar las piezas de plástico. Las sustancias químicas pueden dañar, debilitar o destruir el plástico, lo cual a su vez puede producir lesiones corporales serias.

LUBRICACIÓN

Todos los cojinetes de esta herramienta están lubricados con suficiente cantidad de aceite de alta calidad para toda la vida útil de la unidad en condiciones normales de funcionamiento. Después de períods prolongados, llimpie la rieles tan la mesa se desliza lisamente.

REEMPLAZO DE LAS ESCOBILLAS

Vea la figura 60.

La sierra dispone de conjuntos de escobillas accesibles externamente, cuyo desgaste debe revisarse periódica-mente.

Proceda como sigue cuando se requiera un reemplazo:

- Desconecte la sierra.
- Retire la tapa de la escobilla con un destornillador. El conjunto de cada escobilla tiene un resorte y salta al retirarse la tapa de la escobilla.
- Retire el conjunto de la escobilla.

  NOTA: Quizás sea necesario inclinar o levantar el cabezal del motor para acceder al conjunto trasero de los cepillos.
- Efectúe una inspección para ver si hay desgaste. Reemplace ambas escobillas cuando una u otra tenga menos de 6 mm (1/4 pulg.) de carbón restante. **No** reemplace un solo lado sin reemplazar el otro.
- Vuelva a armar la unidad empleando conjuntos de escobillas nuevos. Asegúrese de que la curvatura de la escobillas corresponda a la del motor y de que las escobillas se muevan libremente en los tubos de las mismas.
- Asegúrese de que la tapa de la escobilla esté orientada correctamente (en línea recta) y colóquela.
- Apriete firmemente la tapa de la escobilla. **No** efectúe un apriete excesivo.

LIMPIEZA EL RIEL

Al usarse, el riel llegará a ser prevenir sucia los rodillos de mesa de deslizar lisamente. Es importante limpiar el riel a menudo.

LIMPIEZA LA SIERRA

- Desconecte la sierra.
- Vacíe el agua sucia de la bandeja para el agua y vuelva a llenarla con agua limpia.
- Conecte la sierra a una fuente de alimentación y lleve el interruptor de la bomba a la **posición II**.

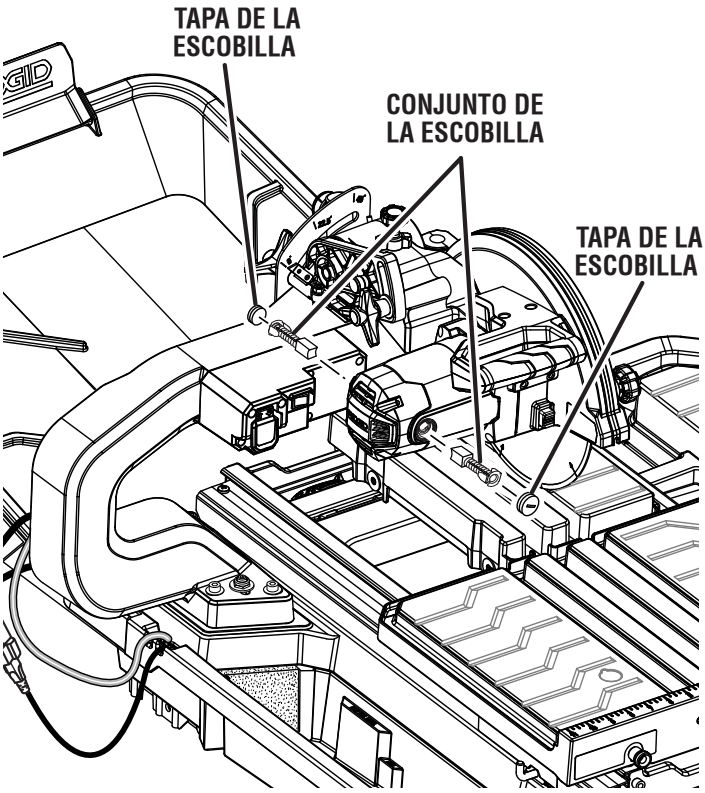

Fig. 60

- Deje correr agua limpia a través de la sierra el lavado de residuos a través del tubo y alrededor de la rueda de corte.
- Desenchufe la sierra y la bomba de agua.
- Retire el bastidor y la mesa deslizante de la sierra.
- Una vez que haya retirado el bastidor y la mesa deslizante, utilice una manguera de jardín para enjuagar los rieles, la bandeja para el agua, la base y la base WSUV™.
- Vacíe el agua sucia de la bandeja de agua y seque la herramienta.
- Vuelva a colocar el tapón de desagüe. Apriete firmemente.

LIMPIEZA DE LA BOMBA

- Desconecte la bomba antes de manipular o limpiar la bomba.
- Retire la tapa delantera.
- Con un cepillo pequeño y/o agua, limpie cualquier residuo o basura que esté atrapado en el interior de la bomba.

  NOTA: Para mantener la eficiencia y extender la duración de la bomba, verifique el cedazo de la entrada antes del uso para asegurarse de que esté limpio.
- Enjuáguelo filtro con agua limpia.

Si la bomba no funciona, intente las siguientes soluciones:

- Asegúrese de que el cedazo de la entrada no esté obstruido.
- Asegúrese de que la manguera de agua no esté tapada ni tenga nudos.
- Asegúrese de que la unidad esté conectada a una toma de corriente que esté funcionando y la bomba es tapada en el tapón eléctrico.
- Asegúrese de que haya suficiente cantidad de agua en el tanque de agua y de que el interruptor de la bomba se encuentre en la **posición II**.

NOTA: No manipule la bomba mientras está conectada a un suministro de corriente.

CÓMO GUARDAR LA SIERRA

Vea la figura 61.

- Desconecte la sierra y la bomba.
- Retire las extensiones de la bandeja para el agua y la extensión de la mesa deslizante.
- Cierre la base WSUV™.
- Utilice una banda elástica para fijar la extensión de la mesa deslizante a la extensión lateral de la bandeja para el agua.
- Ubique la extensión lateral de la bandeja para el agua entre la riostra central y la bandeja para el agua. El frente de la extensión lateral de la bandeja para el agua debería quedar en dirección a la bandeja para el agua, tal como se indica en la figura.
- Coloque la extensión trasera de la bandeja para el agua sobre la base WSUV™ y fíjela con bandas elásticas.

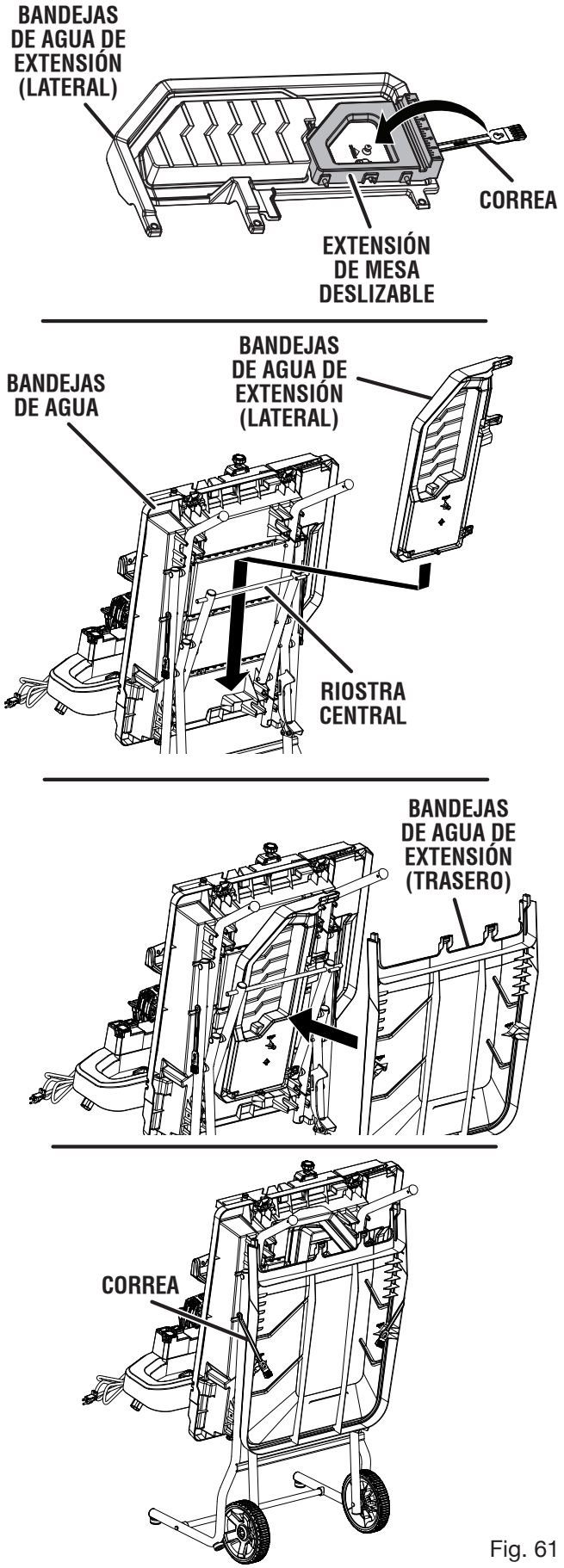

Fig. 61

GARANTÍA

HERRAMIENTAS ELÉCTRICAS DE MANO Y ESTACIONARIAS RIDGID® GARANTÍA DE SERVICIO LIMITADA DE TRES AÑOS

Debe presentarse prueba de la compra al solicitar servicio al amparo de la garantía.

Se limita a las herramientas de mano y estacionarias RIDGID® adquiridas a partir del 1 de febrero de 2004. Este producto está manufacturado por One World Technologies, Inc. La licencia de uso de la marca comercial es otorgada por RIDGID®, Inc. Toda comunicación en relación con la garantía debe dirigirse a One World Technologies, Inc., a la atención de: Servicio Técnico de Herramientas Eléctricas de Mano y Estacionarias RIDGID®, por el (línea gratuita) 1-866-539-1710.

POLÍTICA DE GARANTÍA DE SATISFACCIÓN DE 90 DÍAS

Durante los primeros 90 días a partir de la fecha de compra, si no está satisfecho con el desempeño de esta herramienta de mano o estacionaria RIDGID® por cualquier razón, puede devolverla al establecimiento donde la adquirió, donde se le proporcionará un reembolso total o un intercambio. Para recibir una herramienta de reemplazo, debe presentar documentación de prueba de la compra, y devolver el equipo original empaquetado con el producto original. La herramienta de reemplazo queda cubierta por la garantía limitada por el resto del período de garantía de servicio de 3 AÑOS.

LO QUE ESTÁ CUBIERTO EN LA GARANTÍA DE SERVICIO LIMITADA DE TRES AÑOS GARANTÍA DE SERVICIO LIMITADA

Esta garantía de las herramientas de mano y estacionarias RIDGID® cubre todos los defectos en materiales y mano de obra, así como piezas desgastables como escobillas, portabrocas, motores, interruptores, cordones eléctricos, engranajes e incluso las pilas inalámbricas de esta herramienta RIDGID® por tres años a partir de la fecha de compra de la herramienta. Las garantías de otros productos RIDGID® pueden ser diferentes.

FORMA DE OBTENER SERVICIO

Para obtener servicio para esta herramienta RIDGID®, debe devolverla, ya sea con el flete pagado por anticipado, o llevarla a un centro de servicio autorizado para herramientas eléctricas de mano y estacionarias de la marca RIDGID®. Puede obtener información sobre la ubicación del centro de servicio autorizado más cercano llamando al 1-866-539-1710 (línea gratuita) o dirigiéndose al sitio Web de RIDGID®, en www.ridgid.com. Al solicitar servicio al amparo de la garantía, debe presentar el recibo de venta fechado original. El centro de servicio autorizado reparará toda mano de obra deficiente del producto, y reparará o reemplazará cualquier pieza amparada por la garantía, a nuestra exclusiva discreción, sin ningún costo para el consumidor.

LO QUE NO ESTÁ CUBIERTO

Esta garantía se ofrece exclusivamente al comprador original de venta minorista y es intransferible. Esta garantía sólo cubre los defectos que surjan durante el uso normal de la herramienta y no cubre ningún malfuncionamiento, falla o defecto producido por el mal trato, abuso, negligencia, alteración, modificación o reparación efectuada por terceros diferentes de los centros de servicio autorizados de herramientas eléctricas de mano y estacionarias RIDGID®. Los accesorios de consumo suministrados con la herramienta, p. ej., hojas, brocas, papel de lija, etc., no están cubiertos

RIDGID®, INC. Y ONE WORLD TECHNOLOGIES, INC. NO OFRECEN NINGUNA GARANTÍA, DECLARACIÓN O PROMESA EN RELACIÓN CON LA CALIDAD O EL DESEMPEÑO DE SUS HERRAMIENTAS ELÉCTRICAS MÁS QUE LAS SEÑALADAS ESPECÍFICAMENTE EN ESTA GARANTÍA.

LIMITACIONES ADICIONALES

Hasta donde lo permiten las leyes pertinentes, se desconoce toda garantía implícita, incluidas las garantías de comerciabilidad o idoneidad para un uso en particular. Toda garantía implícita, incluidas las garantías de comerciabilidad o idoneidad para un uso en particular, que no pueda desconocerse según las leyes estatales, está limitada a tres años a partir de la fecha de compra. One World Technologies, Inc. y RIDGID®, Inc. no son responsables de daños directos, indirectos, incidentales o consecuentes. Algunos estados no permiten limitaciones en cuanto al período de vigencia de una garantía implícita o no permiten exclusiones o limitaciones de daños incidentales o consecuentes, por lo tanto es posible que esta limitación no se aplique en su caso. Esta garantía le confiere derechos legales específicos, y es posible que usted goce de otros derechos, los cuales pueden variar de un estado a otro.

One World Technologies, Inc.
P.O. Box 35, Hwy. 8
Pickens, SC 29671, USA

NOTES / NOTAS

NOTES / NOTAS

OPERATOR'S MANUAL
MANUEL D'UTILISATION
MANUAL DEL OPERADOR

10 in. TILE SAW
SCIE À CARREAUX DE 254 mm (10 po)
SIERRA DE LOSAS DE 254 mm (10 pulg.)

R4092

Customer Service Information:

For parts or service, contact your nearest RIDGID® authorized service center. Be sure to provide all relevant information when you call or visit. For the location of the authorized service center nearest you, please call 1-866-539-1710 or visit us online at www.ridgid.com.

The model number of this tool is found on a plate attached to the motor housing. Please record the serial number in the space provided below. When ordering repair parts, always give the following information:

Model No. _____

Serial No. _____

Service après-vente :

Pour acheter des pièces ou pour un dépannage, contacter le centre de réparations RIDGID® agréé le plus proche. Veiller à fournir toutes les informations pertinentes lors de tout appel téléphonique ou visite. Pour obtenir l'adresse du centre de réparations agréé le plus proche, téléphoner au 1-866-539-1710 ou visiter notre site www.ridgid.com.

Le numéro de modèle se trouve sur une plaquette fixée au boîtier du moteur. Noter le numéro de série dans l'espace ci-dessous. Lors de toute commande de pièces détachées, fournir les informations suivantes :

No. de modèle _____

No. de série _____

Información sobre servicio al consumidor:

Para piezas de repuesto o servicio, comuníquese con el centro de servicio autorizado de productos RIDGID® de su preferencia. Asegúrese de proporcionar todos los datos pertinentes al llamar o al presentarse personalmente. Para obtener información sobre el centro de servicio autorizado más cercano a usted, le suplicamos llamar al 1-866-539-1710 o visitar nuestro sitio en la red mundial, en la dirección www.ridgid.com.

El número de modelo de este producto se encuentra en una placa adherida al alojamiento del motor. Le suplicamos anotar el número de serie en el espacio suministrado abajo. Al pedir piezas de repuesto siempre proporcione la siguiente información:

Núm. de modelo _____

Núm. de serie _____

991000779
5-20-16 (REV:05)