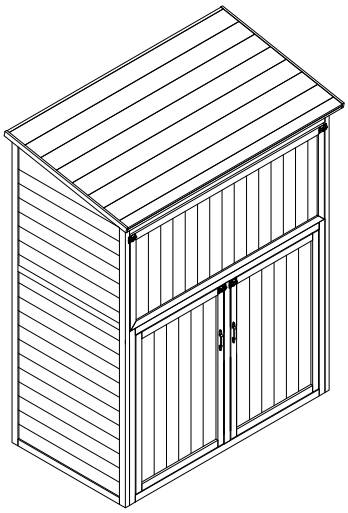

1	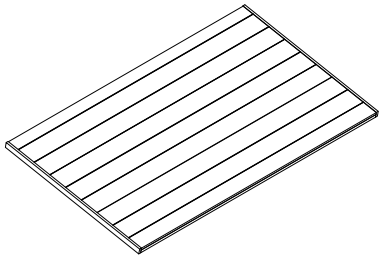	1PC
2	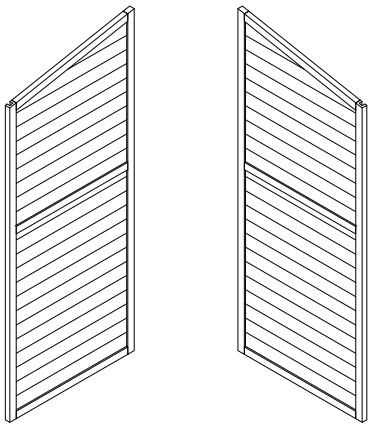	2PCS
3	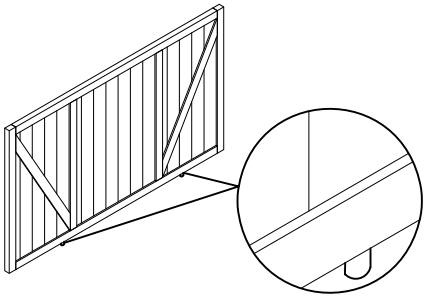	1PC
4	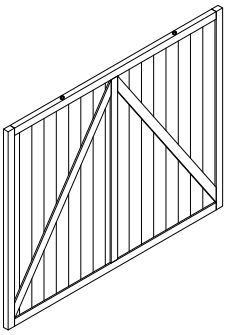	1PC

5	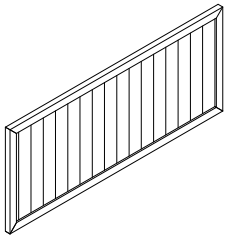	1PC
6	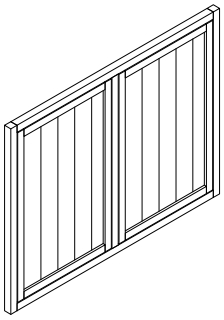	1PC
7	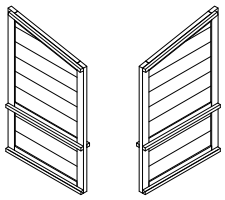	2PCS
8	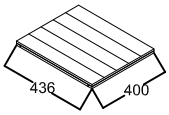	1PC
9	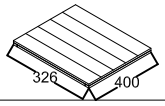	2PCS
10	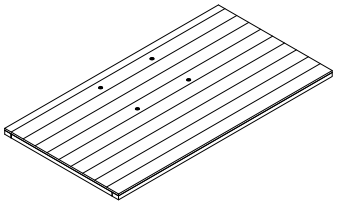	1PC
11	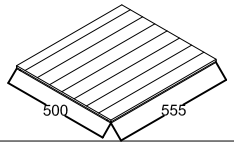	2PCS
12	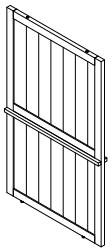	1PC
13	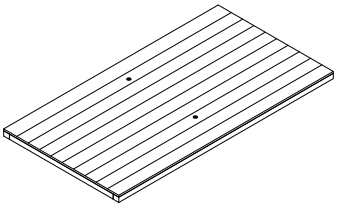	1PC
14	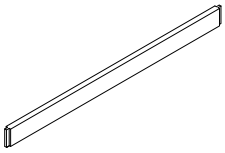	1PC

NO:3-1

A	¢6*30	2PCS	F	3*16	20PCS
B	3.5*45	32PCS	G	4*20	6PCS
C	3.5*40	4PCS	H		2PCS
D	3*30	8PCS	I		2PCS
E	3*20	9PCS	J		3PCS

1

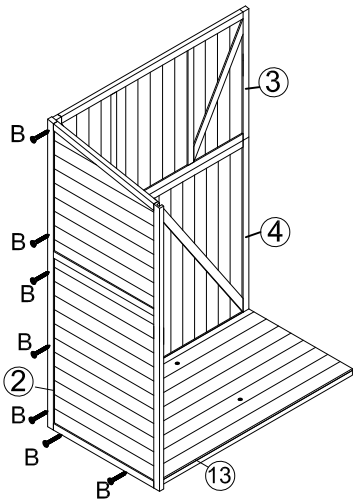

2

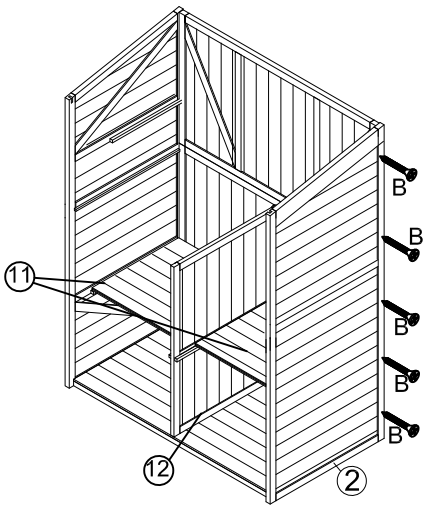

3

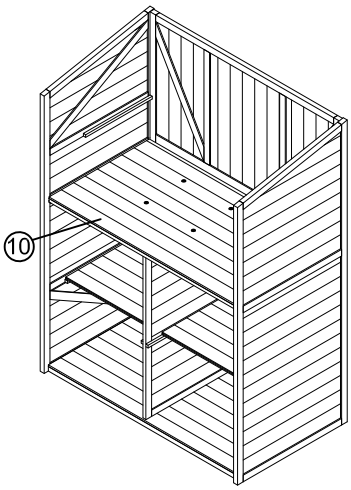

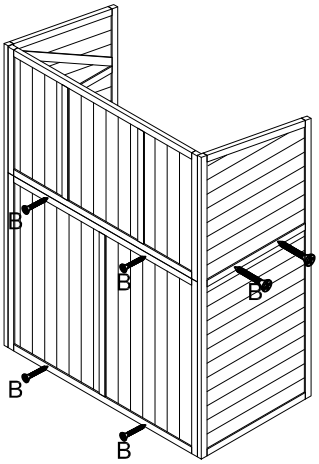

NO:3-2

4

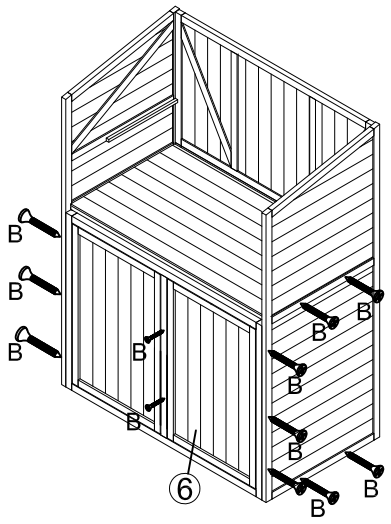
B
B
B
B
B
B
B
B
B
B
B
B
6

5

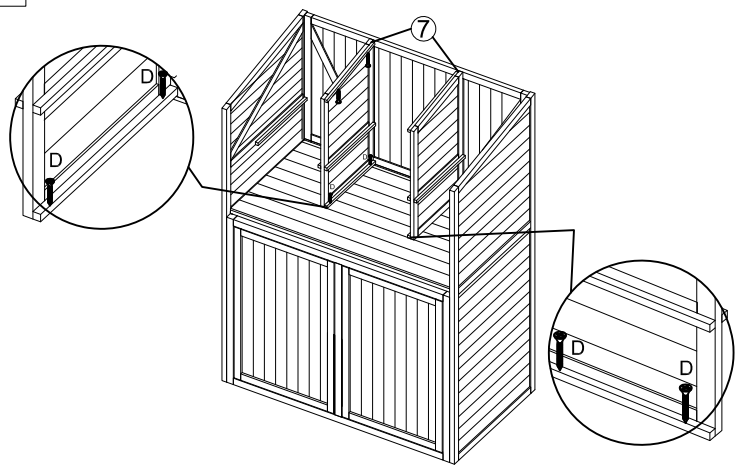
7
D
D
D
D

6

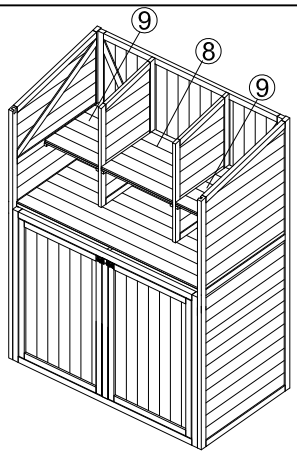
9
8
9

7

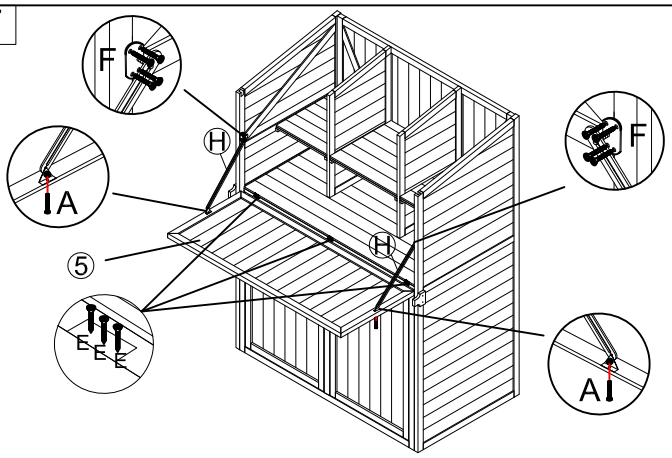
F
H
A
F
5
H
E
E
E
A

8

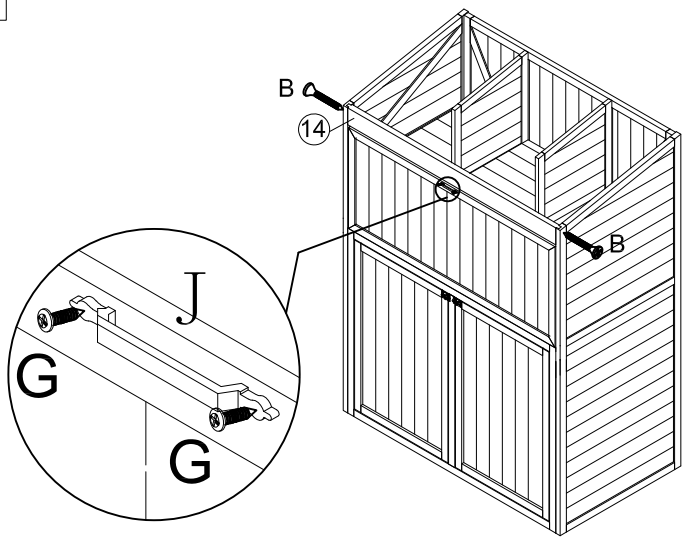
B
14
B
J
G
G

9

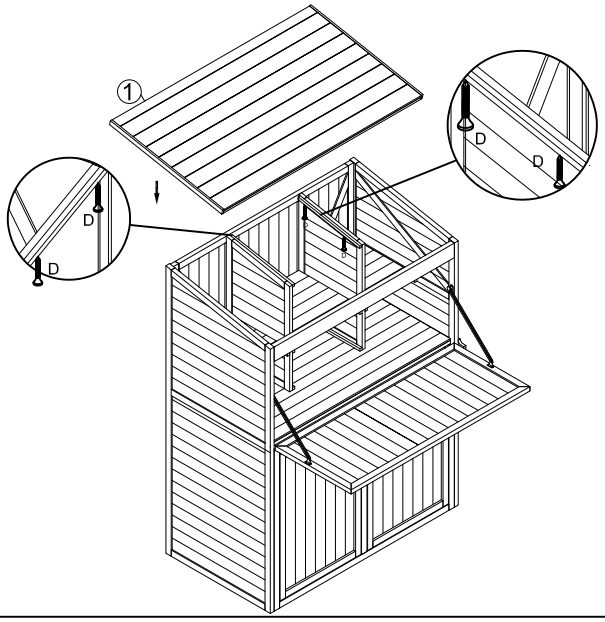
1
D
D
D
D

10

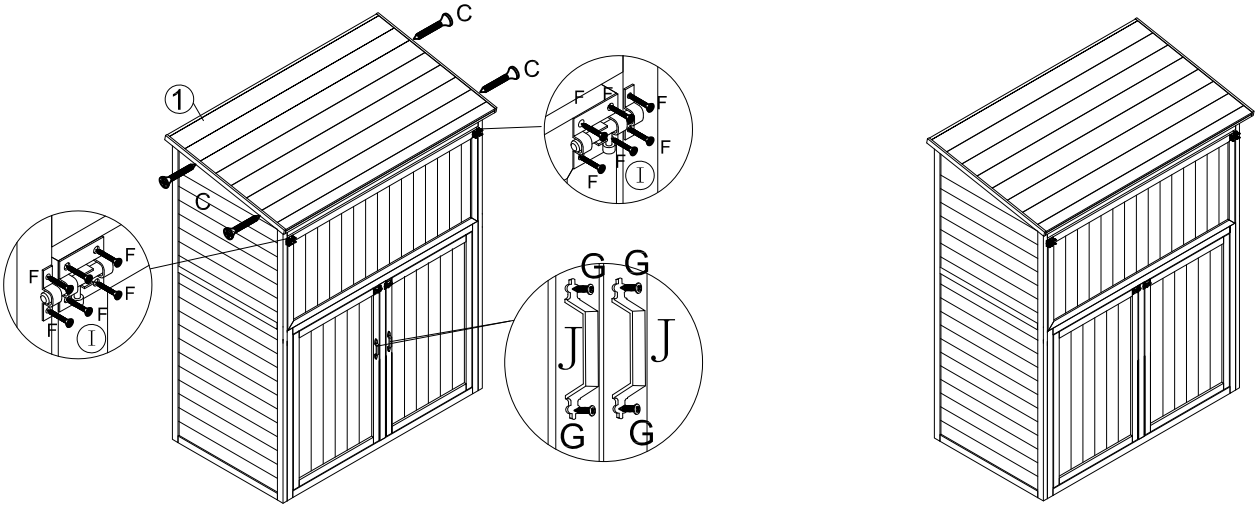
C
C
1
C
F
F
F
F
F
F
I
F
F
F
F
F
I
G
G
J
J
G
G