A

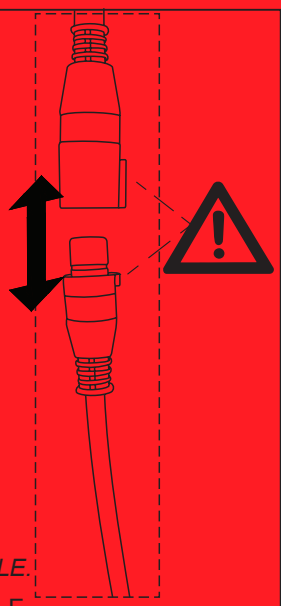

UNPLUG THE CORD.

DÉBRANCHEZ LE CABLE.

DESENCHUFE EL CABLE.

B

THIS IS A SNAP-IN SYSTEM! DO NOT PULL THE WATER TUBE BEFORE YOU REMOVED THE BLUE CLIP.
THEN, YOU NEED TO PUSH DOWN ON THE RING WHILE PULLING THE TUBE!

CECI EST UN SYSTEM SNAP-IN! NE PAS TIRER LE TUBE AVANT D'AVOIR RETIRÉ LA CLIP BLEU!
AFIN DE DÉCONNECTER LE TUBE, IL FAUT POUSSER LA RONDELLE VERS LE BAS EN MÊME TEMPS QUE DE TIRER SUR LE TUBE!
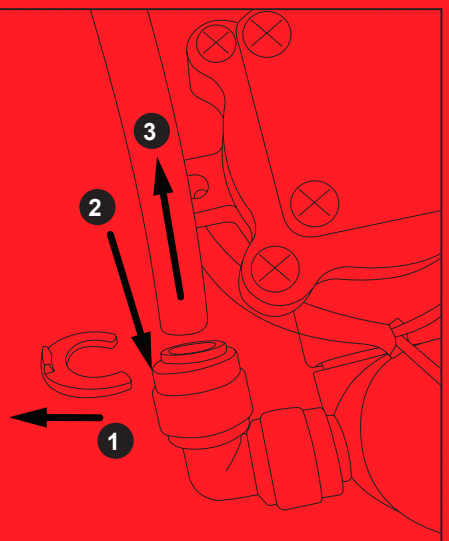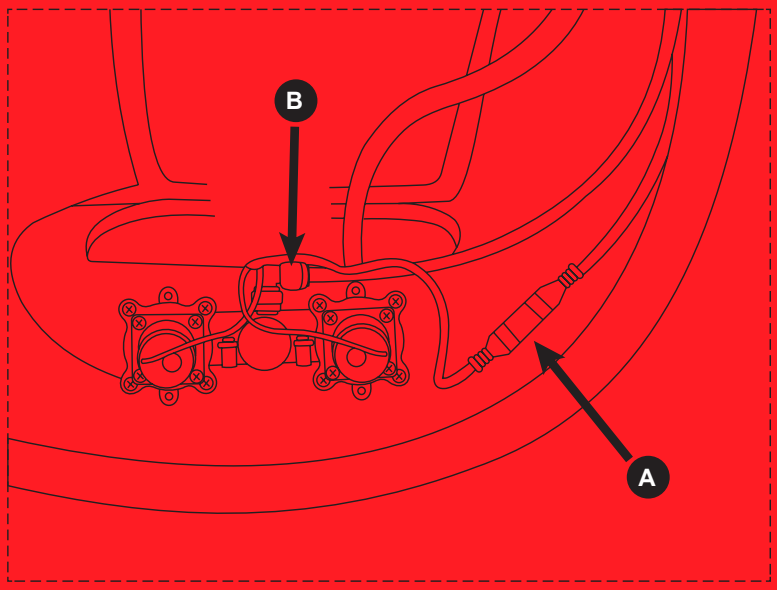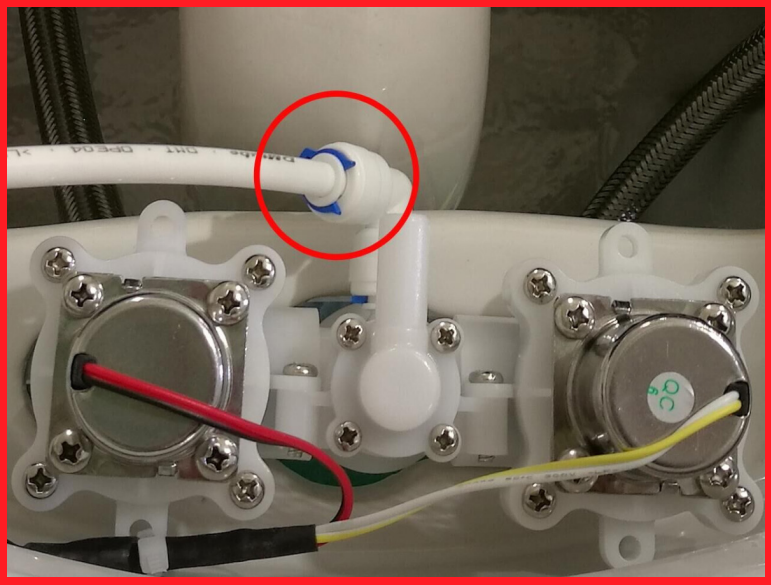
¡ATENCIÓN ESTE ES UN SISTEMA DE PRESIÓN! NO REMUEVA EL TUBO DE AGUA ANTES DE QUE QUITAR EL CLIP AZUL.
PARA REMOVER EL TUBO EMPUJE PRIMERO EL ANILLO HACIA ABAJO MIENTRAS TIRA DEL TUBO.