U-9927

Window Sash Lock

Cerradura - Ventana de guilotina

Serrure - Fenêtre à guillotine

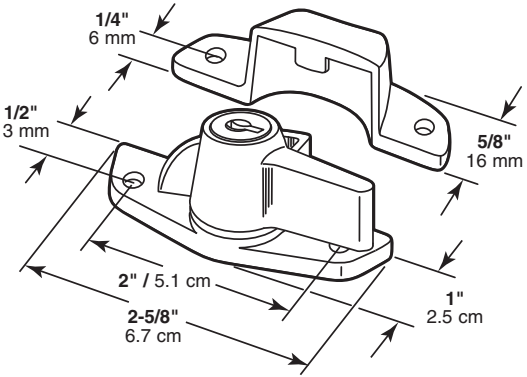

TOOLS NEEDED
HERRAMIENTAS REQUERIDAS
OUTILS REQUIS

Phillips Screwdriver
Destornillador Phillips
Tournevis Phillips

Drill with 3/4"bit
Taladro de broca de 19mm
Perceuse et foret de 19mm

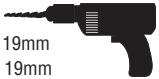

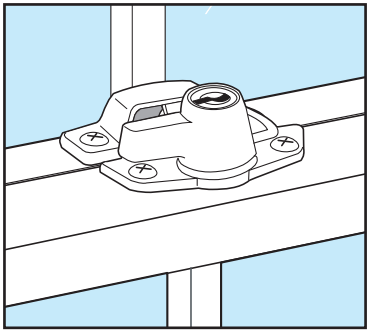

*One-way screws are provided for extra security. Removal of screws requires the use of a one-way screw removal tool (PH-17061).

Para seguridad se proveen tornillos de giro en una dirección. Para sacarlos se requiere se requiere una herramienta especial (PH-17061).

Des vis à sens unique sont fournies pour la sécurité extra. Le retrait de ces vis exige l'usage d'un outil de retrait de vis à sens unique (PH-17061).

TO INSTALL: Remove old sash lock and position new lock in same location. If holes do not line up, mark new holes and drill 3/32" pilot hole in frame. Install sash lock with screws* and set to locked position. Fit keeper over cam and check for alignment. Mark position for keeper, drill and install. **IMPORTANT:** If you must drill new mounting holes, always check position of glass in sash frame to ensure that neither the drill bit or screws will break glass.

PARA INSTALAR: Quite el viejo cerrojo y coloque el nuevo en el el mismo lugar. Si los orificios no se alinean, marque nuevos orificios y taladre 2 mm orificios pilotos en el marco. Instale el cerrojo utilizando los tornillos* y coloquelo en posición cerrada. Coloque la entrada del cerrojo sobre la leva y verifique la alineación. Marque el lugar para la entrada del cerrojo, taladre y instalela. IMPORTANTE: Si debe taladrar nuevos orificios para el montaje, siempre verifique la posición del vidrio en el marco para asegurarse de que ni el taladro nilos tornillos puedan quebrar el vidrio.

POUR INSTALLER: Retirez l'ancien mécanisme de loquet et placez le nouveau au même endroit. Si les orifices ne s'alignment pas, marquez de nouveaux orifices et percez des 2 mm orifices pilotes dans le cadre. Installez le loquet à l'aide des vis* et placez-le en position fermée. Installez la prise du loquet par- dessus la came et vérifiez-en l'alignement. Marquez la position de la prise du loquet, percez et installez. IMPORTANT: Si vous devez percez de nouveaux orifices de montage, vérifiez toujours l'emplacement du verre dans le cadre, pour vous assurer que l'introduction d'un foret ou de vis ne puisse briser le verre.

NOTE: Installation drawings are typical for this style of replacement part. They may not show a part identical to the one you are installing.

NOTA: Los dibujos para la instalación son genéricos para repuestos de este tipo; por lo que podrían no mostrar una pieza idéntica a la que usted esté instalando.

REMARQUE : Les dessins d'installation sont typiques pour ce style de pièce de rechange. Ils pourraient ne pas illustrer une pièce identique à celle que vous installez.

© 2016 Prime-Line Products

PRIME-LINE®
26950 San Bernardino Ave., Redlands, CA 92374