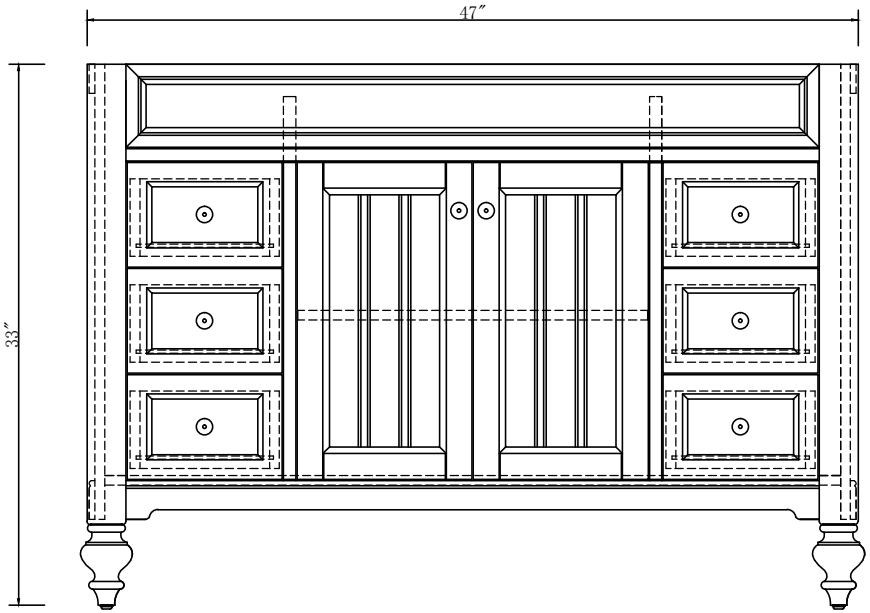
47″
33″

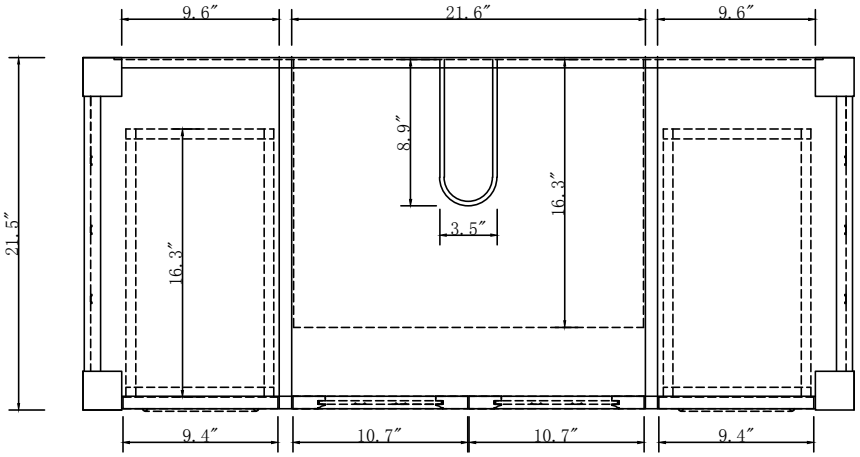
9.6″
21.6″
9.6″
21.5″
8.9″
16.3″
3.5″
16.3″
9.4″
10.7″
10.7″
9.4″

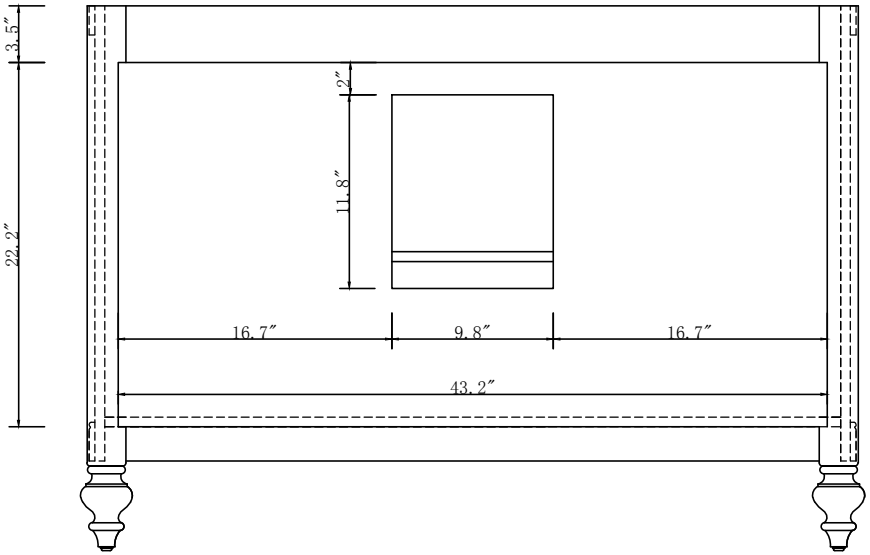
3.5″
2″
11.8″
22.2″
16.7″
9.8″
16.7″
43.2″

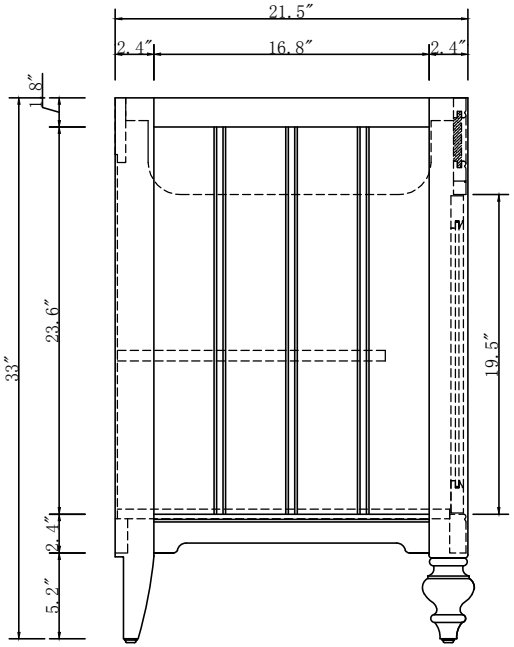
21.5″
2.4″
16.8″
2.4″
.8″
33″
23.6″
19.5″
2.4″
5.2″

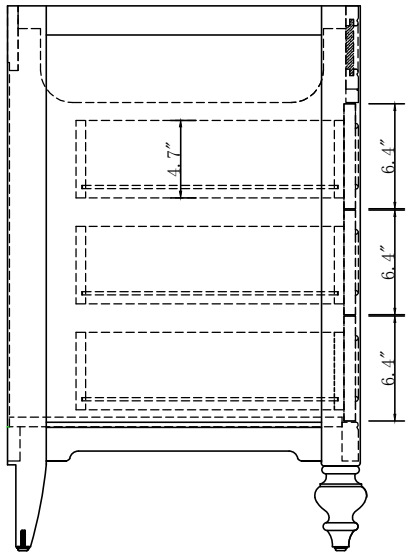
4.7″
6.4″
6.4″
6.4″