DECOR LIVING

Model: / Modèle: / Modelo: EV326W

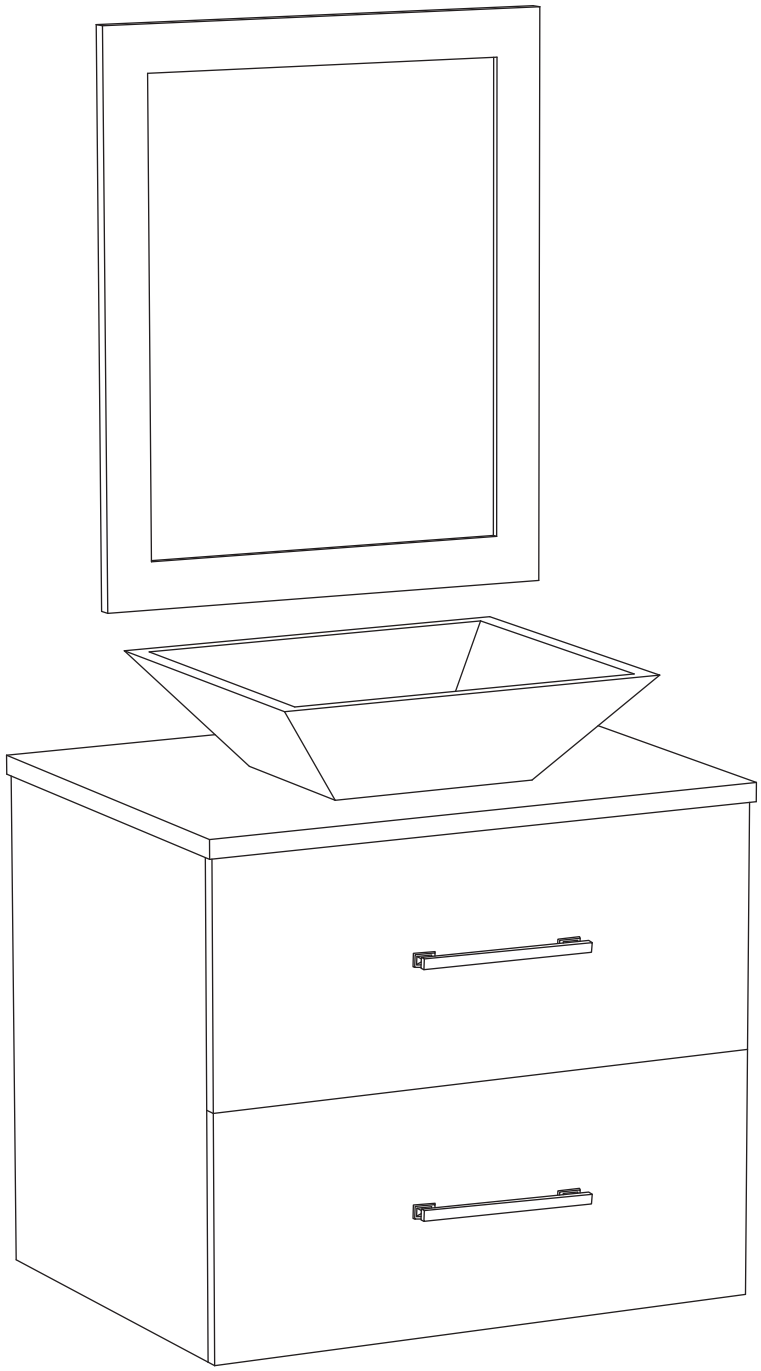

BERTO

USE AND CARE GUIDE
GUIDE D'UTILISATION ET D'ENTRETIEN
GUÍA DE USO Y MANTENIMENTO

BATHROOM VANITY / MEUBLE-LAVABO POUR SALLE DE BAIN / GABINETE PARA BAÑO

1-800-936-3213 | AMGROUPINC.COM

Questions, problems, missing parts? Before returning to the store, call Decor Living Customer Service
9 a.m. - 5 p.m., EST, Monday - Friday

Des questions, des problèmes, des pièces manquantes? Avant de retourner le produit au magasin, appelez le service à la clientèle Decor Living
De 9 h à 17 h HNE du lundi au vendredi

¿Preguntas, problemas o piezas faltantes? Antes de regresar a la tienda, llame al Servicio al Cliente de Decor Living
9 a.m. - 5 p.m., EST, lunes - viernes

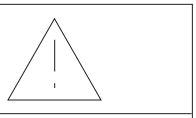
P2 Safety Information
Consignes de sécurité
Información de Seguridad

P3 Warranty
Garantía
Garantie

P3 Pre-installation
Avant l'installation
Pre-instalación

P5 Installation
Installation
Instalación

P11 Care and Cleaning
Entretien et nettoyage
Consignes de sécurité

SAFETY INFORMATION / CONSIGNES DE SÉCURITÉ / INFORMACIÓN DE SEGURIDAD

Carefully read and understand the information given in this manual before beginning the assembly and installation.

WARNING: These instructions are for mounting the vanity into wood & metal studs. If no stud is found in desired mounting location, contact a contractor.	**NOTICE**: Screws for wood studs and metal studs are included.
CAUTION: Turn off the water supply. Open the faucet handles to relieve water pressure and ensure complete water shut-off.	**NOTICE**: Mount the vanity with a wall stud or metal stud in the center for optimal installation.
CAUTION: Professional installation is recommended.	**NOTICE**: Do not let any sharp objects scratch the cabinet's surfaces.
CAUTION: Do not let items come in contact with high heat sources.	**NOTICE**: The cabinet is one piece. Do not disassemble.
CAUTION: Do not expose any part of the cabinet to direct prolonged sunlight. It will cause discoloration.	**NOTICE**: Water supply hook-ups are not provided.
Do not let the surface of the cabinet come in contact with corrosive liquids, such as: alcohol, banana oil, gasoline, nail polish, acid, alkali and other chemical hazards.	**NOTICE**: Consult a plumber for proper water supply connections.

Lisez soigneusement et comprenez bien les instructions fournies dans ce manuel avant de commencer l'assemblage et l'installation.

ATTENTION : Ces instructions concernent le montage du meuble-lavabo dans des montants en bois et en métal. Si aucun montant ne se trouve à l'emplacement d'installation désiré, communiquer avec un entrepreneur.	**AVIS:** Des vis pour montants en bois et montants en métal sont comprises.
MISE EN GARDE : Fermer l'approvisionnement en eau. Ouvrir les robinets pour réduire la pression d'eau et assurer une coupure d'eau complète.	**AVIS:** Monter le meuble-lavabo en plaçant un montant mural ou un montant de métal au centre pour une installation optimale.
MISE EN GARDE : Une installation par un professionnel est recommandée.	**AVIS:** Ne pas utiliser d'objets tranchants sur la surface du meuble pour éviter les égratignures.
MISE EN GARDE : Ne pas laisser les pièces entrer en contact avec des sources de chaleur élevée.	**AVIS:** Le meuble est composé d'une seule pièce. Ne pas désassembler.
MISE EN GARDE : Ne pas exposer le meuble-lavabo à la lumière directe du soleil pour une durée prolongée. Cela entraînerait une décoloration.	**AVIS:** Les raccordements d'alimentation en eau ne sont pas fournis.
MISE EN GARDE : Ne pas mettre la surface du meuble-lavabo en contact avec des liquides corrosifs, par exemple : l'alcool, l'huile de banane, l'essence, le vernis à ongles, l'acide, les produits alcalins et autres produits chimiques dangereux.	**AVIS:** Consulter un plombier pour le raccordement de l'alimentation en eau.

Lea cuidadosamente y entienda la información dada en este manual antes de empezar el proceso de ensamble e instalación.

ADVERTENCIA: Estas instrucciones son para el montaje del gabinete en las vigas. Si una viga no se encuentra en la ubicación de montaje deseada, comuníquese con un contratista.	**AVISO:** Los tornillos para las vigas de madera y metal estan incluidos.
PRECAUCIÓN: Cierre el suministro de agua. Abra las manijas de la mezcladora para liberar la presión del agua y asegurar que no quede nada de agua.	**AVISO:** Monte el gabinete la en la menos una viga de madera o metal para óptima instalación.
PRECAUCIÓN: Se recomienda la instalación profesional.	**AVISO:** No permita que cualquier objeto afilado raye la superficie del gabinete.
PRECAUCIÓN: No coloque artículos que entren en contacto con fuentes de alto calor.	**AVISO:** El gabinete es una sola pieza. No desmonte.
PRECAUCIÓN: No exponga prolongadamente el gabinete a luz directa del sol. Causa decoloración.	**AVISO:** No se proporcionan las mangueras para el suministro de agua.
PRECAUCIÓN: No permita que la superficie del gabinete entre en contacto con líquidos corrosivos como: alcohol, aceite, gasolina, esmalte de uñas, ácido, álcali y otros químicos.	**AVISO:** Consulte con un plomero para las conexiones del suministro de agua apropiada.

WARRANTY / GARANTÍA / GARANTIE

What Is Covered

The manufacturer warrants this fixture to be free from defects in materials and workmanship for a period of one (1) year from date of purchase. This warranty applies only to the original consumer purchaser and only to products used in normal use and service. If this product is found to be defective, the manufacturer's only obligation, and your exclusive remedy, is the repair or replacement of the product at the manufacturer's discretion, provided that the product has not been damaged through misuse, abuse, accident, modifications, alterations, neglect or mishandling. This warranty is limited to any labor/expense costs involved in the replacement or repair of said product.

What Is Not Covered

This warranty shall not apply to any product that is found to have been improperly installed, setup, or used in any way not in accordance with the instructions supplied with the product. This warranty shall not apply to a failure of the product as a result of an accident, misuse, abuse, negligence, alteration, or faulty installation, or any other failure not relating to faulty material or workmanship. This warranty shall not apply to the finish on any portion of the product, such as surface and/or weathering, as this is considered normal wear and tear. The manufacturer does not warrant and specially disclaims any warranty, whether express or implied, of fitness for a particular purpose, other than the warranty contained herein. The manufacturer specifically disclaims any liability and shall not be liable for any consequential or incidental loss or damage, including but not limited to any labor/expense costs involved in the replacement or repair of said product.

Ce Qui Est Couvert

Le fabricant garantit que ce luminaire sera exempt de défaut de fabrication et de matériaux pendant une période de deux (1) années à compter de la date d'achat. Cette garantie ne vise que l'acheteur original et uniquement un usage et un entretien normaux des produits. Si ce produit est défectueux, la seule obligation du fabricant, et votre seul recours, est de remplacer ou de réparer le produit, au choix du fabricant, pourvu que le produit n'ait pas été endommagé par une utilisation inadéquate ou abusive, par un accident, une modification, une altération, la négligence ou une mauvaise manipulation. Cette garantie se limite à tous frais de main-d'oeuvre/dépenses encourus pour le remplacement ou la réparation dudit produit.

Ce Qui N'est Pas Couvert

Cette garantie ne s'applique pas à un produit qui est déclaré avoir été mal installé, mal posé ou utilisé d'une façon non conforme aux instructions qui l'accompagnent. Cette garantie ne s'applique pas à un défaut du produit qui découle d'un accident, d'un mauvais usage, d'un usage abusif, d'une négligence, d'une modification ou d'une installation incorrecte, ou à tout défaut étranger à un défaut de matériaux ou de fabrication. Cette garantie ne s'applique pas au fini de toute partie du produit, comme la surface, ni à l'altération due aux intempéries, puisqu'il s'agit d'une usure normale. Le fabricant ne garantit aucunement, et réfute expressément toute garantie, explicite ou tacite, d'adaptation à un usage particulier autre que celui exprimé aux présentes. Le fabricant réfute expressément toute responsabilité et ne peut être tenu responsable de toute perte ou de tout dommage indirect ou accessoire, y compris mais de façon non limitative, tous les frais de main-d'oeuvre/dépenses encourus pour le remplacement ou la réparation dudit produit.

Que Esta Cubierto

El fabricante garantiza que este gabinete no presentará materiales defectuosos de fabricación por un periodo de un (1) año a partir de la fecha de compra. Esta garantía es válida sólo para el comprador original y sólo cubre los productos en uso y funciones normales. Si se descubre algún defecto en este producto, la única obligación y solución será exclusiva del fabricante, a criterio del mismo, será reparar o reemplazar el producto siempre y cuando el defecto no sea resultado de un mal uso, abuso, accidente, modificaciones, alteraciones, negligencia o manejo indebido. Esta garantía es limitada a cualquier costo de mano de obra o gastos relacionados con el reemplazo o reparación de dicho producto.

Que No Esta Cubierto

Esta garantía no cubre ningún producto instalado, configurado o usado incorrectamente sin seguir las instrucciones adjuntas al producto. Esta garantía no cubre fallas del producto a por consecuencia de un accidente, mal uso, abuso, negligencia, modificaciones o instalaciones defectuosas, o cualquier otra falla no relacionada con materiales defectos o de fabricación. Esta garantía no se aplica al acabado de ninguna parte del producto, como por ejemplo el de la superficie, ni al deterioro por condiciones ambientales, ya que eso se considera un desgaste normal. El fabricante no garantiza y rechaza especialmente cualquier garantía, expresa o implícita, de idoneidad para un propósito en particular distinta de la garantía indicada aquí. El fabricante se exime específicamente de cualquier obligación y no es responsable por daños o pérdidas directas o indirectas, lo que incluye cualquier costo de mano de obra o gastos relacionados con el reemplazo o reparación de dicho producto.

Contact the Customer Service Team at 1-800-936-3213 or visit WWW.AMGROUPINC.COM.

Contactez l'équipe du service à la clientèle au 1-800-936-3213 ou visitez WWW.AMGROUPINC.COM

Comuníquese con el Equipo de Servicio al Cliente al 1-800-936-3213 o visite AMGROUPINC.COM.

PRE-INSTALLATION / PRÉ-INSTALLATION / PRE-INSTALACIÓN

Planning Installation

Read all instructions before assembly and installation. Before starting installation of this vanity fixture or removal of a previous fixture, turn off the water supply. Open the faucet handles to relieve water pressure and ensure complete water shut-off. To avoid any damage, assemble this product on a soft, non-abrasive surface such as a carpet or cardboard. Inspect each part for defects that may have occurred during shipping. Report any damaged or missing items to the Customer Service Team immediately.

Planification de l'installation

Lisez toutes les instructions avant l'assemblage et l'installation. Avant de commencer l'installation de cette vanité ou de retirer une autre installation, coupez l'alimentation en eau. Ouvrez les robinets afin de relâcher la pression dans les tuyaux et assurer que l'alimentation en eau est complètement coupée. Pour éviter les dommages, assemblez ce produit sur une surface douce non abrasive comme un tapis ou un morceau de carton. Inspectez chaque pièce pour des défauts qui ont pu survenir pendant l'expédition. Faites immédiatement un rapport pour toute pièce endommagée ou manquante à l'équipe de service à la clientèle.

Planificación de la Instalación

Lea todas las instrucciones antes del ensamble e instalación. Antes de comenzar la instalación de este gabinete o el retiro de un gabinete anterior, cierre el suministro de agua. Abra las manijas de la mezcladora para liberar la presión de agua y asegurar que no quede nada de agua. Para evitar daño de este producto, ensamble sobre una superficie suave, no abrasiva, como por ejemplo: una alfombra o cartón. Inspeccione cada pieza en busca de defectos que puedan haber ocurrido durante el envío. Reporte cualquier elemento dañado o faltante al Equipo de Servicio al Cliente inmediatamente.

Estimated Installation Time
Temps D'installation Estimé
Tiempo Estimado de Instalación

Twenty-four hours is needed to complete the installation process.
Vingt-quatre heures sont nécessaires afin de compléter le processus d'installation.
24 horas son necesarias para completar el proceso de instalación.

Number of People Required
Temps D'installation Estimé
Número de Personas Requeridas

Two people are recommended to complete the installation process.
Il est recommandé de compléter le processus d'installation à deux personnes.
Dos personas son recomendadas para completar el proceso de instalación.

TOOLS REQUIRED (NOT INCLUDED) / OUTILS NÉCESSAIRES (NON INCLUS) / HERRAMIENTAS REQUERIDAS (NO INCLUIDAS)

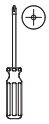 Phillips screwdriver Tournevis Phillips Destornillador Phillips	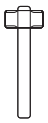 Soft mallet Maillet à tête en caoutchouc Mazo suave	Electric drill Perceuse électrique Taladro eléctrico	Sealant Scellant Sellador	Stud finder Détecteur de montant Localizador de viga
Pencil Crayon Lápiz	Level Niveau Nivelador	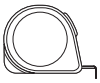 Measuring tape Ruban à mesurer Cinta métrica	Safety goggles Lunettes de sécurité Lentes de seguridad	

HARDWARE INCLUDED / QUINCAILLERIE INCLUSE / ACCESORIOS DE MONTAJE INCLUIDOS

NOTE: Hardware not shown to scale.	**AVIS :** La quincaillerie n'est pas illustrée à l'échelle	**NOTA:** Accesorios no se muestran a escala.

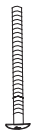	AA	Long toggle bolt screw Vis longue à boulon à ailettes Tornillo de cerrojo largo	6 + 2	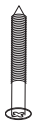	FF	Screw for mirror Vis pour miroir Tornillo de espejo	2
	BB	Toggle bolt Boulon à ailettes Perno de anclaje	6		GG	Drawer screw* Vis pour tiroir* Tornillo de cajon*	8
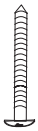	CC	Wood stud screw Vis pour montant en bois Tornillo de viga de madera	6		HH	Metal stud screw Vis pour montant en métal Tornillo de viga metal	6
	DD	Handle screw* Vis pour poignée* Tornillo de manija*	4		II	Vanity wall bracket Support mural pour meuble-lavabo Soporte de pared de gabinete	2
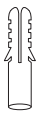	EE	Anchor for mirror Ancrage pour miroir Taquete de espejo	2	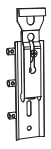	JJ	Adjustable vanity bracket* Support réglable de meuble-lavabo* Soporte ajustable de gabinete*	2

* Pre-installed

INSTALLATION / INSTALLATION / INSTALACIÓN

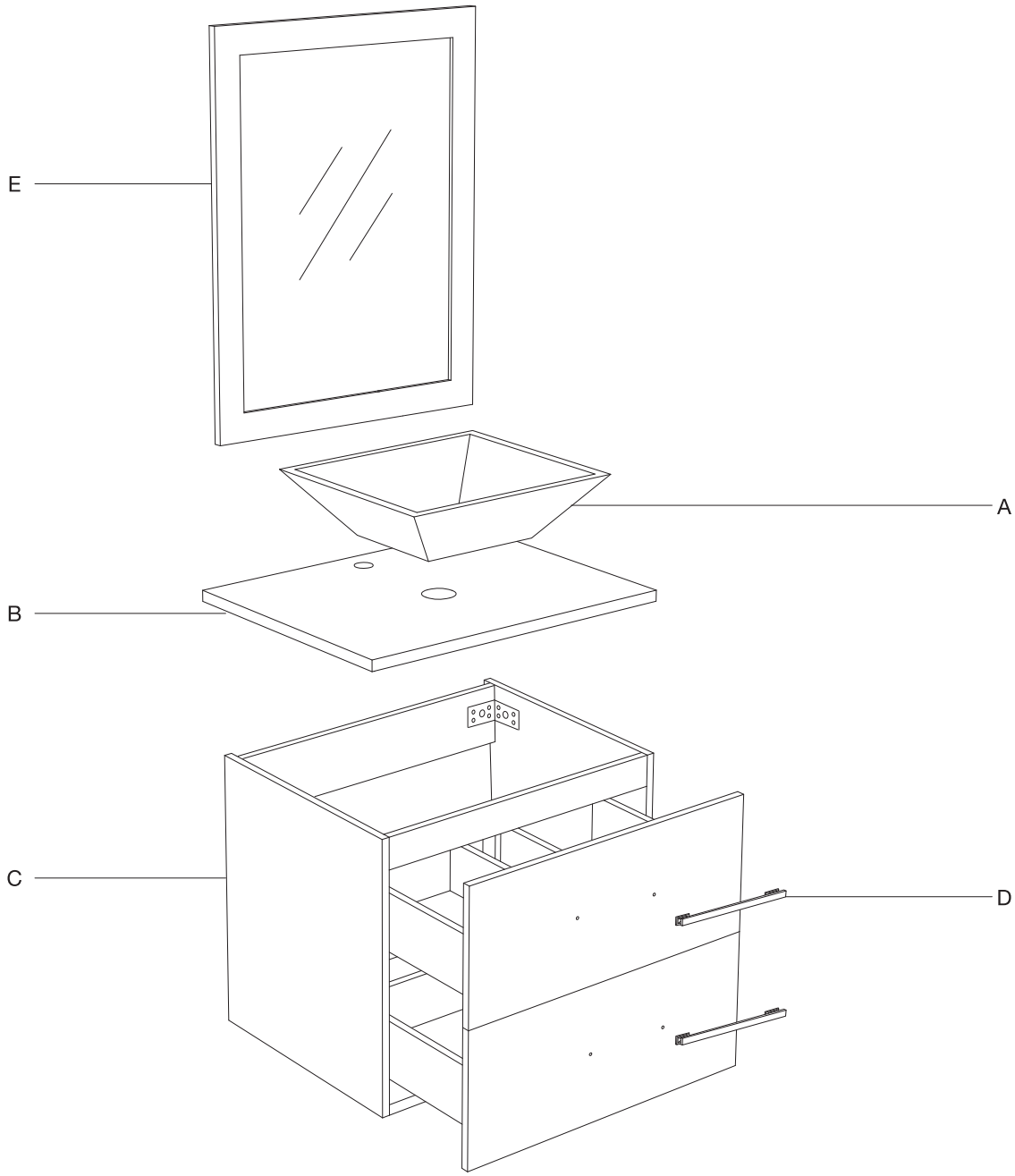

Part / Pièce / Pieza	Description / Description / Descripción	Quantity / Quantité / Cantidad
A	Basin / Lavabo / Lavabo	1
B	Countertop / Armoire / Tope	1
C	Cabinet / Meuble / Gabinete	1
D	Handles / Poignée / Manijas	2
E	Mirror / Miroir / Espejo	1

INSTALLATION / INSTALLATION / INSTALACIÓN

1 Installing the handles
Installation des poignées
Instalación de las manijas

For shipping purposes, the handles (D) are pre-installed on the inside of the drawers. Un-install the handles (D).

Re-attach the handles (D) onto the front of the drawers using handle screws (DD).

Pour les besoins de l'expédition, les poignées sont préinstallées à l'intérieur des tiroirs. Désinstallez les poignées.

Fixez les poignées sur le devant des tiroirs à l'aide des vis pour poignée.

Por motivos de envío, las manijas (D) están preinstalada en el interior de los cajones. Desinstalar las manijas (D).

Vuelva a colocar las manijas (D) en los cajones usando tornillos (DD).

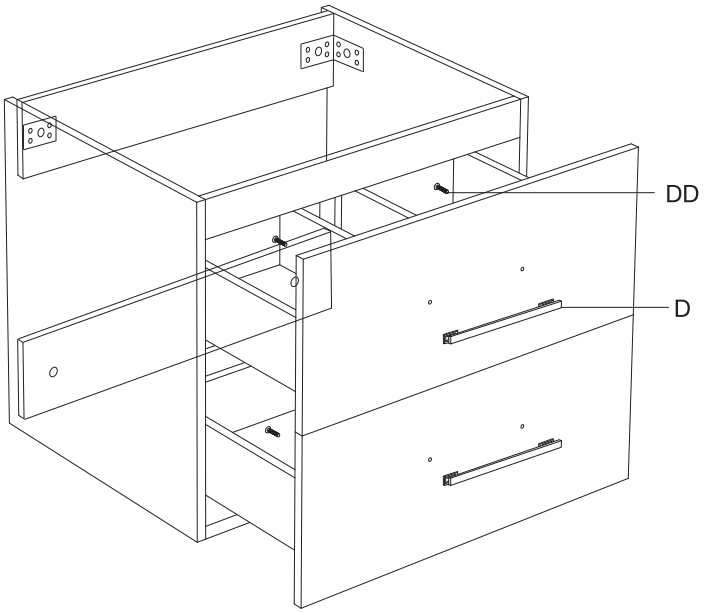

2 Removing the drawers
Retrait des tiroirs
Retire los cajones

Remove the drawers from the sliding tracks by unscrewing the drawer screws (GG) from underneath the drawers.

Pull drawers out and upwards to remove.

Retirez les tiroirs des coulisses en dévissant les vis pour tiroir (GG) situées sous les tiroirs.

Tirez les tiroirs vers l'extérieur et en les soulevant pour les retirer.

Des debajo retire los cajones de las pistas corredizas, destornillando los tornillos (GG).

Para retirar, saque los cajones hacia fuera y hacia arriba.

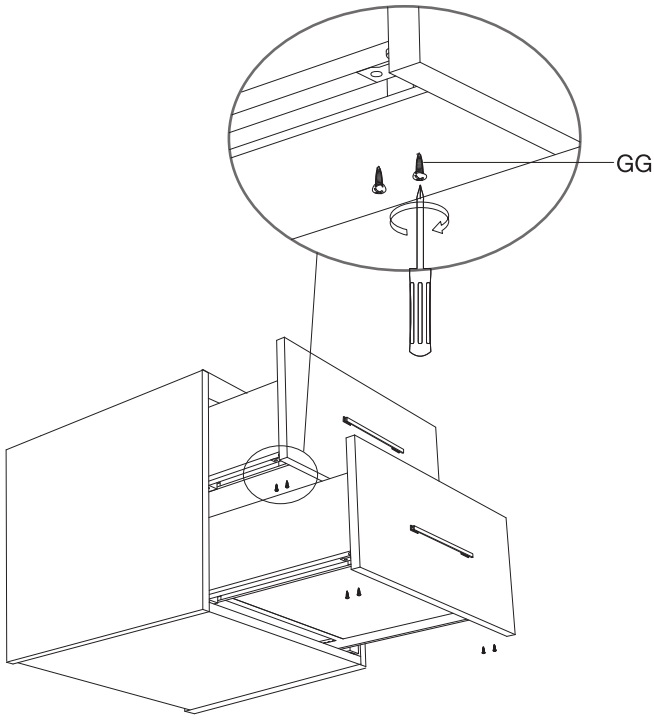

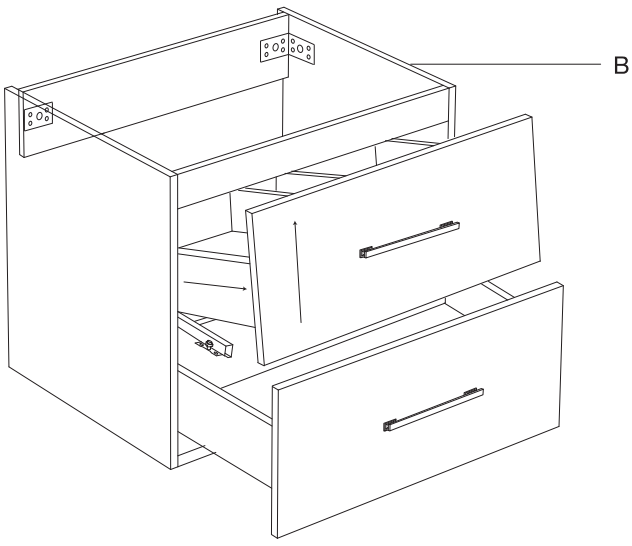

3 Finding the stud (recommended)
Localisation des montants (recommandé)
Encontrar la viga (recomendado)

WARNING: These instructions are for mounting the vanity into wall studs. If no stud is found in desired mounting location, contact a contractor.

AVERTISSEMENT : Ces instructions sont pour l'installation de la vanité aux montants du mur. S'il n'y a aucun montant trouvé à l'emplacement désiré, contactez un entrepreneur.

ADVERTENCIA: Estas instrucciones son para el montaje del gabinete en las vigas. Si una viga no se encuentra en la ubicación de montaje deseada, comuníquese con un contratista.

NOTICE: Screws for wood studs and metal studs are included.
AVIS: Les vis pour les montants en bois et les montants métalliques sont incluses.
AVISO: Los tornillos para las vigas de madera y metal estan incluidos.

NOTICE: Mount the vanity at least on a wood stud or metal stud for optimal installation.
AVIS: Installez la vanité en la fixant à au moins un montant en bois ou en métal pour une installation optimale.
AVISO: Monte el gabinete la en la menos una viga de madera o metal para óptima instalación.

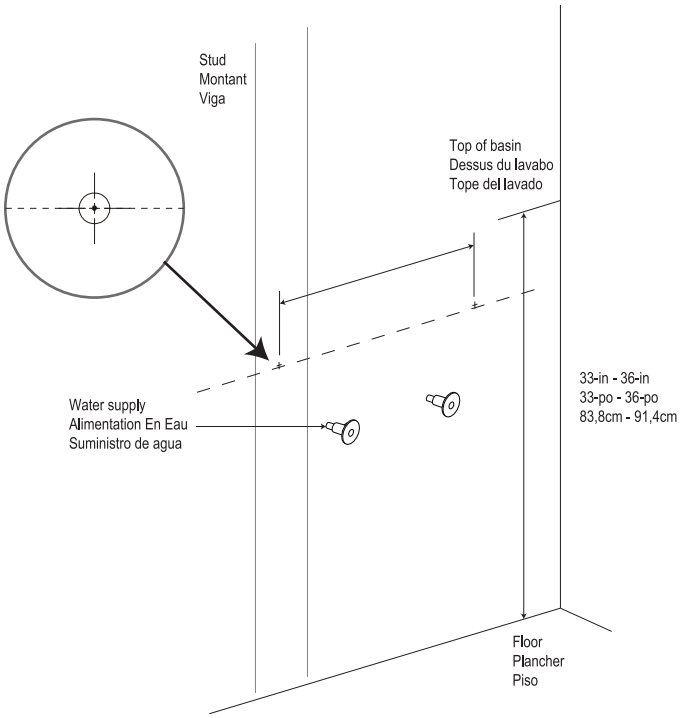

When deciding the mounting location, note the location of the water supply lines. Use a stud finder to locate the wall stud in the desired mounting location. Mark the location with a pencil.

Using the stud location, mark the position of the screws by measuring the space between the centers of the pre-installed L brackets. Use a level to ensure the screw holes are horizontally aligned.

Vertical position is decided by the purchaser, with a recommended height range of 33-in to 36-in from floor to top of basin.

Lors du choix de l'emplacement de montage, notez l'emplacement des conduites d'alimentation en eau. À l'aide d'un détecteur de montant, localisez le montant mural à l'emplacement de montage désiré. Marquez l'emplacement avec un crayon.

En utilisant la disposition du montant, marquez la position des vis en mesurant l'espace entre les centres des supports en L préinstallés. Utilisez un niveau pour vous assurer que les trous des vis sont alignés horizontalement.

La position verticale est au choix de l'acheteur, avec une hauteur recommandée de 83,8 cm (33 po) à 91,4 cm (36 po) du plancher jusqu'au-dessus du lavabo.

Al decidir la ubicación de montaje, tenga en cuenta la ubicación de las líneas del suministro de agua. Utilice el localizador de viga para localizar la viga de madera en la ubicación de montaje deseada. Marque la ubicación con el lápiz.

Usando la viga como punto central, marque la posición de los pernos de anclaje midiendo el espacio entre los centros de las bracas L preinstalados. Utilice un nivel para asegurar que los orificios estén alineados horizontalmente.

Posición vertical es decidido por el comprador, con un rango de altura recomendada de 83.8cm a 91cm del piso a la parte superior del lavabo.

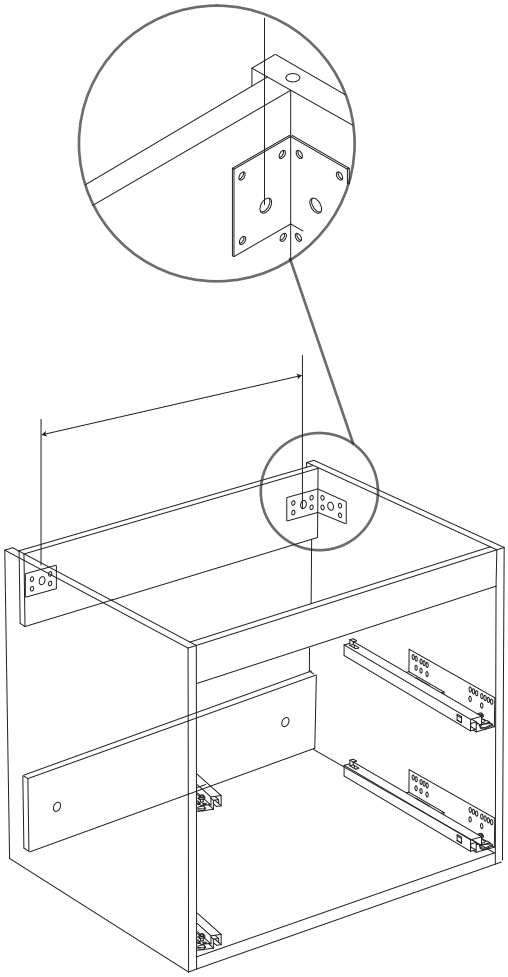

INSTALLATION / INSTALLATION / INSTALACIÓN

4a

Installing the wall bracket onto drywall
Installation du support mural sur la cloison sèche
Instalación del soporte de pared en pared de yeso

CAUTION: Turn off the water supply. Open the faucet handles to relieve water pressure and ensure complete water shut-off.

AVERTISSEMENT : Ces instructions sont pour l'installation de la vanité aux montants du mur. S'il n'y a aucun montant trouvé à l'emplacement désiré, contactez un entrepreneur.

ADVERTENCIA: Estas instrucciones son para el montaje del gabinete en las vigas. Si una viga no se encuentra en la ubicación de montaje deseada, comuníquese con un contratista.

NOTICE: The cabinet (C) is one piece. Do not disassemble.
AVIS: Les vis pour les montants en bois et les montants métalliques sont incluses.
AVISO: El gabinete (C) es una sola pieza. No desmonte.

NOTICE: Mount the vanity with a wood stud or metal stud for optimal installation.
AVIS: Installez la vanité en la fixant à au moins un montant en bois ou en métal pour une installation optimale.
AVISO: Monte el gabinete la en la menos una viga de madera o metal para óptima instalación.

Use a ⅝-in drill bit to drill holes in the center of the two marked locations.

Insert the long toggle bolt screws (AA) through the vanity wall brackets (II). From behind the bracket, screw the toggle bolts (BB) onto the long toggle bolt screws (AA).

Pinch close the toggle bolts (BB) and insert compressed toggle bolts all the way through the hole in the wall until the toggle bolt spring releases. Hand tighten.

Utilisez une mèche ⅝ po pour percer des trous au centre des deux endroits marqués.

Insérez les vis longues à boulon à ailettes (AA) à travers les supports muraux du meuble-lavabo (II). Par derrière le support, vissez les boulons à ailettes (BB) sur les vis longues à boulon à ailettes (AA).

Pincez les boulons à ailettes (BB) et insérez les boulons à ailettes comprimés à travers le trou dans le mur jusqu'à ce que le ressort du boulon à ailettes se libère. Serrez à la main.

Utilice una broca de 16mm para perforar los orificios en el centro de las dos ubicaciónes previamente marcadas.

Inserte los tornillos de cerrojo largos (AA) a través del soporte de pared del gabinete (II). Atras del gabinete atornille los pernos de anclaje (BB) en los tornillos largos (AA).

Apretar y enroscar los pernos de anclaje e inserte los tornillos comprimidos todo el camino a través del los orificios en la pared hasta que el resorte del perno de anclaje suelte. Apriete a mano.

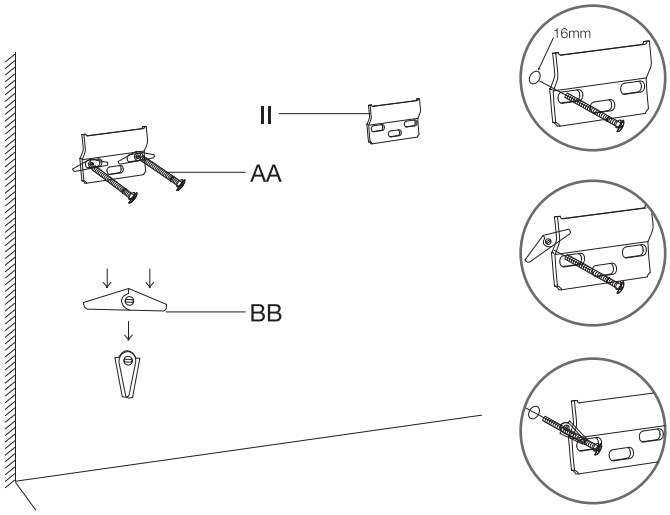

4b

Installing the wall bracket into wood stud (recommended)
Installation du support mural dans un montant en bois (recommandé)
Instalación del soporte de pared en viga de madera (recomendado)

Insert the wood stud screws (CC) through the vanity wall brackets (II). Secure and tighten with drill.

Vanity wall bracket (II) should be installed to at least one stud for optimal installation.

Insérez les vis pour montant en bois (CC) à travers les supports muraux du meuble-lavabo (II). Fixez et serrez avec la perceuse.

Le support mural de meuble-lavabo (II) devrait être installé sur au moins un montant pour une installation optimale.

Inserte los tornillo de viga de madera (CC) a través de los soportes de pared del gabinete (II). Asegure y aprete con el taladro.

Soporte de pared del gabinete (II) se debe instalar a por lo menos a una viga para la óptima instalación.

NOTICE: If mounting only one side on a stud, follow step 4a for drywall installation for the side with no stud.
AVIS: Les vis pour les montants en bois et les montants métalliques sont incluses.
AVISO: El gabinete (B) es una sola pieza. No desmonte.

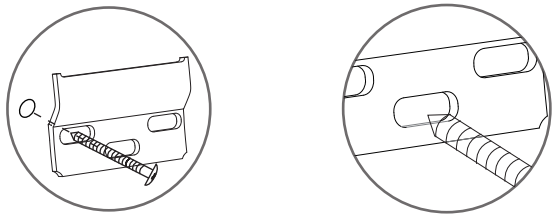

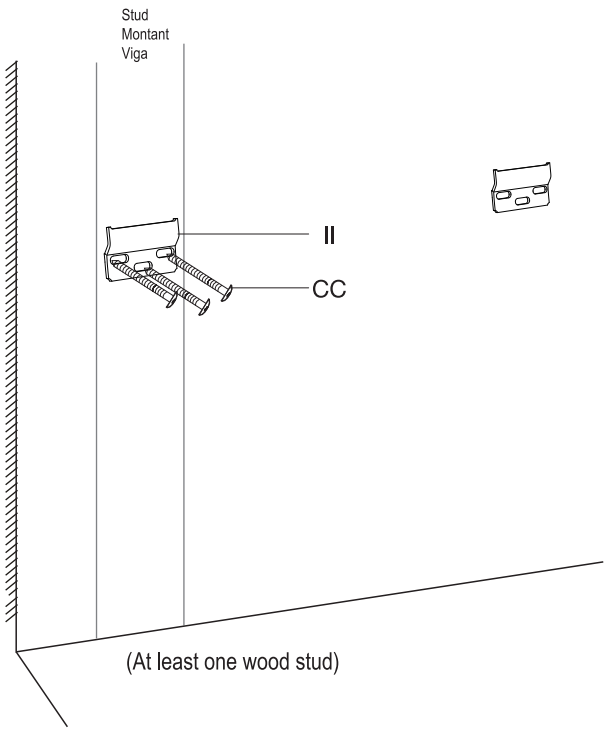

4c Installing the wall bracket into metal stud (recommended)
Installation du support mural dans un montant en métal (recommandé)
Instalación del soporte de pared en viga metal

Insert the metal stud screws (HH) through the vanity wall brackets (II). Secure and tighten with drill.

Vanity wall bracket (II) should be installed to at least one stud for optimal installation.

Insérez les vis pour montant en métal (HH) à travers les supports muraux du meuble-lavabo (II). Fixez et serrez avec la perceuse.

Le support mural de meuble-lavabo (II) devrait être installé sur au moins un montant pour une installation optimale.

Inserte los tornillos de viga metal (HH) a través de los soporte de pared del gabinete (II). Asegure y aprete con el taladro.

Soporte de pared de la gabinete (II) se debe instalar a por lo menos a una vija para la óptima instalación.

NOTICE: If mounting only one side on a stud, follow step 4a for drywall installation for the side with no stud.
AVIS: S'il est installé seulement dans un lad de la montant, suivez pas 4a pour l'instalción de mural de plâtre pour le côté sans la montant.
AVISO: Si se instala sólo en un lado de la viga, siga paso 4a para la instalación de pared de yeso para el lado sin la viga.

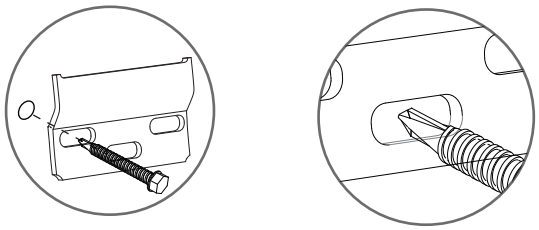

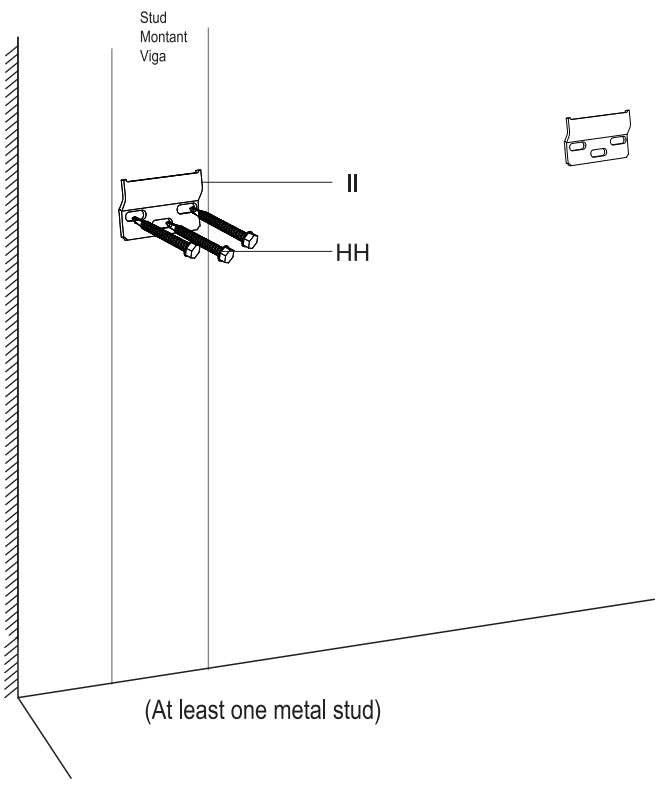

5 Mounting the cabinet to the wall bracket
Montage du meuble sur le support mural
Montando de gabinete al soporte de pared

Lift the vanity and place the top hook of the adjustable vanity bracket (JJ) over the vanity wall bracket (II).

Adjust the height of the vanity by adjusting the screws within the adjustable vanity bracket, accessible through the round holes in the back panel of the cabinet.

Soulevez le meuble-lavabo et placez le crochet supérieur du support réglable de meuble-lavabo (JJ) sur le support mural du meuble-lavabo (II).

Réglez la hauteur du meuble-lavabo en ajustant les vis à l'intérieur du support réglable de meuble-lavabo, qui sont accessibles par les trous ronds dans le panneau arrière du meuble.

Levante el gabinete y coloque el gancho superior del soporte ajustable de gabinete (JJ) sobre el soporte de pared del gabinete (II).

Ajuste la altura del gabinete por ajustando los tornillos en el soporte ajustable del gabinete, accesible a través de los agujeros redondos del panel posterior del cabinete .

NOTICE: Use of a level is recommended.
AVIS: L'utilisation d'un niveau est recommandée
AVISO: El uso de in nivel es recomendado

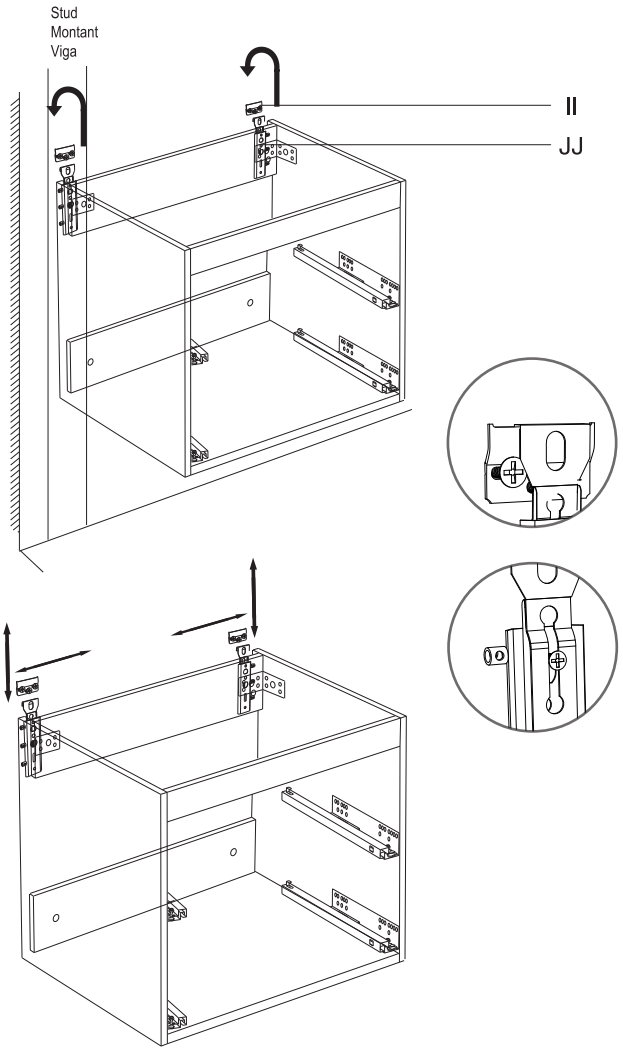

6 Installing the Drawers
Installation des tiroirs
Instalación de los cajones

Re-install the drawers to the sliding tracks with the drawer screws (GG).

Réinstallez les tiroirs sur les coulisses à l'aide des vis pour tiroir (GG).

Vuelva a instalar los cajones en las pistas corredizas con los tornillos (GG).

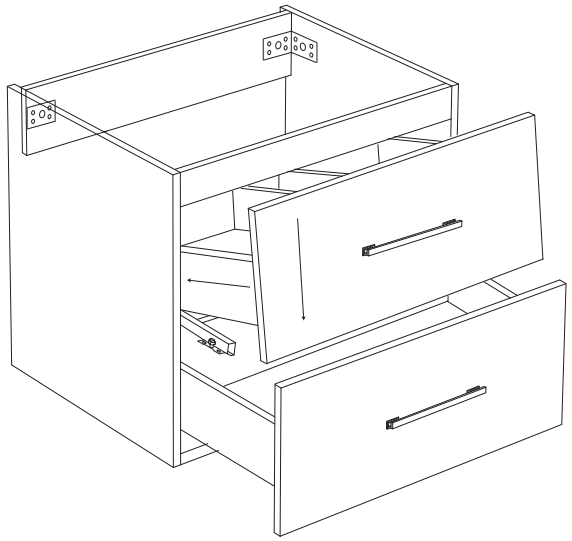

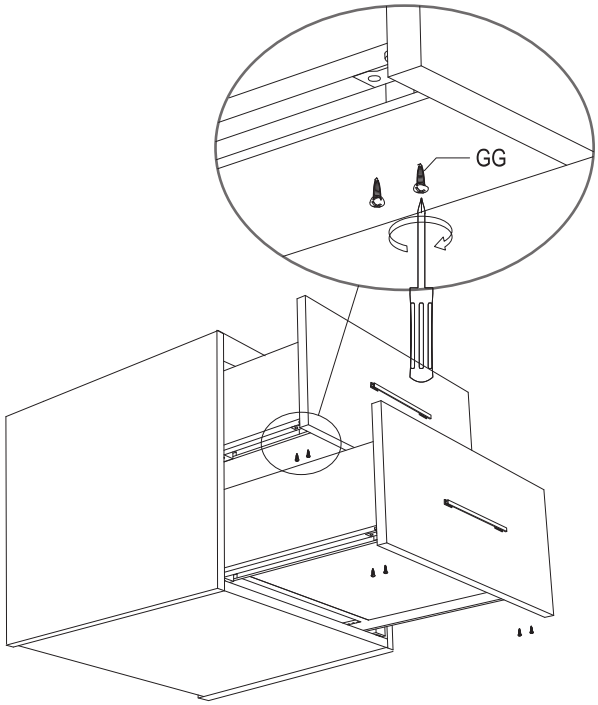

7 Installing the basin and Countertop
Installation du lavabo et du comptoir
Installation du lavabo

According to the sealant manufacturer's recommendations, apply sealant to the top back of the cabinet and wall. Do not over apply.

Gently place the countertop (B) onto the cabinet (C). Allow to dry for twenty-four hours for proper curing.

Apply sealant to the bottom of the basin (A) and the top of the countertop (B). Do not over apply.

Gently place the basin (A) onto the countertop (B). Allow to dry for twenty-four hours for proper curing.

Conformément aux recommandations du fabricant du scellant, appliquez le scellant sur la partie supérieure arrière du meuble et sur le mur. Appliquez en couche fine.

Posez doucement le comptoir (B) sur le meuble (C). Laissez sécher pendant vingt-quatre heures pour un bon durcissement.

Appliquez le scellant sous le lavabo (A) et au-dessus du comptoir (B). Appliquez en couche fine.

Posez doucement le lavabo (B) sur le comptoir (C). Laissez sécher pendant vingt-quatre heures pour un bon durcissement.

Según las recomendaciones del fabricante de la selladora, aplique sellador al borde superior trasera del gabinete y la pared. No aplique demás.

Coloque con cuidado el tope (B) sobre el gabinete (C).
Deje secar durante 24 horas para una curación apropiada.

Aplique sellador debajo del lavabo (A) y en la parte superior del tope de vidrio (B). No aplique demás.

Coloque con cuidado el lavabo (A) sobre el tope (B). Deje secar durante 24 horas para una curación apropiada.

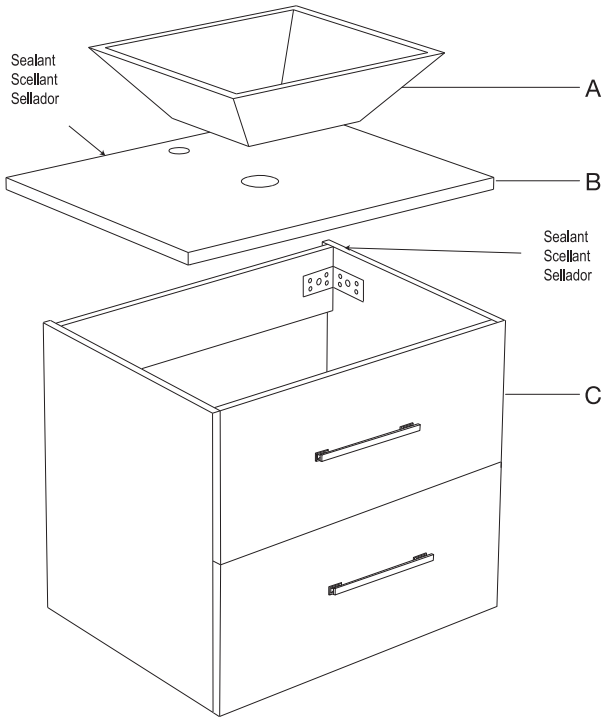

INSTALLATION / INSTALLATION / INSTALACIÓN

8 Installing the mirror
Installation du miroir
Instalación del espejo

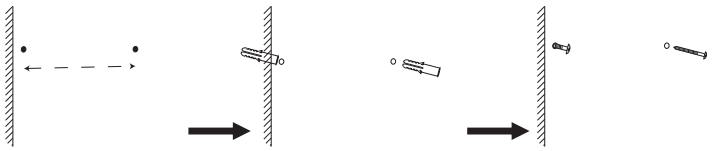

Measure the distance between the mirror's hangers.Drill two level holes into the wall using the measurement. Using a soft mallet, lightly tap anchors (not included) into the drilled holes and then insert screws (not included) into the anchors, leaving 6-8 mm of the screw exposed. Install the mirror as shown.

Mesurez la distance entre les supports du miroir et percez deux trous de niveau dans le mur en vous servant de la mesure. À l'aide d'un maillet souple, tapez légèrement les ancrages (non inclus) dans les trous percés et insérez ensuite les vis (non incluses) dans les ancrages, en laissant 6 à 8 mm de la vis exposée. Procédez à l'installation du miroir comme indiqué.

Mida la distancia entre los soportes del espejo.Taladrar dos agujeros nivelados en la pared con esta medida.Usando el mazo suave, inserte los taquetes (no incluido) en los agujeros taladrados y luego los tornillos (no incluido) en los taquetes dejando 6-8mm de los tornillos expuestos.Instale el espejo como se muestra.

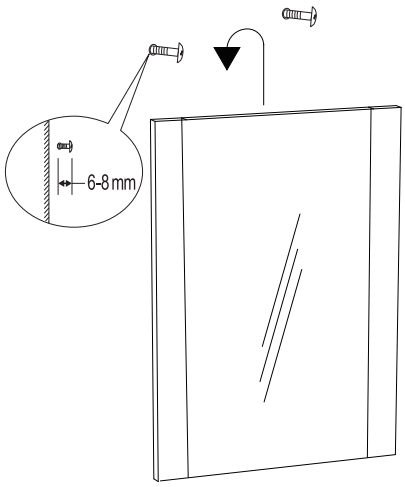

Maintenance / Maintenance / Mantenimiento

Check the support connections and brackets at leasttwice a year to make sure they are secure. Due to constant use, some connections may become loose over time.

Vérifiez les raccordements et les supports au moins deux fois par année afin de vous assurer qu'ils soient sécuritaires. En raison d'une utilisation constante, certains raccordements peuvent se desserrer avec le temps. .

Compruebe las conexiones de apoyo y soportes por lo menos dos veces al año para asegúrese de que estén fijas. Por el uso constante, algunas conexiones pueden aflojarse con el tiempo.

Care and Cleaning / Entretien Et Nettoyage / Limpieza

- To clean the fixture, wipe with a soft, dry cloth.
- Do not expose the vanity to direct prolonged sunlight.
- Do not let any sharp objects scratch the vanity.
- Do not let the fixture come in contact with high heat sources.
- Wipe down any spills and liquids immediately.
- Do not use any cleaners with chemicals, solvents, or harsh abrasives.

- Pour nettoyer le robinet, essuyez-le avec un linge doux et sec.
- N'exposez pas la vanité à la lumière du soleil de façon prolongée. Cela causera une décoloration.
- Ne laissez pas d'objets coupants égratigner la vanité.
- Ne laissez pas le robinet entrer en contact avec les sources de chaleur élevée.
- Essuyez immédiatement les renversements et les liquides.
- N'utilisez pas de produits nettoyants avec des produits chimiques, des solvants ou d'abrasifs.

- Para limpiar el gabinete, utilice un paño suave y seco.
- No exponga el gabinete prolongadamente a luz directa del sol.
- No permita que cualquier objeto afilado raye el gabinete.
- No permita que el gabinete entre en contacto con fuentes de calor alto.
- Limpie inmediatamente cualquier derrame y líquidos.
- No utilice limpiadores con productos químicos, disolventes o abrasivos.

THANK YOU / MERCI / GRACIAS

We appreciate the trust and confidence you have placed in Decor Living through the purchase of this bathroom vanity. We strive to continually create quality products designed to enhance your home. Visit us online to see our full line of products available for your home improvement needs.
Thank you for choosing Decor Living!

Nous sommes reconnaissants de la confiance que vous avez accordée à Decor Living en faisant l'achat de cette vanité de salle de bain. Nous nous efforçons de continuellement créer des produits de qualité conçus afin d'améliorer votre foyer. Visitez notre site Web afin de consulter notre gamme complète de produits qui sont disponibles pour vos besoins en rénovation.
Merci d'avoir choisi Decor Living.

Agradecemos la confianza que ha tenido en Decor Living a traves de la compra de este gabinete para baño. Nos esforzamos para continuamente crear productos de calidad diseñados para mejorar su hogar. Visítenos por Internet para ver nuestra línea completa de productos disponibles para las necesidades de mejorar su hogar.
¡Gracias por elegir Decor Living!

DECOR LIVING

1-800-936-3213
AMGROUPINC.COM
Retain this manual for future use.