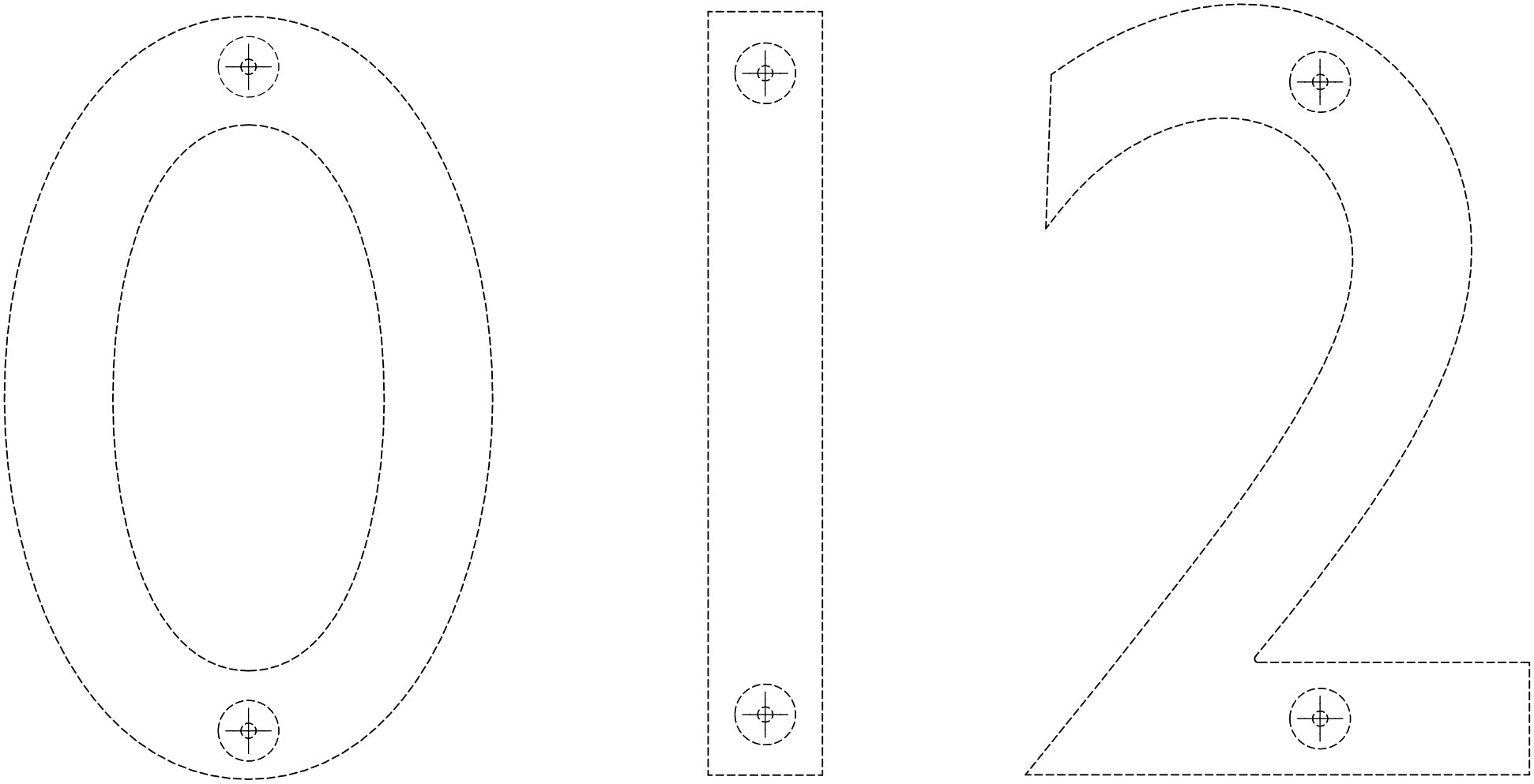

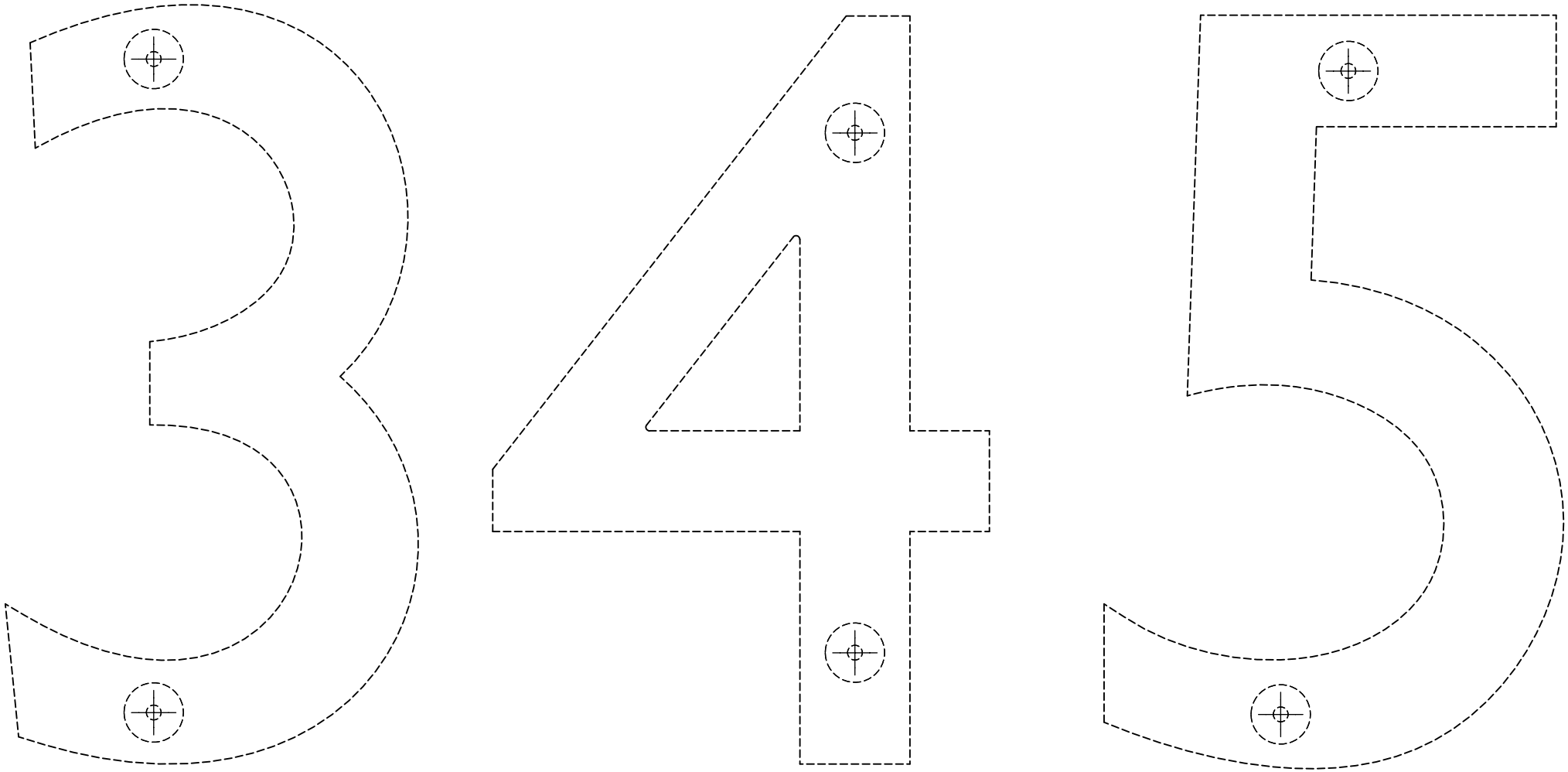
345

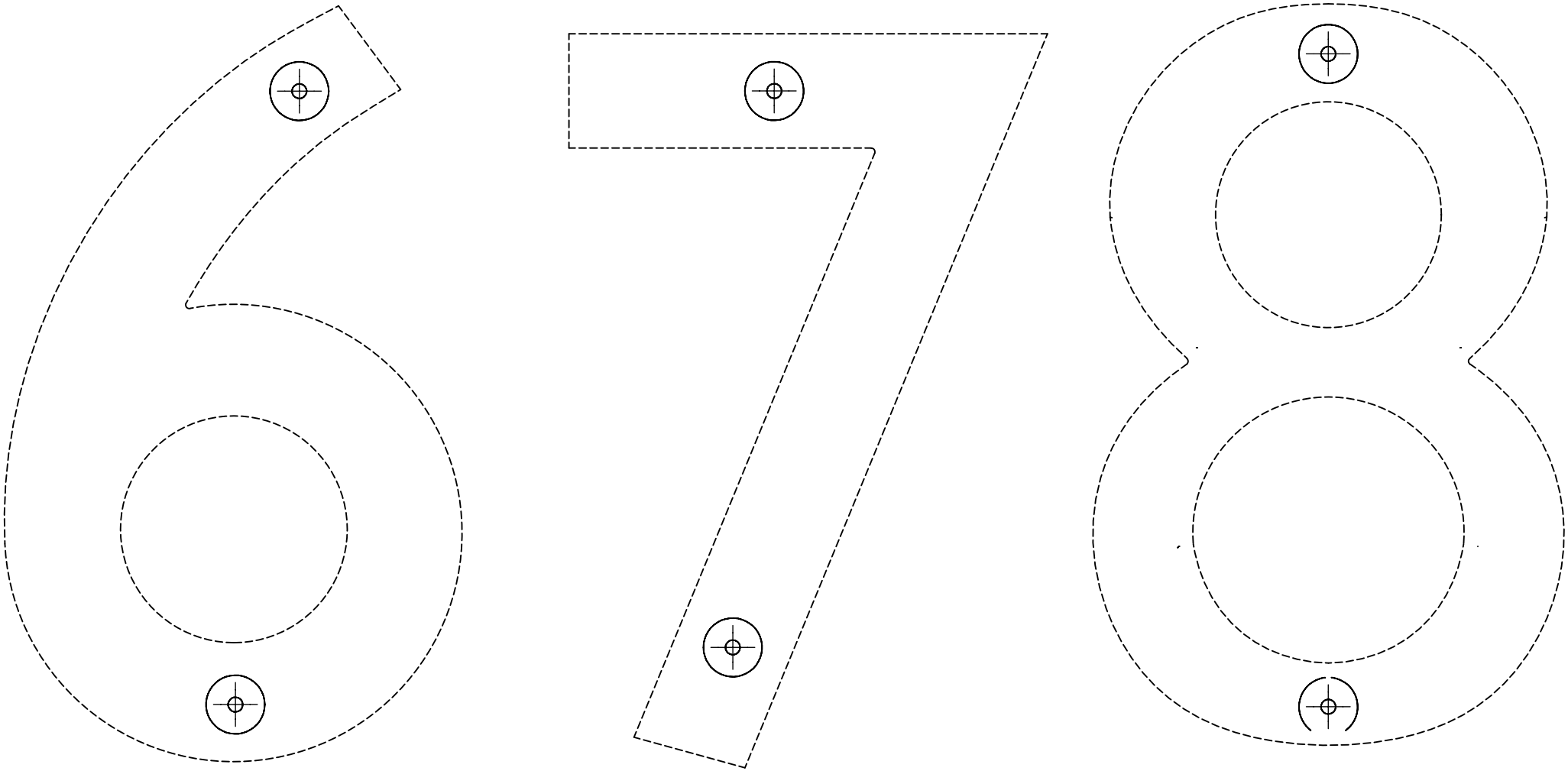
6
7
8